5ポートソレノイドバルブ

SY3000/5000/7000 Series

プラグイン タイプ

流量UPでバルブのサイズダウン可能！

省エネ **省スペース** に貢献します。

SY3000

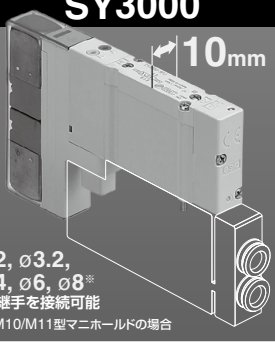

ø2, ø3.2,
ø4, ø6, ø8※
の継手を接続可能
※M10/M11型マニホールドの場合

SY5000

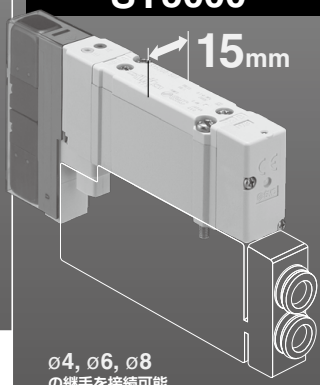

ø4, ø6, ø8
の継手を接続可能

SY7000

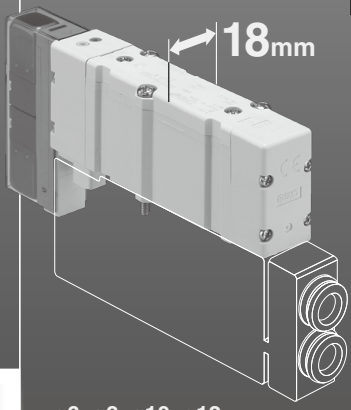

ø6, ø8, ø10, ø12
の継手を接続可能

300mm/s時

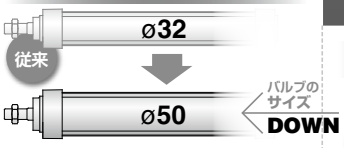

最大Ø**50**※のシリンダ駆動が可能
（100mm/s時はø80）

300mm/s時

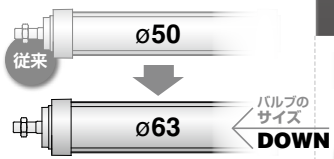

最大Ø**63**※のシリンダ駆動が可能
（100mm/s時はø125）

300mm/s時

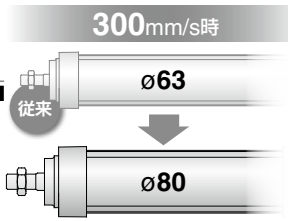

最大Ø**80**※のシリンダ駆動が可能
（100mm/s時はø160）

※当社従来比較の値。
詳細はP.134をご覧ください。

P.155
プラグイン サブプレート

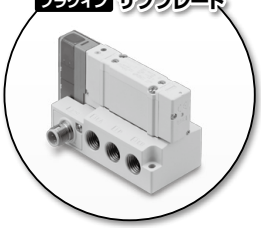

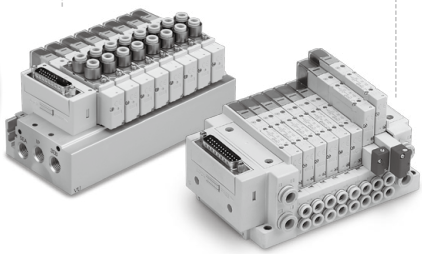

- 絞り弁付真空破壊バルブ
- EX600 EtherNet/IP™2ポート対応品
- EX500 ゲートウェイ分散システム2対応品
- SUP.ストップ弁スペーサ（残圧排気弁付）
- 残圧排気弁付バルブ（SY7000）

消費電力 **0.1W**（節電回路付）
※P.125参照
0.35W（標準品）

弾性体シール（寿命7000万回）
メタルシール（寿命2億回）
を用意 ※当社ライフ条件による。

5ポートソレノイドバルブ

プラグイン 金属ベース[IP40]

横配管 P.168〜 | 裏配管 P.168〜 | 上配管 P.188〜

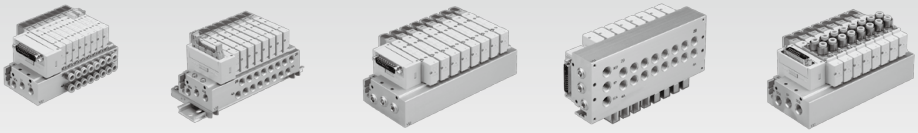

プラグイン コネクタ接続ベース[IP67注)]

注) IP67対応の詳細はP.216をご参照ください。

マニホールド

横配管 P.220〜 | 裏配管 P.220〜 | 上配管 P.232〜

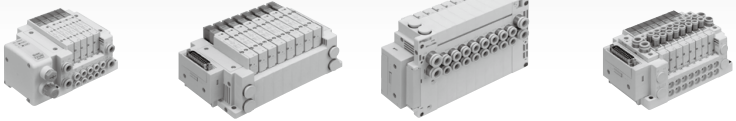

プラグイン サブプレートタイプに対応



- 保護構造 IP67に標準対応。
- 脱着、配線が容易な M12防水コネクタタイプ。
- 横、上配管および裏配管にも対応可能。（4A, 2Bポート）

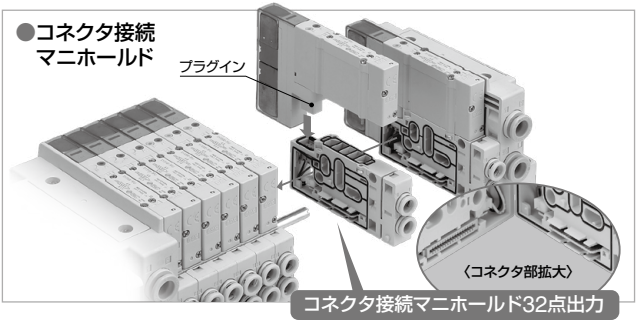

配線方式

Dサブコネクタ | フラットケーブルコネクタ | PCワイヤリング | 端子台ボックス | リード線 | マルチコネクタ | シリアル伝送

シリアル伝送システムバリエーション

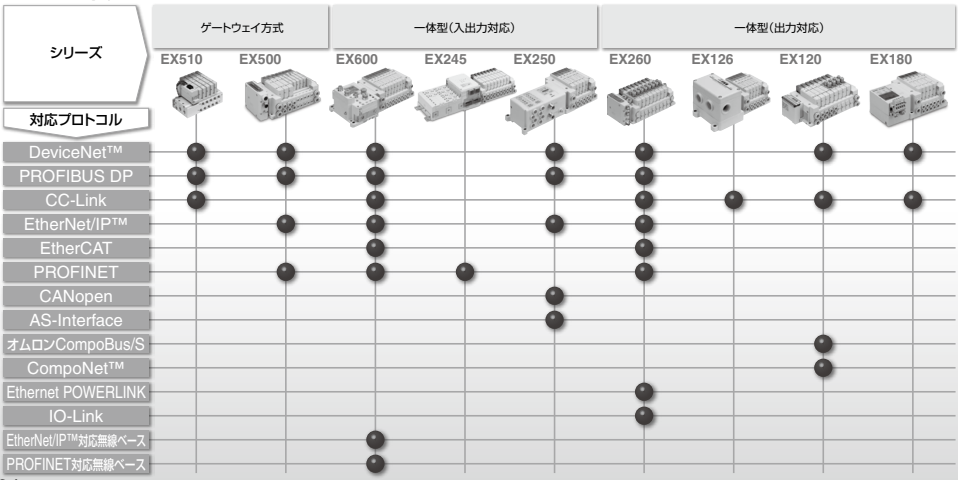

SMC

省電力

消費電力

0.1W 節電回路付　**0.35W** 標準品

【節電電力波形】

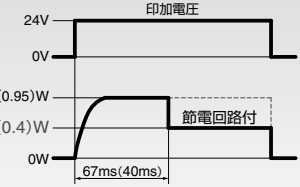

節電回路により消費電力低減

保持の無駄な電力を削減することにより、消費電力を標準に対して約1/3に低減しました。(定格電圧DC24V印加時、67msを超える通電時間で効果を示します。)左記電力波形をご参照ください。

※1 節電回路付はランプ付のみです。

※2 ( )内の値は高速応答タイプ高圧タイプの場合を示します。

省スペース・操作性向上

配線・配管・操作を一方向に集約 P.373～

オプションは積層方式のため横方向の余分なスペースを削減。

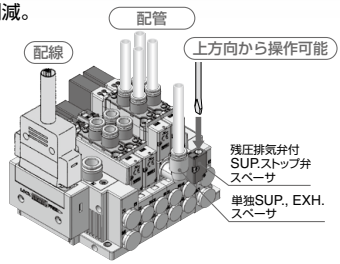

裏配管を用意(A, Bポート)。省スペース

配管を裏にする事により
設置面積を小さくできます。

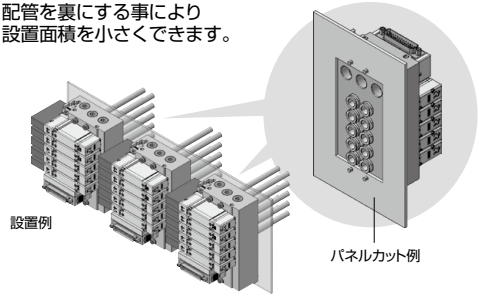

4位置デュアル3ポート弁を準備

(弾性体シールタイプのみ)

●1つのボディに2つの3ポート弁内蔵。

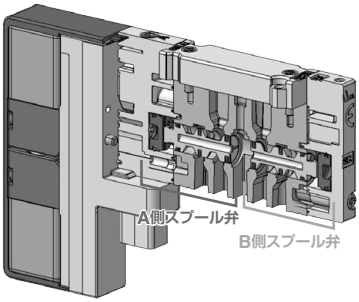

- A側、B側の3ポート弁がそれぞれ独立して作動可能。
- 3ポート弁で使用する場合、今までの半分の連数で済みます。
- 4位置5ポート弁としても使用できます。
- A側、B側個別に背圧を防止できる背圧防止弁付も用意。
- 組合せ例

シリーズ	A側	B側
SY□A^{0}_{30}	N.C.弁	N.C.弁
SY□B^{0}_{30}	N.O.弁	N.O.弁
SY□C^{0}_{30}	N.C.弁	N.O.弁

異サイズ(SY3000/5000またはSY5000/7000)混合が可能! P.336～

設置スペース・シリアルユニットと配線本数削減が可能

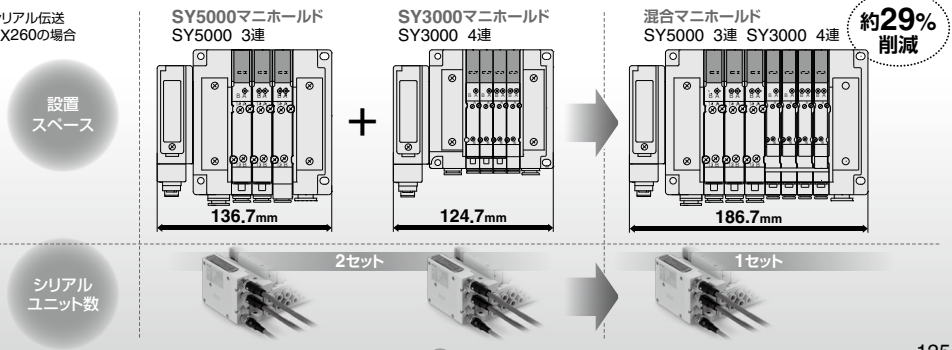

5ポートソレノイドバルブ
安全性向上

背圧防止弁
他のバルブの排気によるアクチュエータやエアオペレートバルブの誤作動を防止※。

バルブ内蔵タイプ

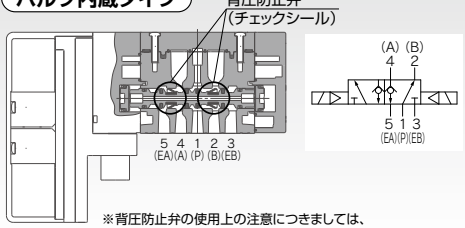

※背圧防止弁の使用上の注意につきましては、P.390の製品個別注意事項をご参照ください。

コネクタ接続マニホールド装着タイプ

設置後に背圧による影響が出た場合に後で追加することも可能です。 P.379

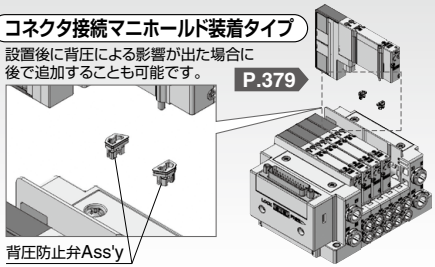

残圧排気弁付バルブ(SY5000/7000) P.146

IP67対応

3位置クローズドセンタバルブの残圧排気対策品。

・1(P)ポートの圧力を排気すると同時に4(A), 2(B)ポートの圧力も自動排気。
・インジケータ(赤)により圧力を可視化。
・スペーサタイプではないため、通常のクローズドセンタバルブと流量が同等。

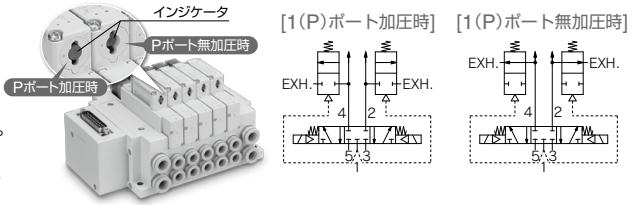

手操作形 SUP.ストップ弁スペーサ(残圧排気弁付) P.374

マニュアルボタンに手操作形を追加!

メイン圧力を遮断することなく電磁弁の個別交換が可能!注)

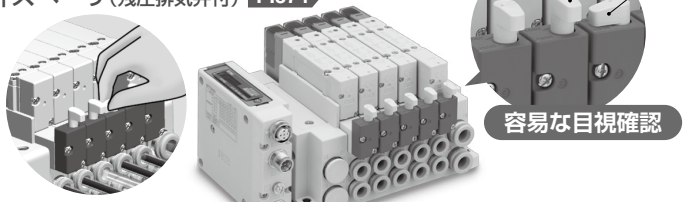

2アクション

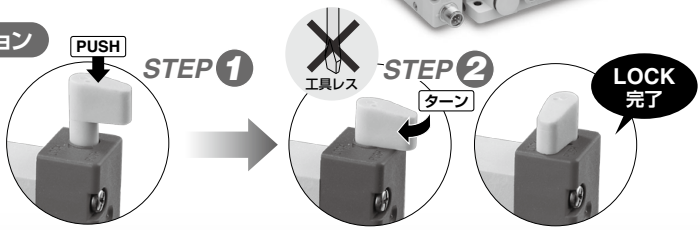

電磁弁個別にエアの遮断が可能!

試運転時にメインエアを供給したまま、ベース上の電磁弁を個別にエア遮断し、アクチュエータ動作の確認ができます。

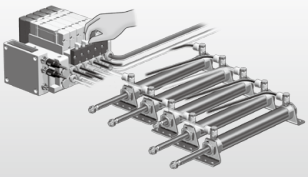

電磁弁の個別交換が可能!

メンテナンス時に設備を止めずに電磁弁を個別に交換できます。

〔使用用途例〕
サニタリーバルブ &
自動弁 制御などの
エアオペレートバルブ

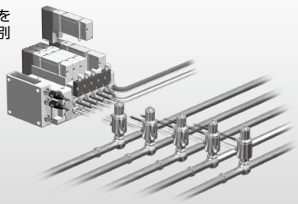

注) 本製品は外部パイロットエアは遮断できませんので、内部パイロット仕様専用となります。

安全性向上

ドライバ操作形

SUP.ストップ弁スペーサ(残圧排気弁付) P.374

各バルブごとに単独でエアの供給をストップすることが可能。他の装置、機器を止めることなくバルブ、シリンダの交換が可能。

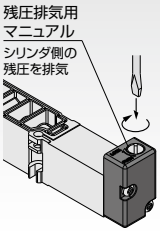

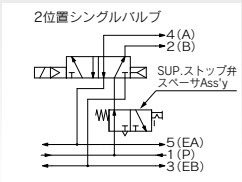

2位置シングルバルブ搭載の場合

ドライバ操作形

パーフェクトスペーサ(残圧排気弁付) P.374

長時間の中間停止、位置保持が可能。



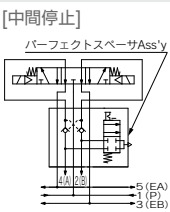

エキゾーストセンタ

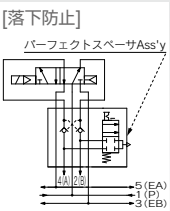

2位置シングル・ダブル

スライドロックマニュアル採用

マニュアルのスライドによりON/OFF操作およびロックが可能。

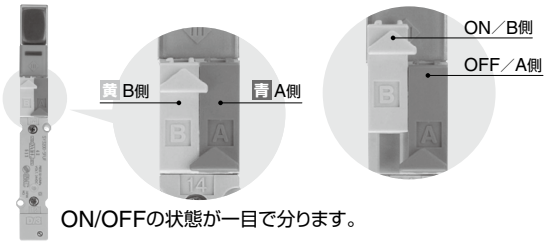

ON/OFFの状態が一目で分ります。

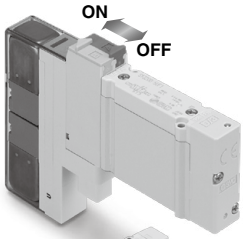

安全スライドロックマニュアル／SY3000/5000/7000-X13 P.154

ダブルアクションのマニュアル操作で誤操作を防止!

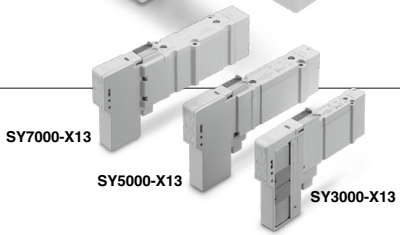

●ダブルアクション操作

操作前 スライドマニュアルは安全スライドカバーによりON操作ができません(OFF状態のLOCK)

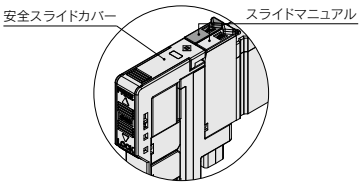

操作1 安全スライドカバーを上方向へ操作(LOCK/解除)

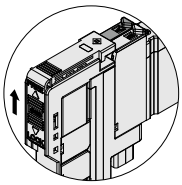

〈垂直スライド〉

操作2 スライドマニュアル操作可能

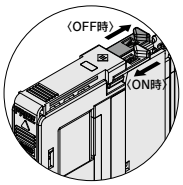

〈水平スライド〉

※スライドマニュアルON時、安全スライドカバーはLOCKできません。

●視覚による確認

赤色マークにて3方向から
安全スライドカバーがFREE(解除)
状態であることが確認できます。

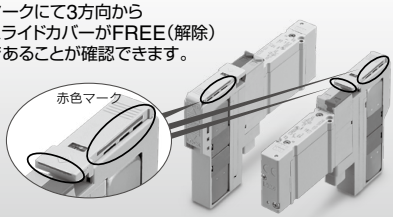

安全スライドカバーの凹凸状態(FREE)からスライドカバーの状態を確認できます。

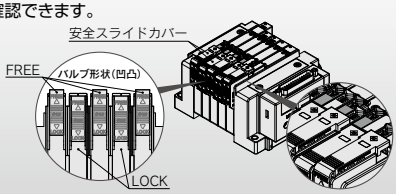

5ポートソレノイドバルブ
配管オプション

上配管への変更の場合

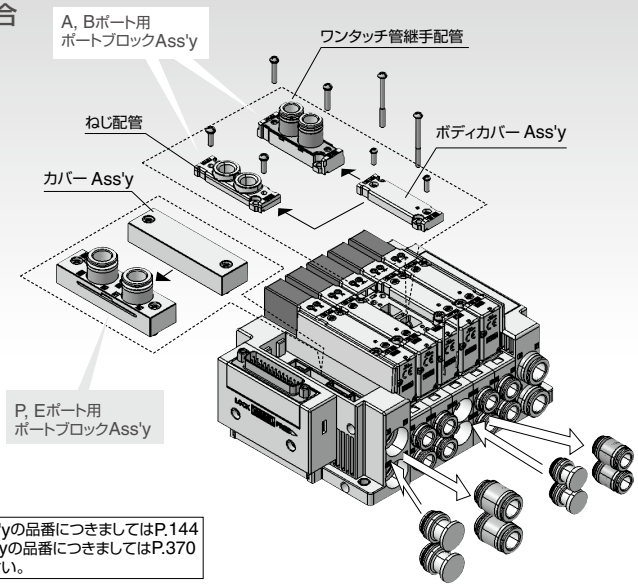

A, Bポート用ポートブロックAss'yの品番につきましてはP.144
P, Eポート用ポートブロックAss'yの品番につきましてはP.370
変更方法はP.394をご参照ください。

横配管への変更の場合

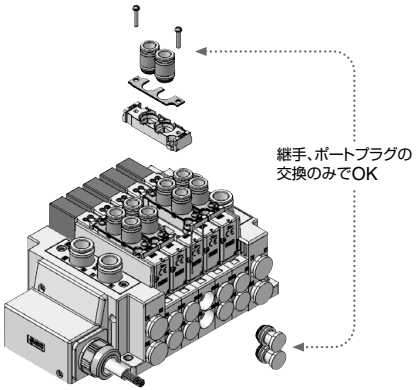

上配管、横配管の混合取付可能

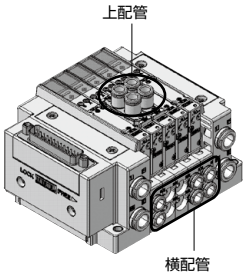

横配管形、裏配管形のマニホールドに上配管形のバルブを取付ければ、4(A),2(B)ポートの出力を圧力スイッチなどで検出することが可能です。
(圧力スイッチなどは別途手配となります。)

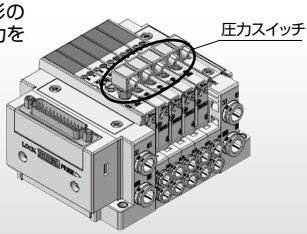

バリエーション

外部パイロット専用 絞り弁付真空破壊バルブ SY$^{3}_{5}$A□R Series P.148

バルブ1台で真空吸着・破壊の制御が可能!

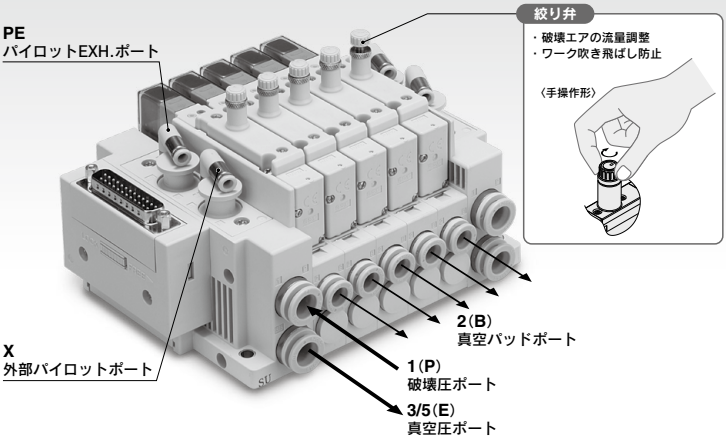

■同一マニホールドに標準バルブと混載が可能
※単独EXH.スペーサ使用時

■搭載可能マニホールド
コネクタ接続ベース SS5Y$^{3}_{5}$-10/11/12型マニホールド
金属ベース SS5Y$^{3}_{5}$-50/52型マニホールド

■使用例

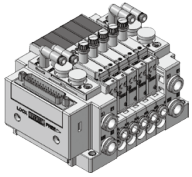

5ポートソレノイドバルブ

バリエーション

バリエーション			バルブシリーズ	配線方式																				A, Bポート					
				接続方法																		コモン仕様							
												シリアル伝送																	
			5ポート	Dサブコネクタ	フラットケーブルコネクタ	PCワイヤリング	端子台ボックス(スプリング式)	端子台ボックス	リード線	マルチコネクタ	M12コネクタ	EX510	EX500(128点)	EX500(64点)	EX600	EX245	EX250	EX260	EX126	EX120	EX180	プラスコモン	マイナスコモン	M5	1/8	1/4	3/8	C2	ストレート配管
プラグイン サブプレート	M12コネクタ	P.157~	SY3□$^{0}_{3}$□	—	—	—	—	—	—	—	●	—	—	—	—	—	—	—	—	—	●	●	—	●	—	—	—	—
			SY5□$^{0}_{3}$□																					—	●	—	—		
			SY7□$^{0}_{3}$□																					—	—	●			
プラグイン 金属ベース	横配管	50□型 P.168~	SY3□0□	● P.168	● P.168	● P.168	—	—	—	—	—	● P.196	—	—	—	—	—	—	—	—	●	●	●	●	—	—	●	—	
			SY5□0□																					—	●	●	—		
			SY7□0□																					—	—	●			
	裏配管	51□型 P.168~	SY3□0□	● P.168	● P.168	● P.168	—	—	—	—	—	● P.196	—	—	—	—	—	—	—	—	●	●	●	●	—	—	●	—	
			SY5□0□																					—	●	●	—		
			SY7□0□																					—	—	●			
	上配管	52□型 P.188~	SY3□3□	● P.188	● P.188	● P.188	—	—	—	—	—	● P.206	—	—	—	—	—	—	—	—	●	●	●	—	—	●	—	●	
			SY5□3□																					—	●	—	—		
			SY7□3□																					—	—	●			
プラグイン コネクタ接続ベース マニホールド	横配管	10□型 P.220~	SY3□0□	● P.220	● P.220	● P.220	● P.237-1	● P.238	● P.248	● P.258	—	—	● P.268	● P.274	● P.284	● P.295-1	● P.296	● P.304	● P.312	● P.320	● P.327-1	●	●	—	—	—	—	●	
			SY5□0□																									—	
			SY7□0□																										
	裏配管	11□型 P.220~	SY5□0□	● P.220	● P.220	● P.220	● P.237-1	● P.238	● P.248	● P.258	—	—	● P.268	● P.274	● P.284	● P.295-1	● P.296	● P.304	● P.312	● P.320	● P.327-1	●	●	—	—	—	—	—	
			SY7□0□																										
	上配管	12□型 P.232~	SY3□3□	● P.232	● P.232	● P.232	● P.237-1	● P.244	● P.254	● P.264	—	—	● P.280	● P.282	● P.294	● P.295-3	● P.302	● P.310	● P.318	● P.326	● P.327-7	●	●	—	—	—	—	●	
			SY5□3□																									—	
			SY7□3□																										

●標準品　○オプション品　▲オーダーメイド(P.154をご参照ください。)

| 管接続口径 | | |

INDEX

マニホールドバリエーション……P.130
エアシリンダ最適駆動サイズ早見表……P.134
バルブ仕様(仕様、応答時間、質量)……P.136
バルブ構造図……P.140
バルブ交換部品……P.144
残圧排気弁付バルブ……P.146
絞り弁付真空破壊バルブ……P.148
バルブオーダーメイド仕様……P.154

サブプレート

プラグイン サブプレート P.155

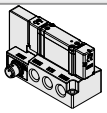

M12コネクタ



プラグイン サブプレート仕様(M12コネクタ)……P.156
サブプレート用部品品番……P.158

マニホールド

プラグイン 金属ベース P.165



50型 横配管形

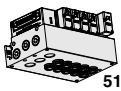

51型 裏配管形



52型 上配管形



Dサブコネクタ



フラットケーブル



PCワイヤリング

50型 横配管形／51型 裏配管形／52型 上配管形

プラグイン 金属ベース仕様……P.166

Dサブコネクタ、フラットケーブル、PCワイヤリングシステム対応[IP40対応]

50型 横配管形……P.168
51型 裏配管形……P.168
52型 上配管形……P.188

配線仕様……P.193



EX510

EX510ゲートウェイ方式シリアル伝送システム[IP20対応]

50型 横配管形……P.196
51型 裏配管形……P.196
52型 上配管形……P.206

マニホールド分解図[分解図、マニホールド用部品品番]……P.212

マニホールド

プラグイン コネクタ接続ベース P.215


10型 横配管形


11型 裏配管形

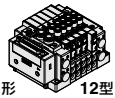
12型 上配管形

10型 横配管形／11型 裏配管形／12型 上配管形


Dサブコネクタ


PCワイヤリング


フラットケーブル


端子台ボックス


リード線


端子台ボックス(スプリング式)


マルチコネクタ


EX500


EX600


EX245


EX250


EX260


EX126


EX120


EX180


混合取付

プラグイン コネクタ接続ベース仕様 …… P.216
Dサブコネクタ、フラットケーブル、PCワイヤリングシステム対応[IP40/67対応] …… P.220
端子台ボックス対応(スプリング式)[IP67対応] …… P.237-1
端子台ボックス対応[IP67対応] …… P.238
リード線対応[IP67対応] …… P.248
マルチコネクタ対応[IP67対応] …… P.258
EX500 ゲートウェイ分散システム2(128点)対応[IP67対応] …… P.268
EX500 ゲートウェイ分散システム(64点)対応[IP67対応] …… P.274
EX600 一体型入出力対応シリアル伝送システム[IP67対応] …… P.284
EX245 一体型入出力対応シリアル伝送システム[IP65対応] …… P.295-1
EX250 一体型入出力対応シリアル伝送システム[IP67対応] …… P.296
EX260 一体型出力対応シリアル伝送システム[IP67対応] …… P.304
EX126 一体型出力対応シリアル伝送システム[IP67対応] …… P.312
EX120 一体型出力対応シリアル伝送システム[IP20対応] …… P.320
EX180 一体型出力対応シリアル伝送システム[IP20対応] …… P.327-1
10型 横配管形　共通外形図(外部パイロット、サイレンサ、エルボ管継手、スライドロックマニュアル対応) … P.328
11型 裏配管形　共通外形図 …… P.331
12型 上配管形　共通外形図 …… P.333
プラグイン 混合取付タイプマニホールド …… P.336
マニホールド分解図[分解図、マニホールド用部品品番] …… P.352
コネクタ接続マニホールド増連方法 …… P.366

ワンタッチ管継手、プラグAss'y品番 …… P.371
マニホールドオプション[**プラグイン** 金属ベース、 **プラグイン** コネクタ接続ベース] …… P.372
製品個別注意事項 …… P.389

エアシリンダ最適駆動サイズ早見表

適用シリンダ速度	主弁シール方式	シリーズ	適用シリンダ					
			ø6	ø10	ø16	ø20	ø25	
100mm/s以下	弾性体シール	SY3000						
		SY5000						
		SY7000						
	メタルシール	SY3000						
		SY5000						
		SY7000						
300mm/s以下	弾性体シール	SY3000						
		SY5000						
		SY7000						
	メタルシール	SY3000						
		SY5000						
		SY7000						
500mm/s以下	弾性体シール	SY3000						
		SY5000						
		SY7000						
	メタルシール	SY3000					●	
		SY5000						
		SY7000						

［共通条件］
- 圧力：0.5MPa
- 配管長さ：1m
- 負荷割合：50%
- ストローク：200mm

コネクタ接続マニホールド　横および裏配管仕様の場合
＊早見表は目安です。
　各種条件に対する詳細は、当社機器選定プログラムをご利用のうえご判断ください。

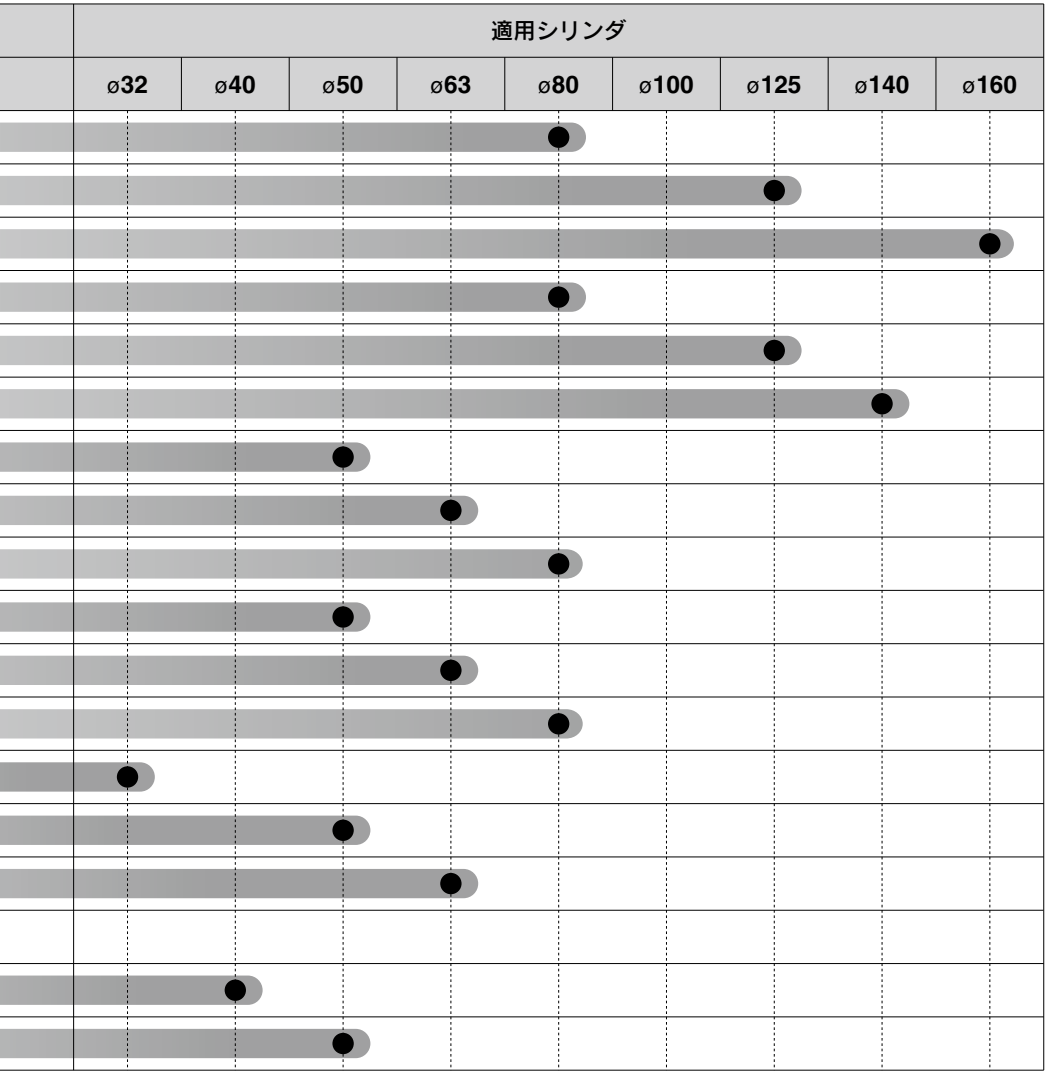
適用シリンダ
ø32
ø40
ø50
ø63
ø80
ø100
ø125
ø140
ø160

バルブ仕様

バルブ仕様

弁構造			弾性体シール	メタルシール
使用流体			空気	
内部パイロット 使用圧力範囲 MPa	2位置シングル		0.15～0.7	0.1～0.7(高圧:0.1～1)
	2位置ダブル		0.1～0.7	
	3位置		0.2～0.7	
	4位置デュアル3ポート弁		0.15～0.7	—
外部パイロット 使用圧力範囲 MPa	使用圧力範囲		−100kPa～0.7(4位置:−100kPa～0.6)	−100kPa～0.7(高圧:−100kPa～1)
	パイロット圧力範囲	2位置シングル	0.25～0.7	0.1～0.7(高圧:0.1～1)
		2位置ダブル		
		3位置		
		4位置デュアル3ポート弁	使用圧力＋0.1以上(最低0.25)～0.7	—
周囲温度および使用流体温度 ℃			−10～50(ただし凍結なきこと)	
最大作動頻度 Hz	SY3000 SY5000	2位置シングル,ダブル	5	20[注1)]
		4位置デュアル3ポート弁		
		3位置	3	10[注1)]
	SY7000	2位置シングル,ダブル	5	10[注1)]
		4位置デュアル3ポート弁	3	—
		3位置	3	10[注1)]
マニュアル			ノンロックプッシュ式	
			プッシュターンロック式ドライバ操作形	
			プッシュターンロック式手操作形	
			スライド形ロック式	
パイロット排気方法	内部パイロット		主弁,パイロット弁集合排気形	主弁,パイロット弁個別排気形
	外部パイロット		パイロット弁個別排気形	
給油			不要	
取付姿勢[注2)]			自由	シングル:自由 ダブル／3位置:主弁が水平になること
耐衝撃／耐振動[注2)] m/s²			150/30	
保護構造			IP67(IEC60529による)※	
コイル定格電圧 DC			24,12V	
許容電圧変動 V			定格電圧の±10%[注3)]	
消費電力 W	標準		0.35(ランプ付:0.4)	
	高圧,高速応答		0.9(ランプ付:0.95)	
	節電回路付		標準:0.1[注4)](ランプ付のみ)[起動0.4、保持0.1]、高圧:0.4[注4)](ランプ付のみ)[起動0.95、保持0.4]	
サージ電圧保護回路			ダイオード(無極性タイプはバリスタ)	
インジケータランプ			LED	

※メタルシールの場合は使用環境に制限がありますので、製品個別注意事項(P.389)をご参照ください。

注1) 節電回路付の場合は、5Hz以下でご使用ください。

注2) 耐衝撃:主弁・可動鉄心の軸方向および直角方向、通電および非通電の各条件でそれぞれ1回試験したとき誤作動なし。(初期における値)
耐振動:45～2000Hz 1掃引、主弁・可動鉄心の軸方向および直角方向、通電および非通電の各条件で試験したとき誤作動なし。(初期における値)
DINレール取付タイプのマニホールドの固定につきましてはP.394をご参照ください。

注3) S,ZおよびTタイプ(節電回路付)につきましては内部回路により電圧降下がありますので、許容電圧変動は下記範囲でご使用ください。

S,Zタイプ { DC24V:−7%～+10%
DC12V:−4%～+10%　　Tタイプ { DC24V:−8%～+10%
DC12V:−6%～+10%

注4) 詳細はP.391をご参照ください。

応答時間

シリーズ	シール方式	型式	切換方式	応答時間ms(0.5MPa時)注)					
				標準			高速応答		
				ランプ・サージ電圧保護回路なし	ランプ・サージ電圧保護回路付		ランプ・サージ電圧保護回路なし	ランプ・サージ電圧保護回路付	
					S,Zタイプ	R,Uタイプ		S,Zタイプ	R,Uタイプ
SY3000	弾性体シール	**SY31□0**	2位置シングル	15以下	20以下	15以下	12以下	15以下	12以下
	メタルシール	**SY31□1**		15以下	20以下	15以下	12以下	15以下	12以下
	弾性体シール	**SY32□0**	2位置ダブル	12以下	15以下	12以下	10以下	13以下	10以下
	メタルシール	**SY32□1**		12以下	15以下	12以下	10以下	13以下	10以下
	弾性体シール	**SY33/4/5□0**	3位置	18以下	22以下	18以下	14以下	18以下	14以下
	メタルシール	**SY33/4/5□1**		18以下	22以下	18以下	14以下	18以下	14以下
	弾性体シール	**SY3A/B/C□0**	4位置デュアル3ポート弁	18以下	22以下	18以下	15以下	19以下	15以下
SY5000	弾性体シール	**SY51□0**	2位置シングル	24以下	31以下	24以下	18以下	25以下	18以下
	メタルシール	**SY51□1**		24以下	31以下	24以下	18以下	25以下	18以下
	弾性体シール	**SY52□0**	2位置ダブル	12以下	15以下	12以下	10以下	13以下	10以下
	メタルシール	**SY52□1**		12以下	15以下	12以下	10以下	13以下	10以下
	弾性体シール	**SY53/4/5□0**	3位置	30以下	34以下	30以下	24以下	28以下	24以下
	メタルシール	**SY53/4/5□1**		28以下	30以下	28以下	23以下	25以下	23以下
	弾性体シール	**SY5A/B/C□0**	4位置デュアル3ポート弁	35以下	42以下	35以下	28以下	35以下	28以下
SY7000	弾性体シール	**SY71□0**	2位置シングル	47以下	58以下	53以下	42以下	52以下	44以下
	メタルシール	**SY71□1**		39以下	48以下	39以下	34以下	43以下	34以下
	弾性体シール	**SY72□0**	2位置ダブル	18以下	19以下	19以下	18以下	17以下	17以下
	メタルシール	**SY72□1**		17以下	17以下	16以下	16以下	16以下	16以下
	弾性体シール	**SY73/4/5□0**	3位置	52以下	54以下	47以下	42以下	46以下	40以下
	メタルシール	**SY73/4/5□1**		38以下	45以下	39以下	33以下	38以下	34以下
	弾性体シール	**SY7A/B/C□0**	4位置デュアル3ポート弁	52以下	60以下	54以下	49以下	53以下	48以下

注) JIS B 8419：2010　動的性能試験による(コイル温度20℃、定格電圧の場合)
4位置デュアル3ポート弁の外部パイロット形の応答時間は上表と異なりますので当社へお問合せください。

バルブ質量

SY3000シリーズ

バルブ型式	シール方式	切換方式		質量g
SY3□00	弾性体シール	2位置	シングル	74
			ダブル	83
		3位置	クローズドセンタ	87
			エキゾーストセンタ	
			プレッシャセンタ	
		4位置	デュアル3ポート弁	83

バルブ型式	シール方式	切換方式		質量g
SY3□01	メタルシール	2位置	シングル	76
			ダブル	86
		3位置	クローズドセンタ	90
			エキゾーストセンタ	
			プレッシャセンタ	

バルブ型式	シール方式	切換方式		管接続口径 4,2(A,B)	質量g
SY3□30-M5	弾性体シール	2位置	シングル	M5×0.8	74
			ダブル		83
		3位置	クローズドセンタ		87
			エキゾーストセンタ		
			プレッシャセンタ		
		4位置	デュアル3ポート弁		83
SY3□30-C2		2位置	シングル	C2 ø2ワンタッチ管継手	82
			ダブル		91
		3位置	クローズドセンタ		95
			エキゾーストセンタ		
			プレッシャセンタ		
		4位置	デュアル3ポート弁		91
SY3□30-C3		2位置	シングル	C3 ø3.2ワンタッチ管継手	85
			ダブル		94
		3位置	クローズドセンタ		98
			エキゾーストセンタ		
			プレッシャセンタ		
		4位置	デュアル3ポート弁		94
SY3□30-C4		2位置	シングル	C4 ø4ワンタッチ管継手	77
			ダブル		86
		3位置	クローズドセンタ		90
			エキゾーストセンタ		
			プレッシャセンタ		
		4位置	デュアル3ポート弁		86
SY3□30-C6		2位置	シングル	C6 ø6ワンタッチ管継手	80
			ダブル		89
		3位置	クローズドセンタ		93
			エキゾーストセンタ		
			プレッシャセンタ		
		4位置	デュアル3ポート弁		89

バルブ型式	シール方式	切換方式		管接続口径 4,2(A,B)	質量g
SY3□31-M5	メタルシール	2位置	シングル	M5×0.8	76
			ダブル		86
		3位置	クローズドセンタ		90
			エキゾーストセンタ		
			プレッシャセンタ		
SY3□31-C2		2位置	シングル	C2 ø2ワンタッチ管継手	84
			ダブル		94
		3位置	クローズドセンタ		98
			エキゾーストセンタ		
			プレッシャセンタ		
SY3□31-C3		2位置	シングル	C3 ø3.2ワンタッチ管継手	87
			ダブル		97
		3位置	クローズドセンタ		101
			エキゾーストセンタ		
			プレッシャセンタ		
SY3□31-C4		2位置	シングル	C4 ø4ワンタッチ管継手	79
			ダブル		89
		3位置	クローズドセンタ		93
			エキゾーストセンタ		
			プレッシャセンタ		
SY3□31-C6		2位置	シングル	C6 ø6ワンタッチ管継手	82
			ダブル		92
		3位置	クローズドセンタ		96
			エキゾーストセンタ		
			プレッシャセンタ		

SY5000シリーズ

バルブ型式	シール方式	切換方式		質量g
SY5□00	弾性体シール	2位置	シングル	82
			ダブル	90
		3位置	クローズドセンタ	100
			エキゾーストセンタ	
			プレッシャセンタ	
		4位置	デュアル3ポート弁	90

バルブ型式	シール方式	切換方式		質量g
SY5□01	メタルシール	2位置	シングル	91
			ダブル	101
		3位置	クローズドセンタ	111
			エキゾーストセンタ	
			プレッシャセンタ	

バルブ型式	シール方式	切換方式		管接続口径 4,2(A,B)	質量g
SY5□30-01	弾性体シール	2位置	シングル	1/8	102
			ダブル		110
		3位置	クローズドセンタ		120
			エキゾーストセンタ		
			プレッシャセンタ		
		4位置	デュアル3ポート弁		110
SY5□30-C4		2位置	シングル	C4 ø4ワンタッチ管継手	115
			ダブル		123
		3位置	クローズドセンタ		133
			エキゾーストセンタ		
			プレッシャセンタ		
		4位置	デュアル3ポート弁		123
SY5□30-C6		2位置	シングル	C6 ø6ワンタッチ管継手	110
			ダブル		118
		3位置	クローズドセンタ		128
			エキゾーストセンタ		
			プレッシャセンタ		
		4位置	デュアル3ポート弁		118
SY5□30-C8		2位置	シングル	C8 ø8ワンタッチ管継手	99
			ダブル		107
		3位置	クローズドセンタ		117
			エキゾーストセンタ		
			プレッシャセンタ		
		4位置	デュアル3ポート弁		107

バルブ型式	シール方式	切換方式		管接続口径 4,2(A,B)	質量g
SY5□31-01	メタルシール	2位置	シングル	1/8	111
			ダブル		121
		3位置	クローズドセンタ		131
			エキゾーストセンタ		
			プレッシャセンタ		
SY5□31-C4		2位置	シングル	C4 ø4ワンタッチ管継手	124
			ダブル		134
		3位置	クローズドセンタ		144
			エキゾーストセンタ		
			プレッシャセンタ		
SY5□31-C6		2位置	シングル	C6 ø6ワンタッチ管継手	120
			ダブル		130
		3位置	クローズドセンタ		140
			エキゾーストセンタ		
			プレッシャセンタ		
SY5□31-C8		2位置	シングル	C8 ø8ワンタッチ管継手	108
			ダブル		118
		3位置	クローズドセンタ		128
			エキゾーストセンタ		
			プレッシャセンタ		

バルブ質量

SY7000シリーズ

バルブ型式	シール方式	切換方式		質量 g
SY7□00	弾性体シール	2位置	シングル	110
			ダブル	118
		3位置	クローズドセンタ	133
			エキゾーストセンタ	
			プレッシャセンタ	
		4位置	デュアル3ポート弁	114

バルブ型式	シール方式	切換方式		質量g
SY7□01	メタルシール	2位置	シングル	122
			ダブル	133
		3位置	クローズドセンタ	150
			エキゾーストセンタ	
			プレッシャセンタ	

バルブ型式	シール方式	切換方式		管接続口径 4,2(A,B)	質量 g
SY7□30-02	弾性体シール	2位置	シングル	1/4	125
			ダブル		133
		3位置	クローズドセンタ		147
			エキゾーストセンタ		
			プレッシャセンタ		
		4位置	デュアル3ポート弁		129
SY7□30-C6		2位置	シングル	C6 ø6ワンタッチ管継手	163
			ダブル		171
		3位置	クローズドセンタ		186
			エキゾーストセンタ		
			プレッシャセンタ		
		4位置	デュアル3ポート弁		167
SY7□30-C8		2位置	シングル	C8 ø8ワンタッチ管継手	151
			ダブル		159
		3位置	クローズドセンタ		174
			エキゾーストセンタ		
			プレッシャセンタ		
		4位置	デュアル3ポート弁		155
SY7□30-C10		2位置	シングル	C10 ø10ワンタッチ管継手	136
			ダブル		144
		3位置	クローズドセンタ		159
			エキゾーストセンタ		
			プレッシャセンタ		
		4位置	デュアル3ポート弁		140
SY7□30-C12		2位置	シングル	C12 ø12ワンタッチ管継手	146
			ダブル		154
		3位置	クローズドセンタ		169
			エキゾーストセンタ		
			プレッシャセンタ		
		4位置	デュアル3ポート弁		150

バルブ型式	シール方式	切換方式		管接続口径 4,2(A,B)	質量 g
SY7□31-02	メタルシール	2位置	シングル	1/4	136
			ダブル		148
		3位置	クローズドセンタ		164
			エキゾーストセンタ		
			プレッシャセンタ		
SY7□31-C6		2位置	シングル	C6 ø6ワンタッチ管継手	174
			ダブル		186
		3位置	クローズドセンタ		202
			エキゾーストセンタ		
			プレッシャセンタ		
SY7□31-C8		2位置	シングル	C8 ø8ワンタッチ管継手	162
			ダブル		174
		3位置	クローズドセンタ		190
			エキゾーストセンタ		
			プレッシャセンタ		
SY7□31-C10		2位置	シングル	C10 ø10ワンタッチ管継手	148
			ダブル		159
		3位置	クローズドセンタ		176
			エキゾーストセンタ		
			プレッシャセンタ		
SY7□31-C12		2位置	シングル	C12 ø12ワンタッチ管継手	157
			ダブル		169
		3位置	クローズドセンタ		185
			エキゾーストセンタ		
			プレッシャセンタ		

SY3000/5000/7000 Series
バルブ構造図

弾性体シールタイプ

2位置シングル

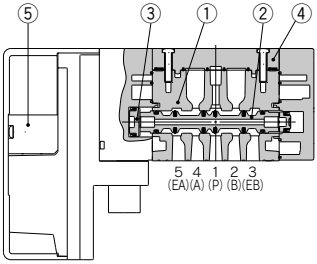

上配管の場合

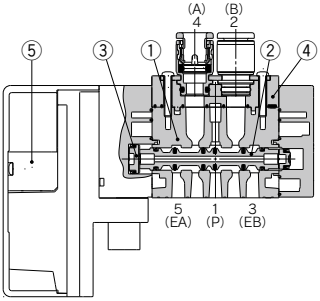

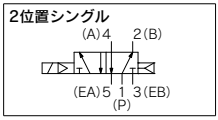

2位置ダブル

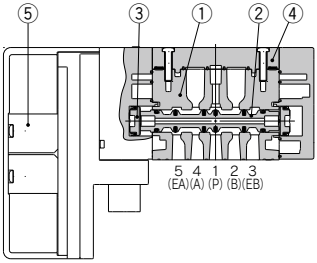

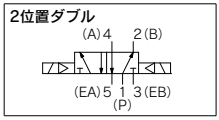

3位置クローズドセンタ／エキゾーストセンタ／プレッシャセンタ

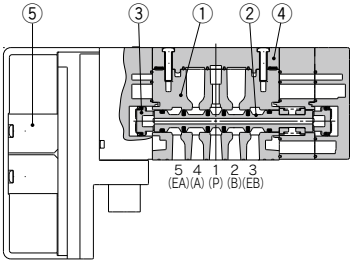

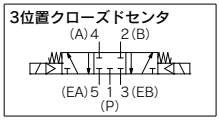

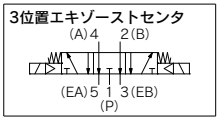

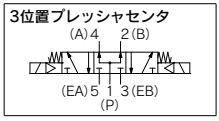

構成部品

番号	部品名	材質	備考
1	ボディ	SY3000：亜鉛ダイカスト SY5000／SY7000：アルミダイカスト	
2	スプール弁	特殊樹脂/HNBR （3位置バルブの場合 アルミ／HNBR）	
3	ピストン	樹脂	
4	ボディカバー Ass'y	樹脂	横配管、裏配管の場合
	ポートブロックAss'y	SY3000：樹脂 SY5000：亜鉛ダイカスト SY7000：アルミダイカスト	上配管の場合
5	パイロット弁Ass'y	—	P.145をご参照ください。

弾性体シールタイプ

4位置デュアル3ポート弁

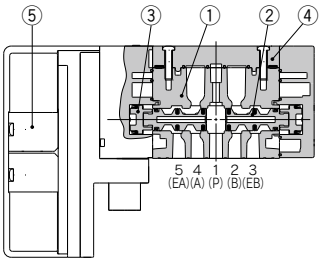

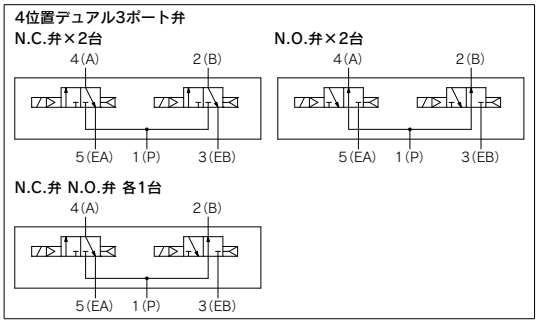

2位置ダブル・背圧防止弁付(バルブ内蔵タイプ)

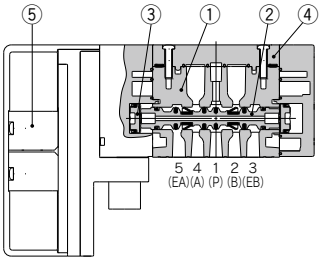

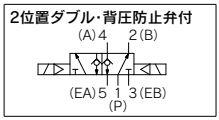

※SY7000にはバルブ内蔵タイプの背圧防止弁はありません。

4位置デュアル3ポート・背圧防止弁付(バルブ内蔵タイプ)

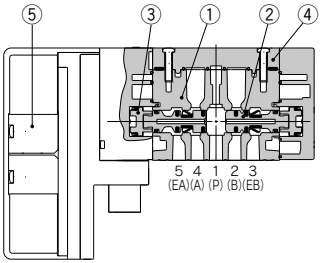

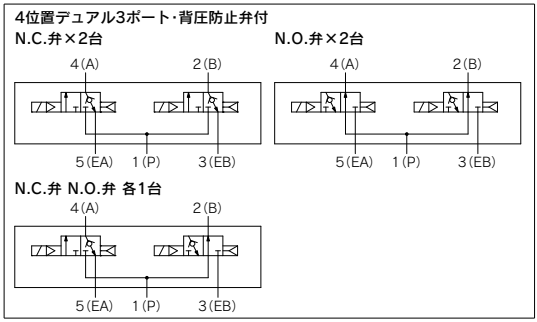

※SY7000にはバルブ内蔵タイプの背圧防止弁はありません。

メタルシールタイプ

2位置シングル

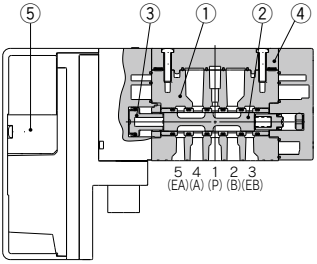

上配管の場合

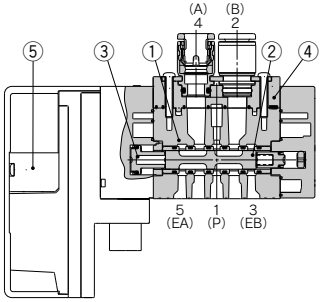

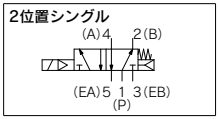

2位置ダブル

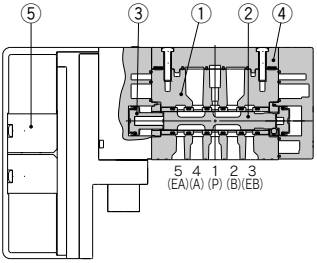

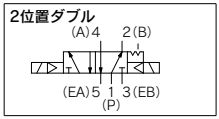

3位置クローズドセンタ／エキゾーストセンタ／プレッシャセンタ

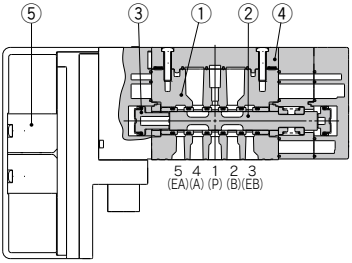

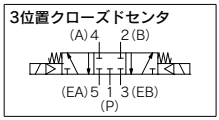

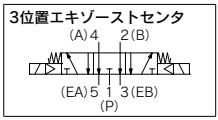

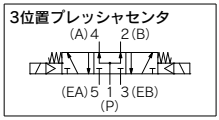

構成部品

番号	部品名	材質	備考
1	ボディ	SY3000：亜鉛ダイカスト SY5000／SY7000：アルミダイカスト	
2	スプール、スリーブ	ステンレス鋼／HNBR	
3	ピストン	樹脂	
4	ボディカバー Ass'y	樹脂	横配管、裏配管の場合
	ボートブロックAss'y	SY3000：樹脂 SY5000：亜鉛ダイカスト SY7000：アルミダイカスト	上配管の場合
5	パイロット弁Ass'y	—	P.145をご参照ください。

バルブ交換部品

ポートブロックAss'y 型式表示方法

SY □0V−6A□−□−□□

●シリーズ

3	3000
5	5000
7	7000

●パイロット仕様

無記号	内部パイロット
R	外部パイロット

●取付オプション

無記号	標準(バルブ取付ねじ脱落防止なし)
1	バルブ取付ねじ脱落防止タイプ

●ねじの種類

無記号	Rc
F	G
N	NPT
T	NPTF

※M5は除く。

●A, Bポート管接続口径
ねじ配管

記号	接続口径	適用シリーズ
M5	M5×0.8	**SY3000**
01	1/8	**SY5000**
02	1/4	**SY7000**

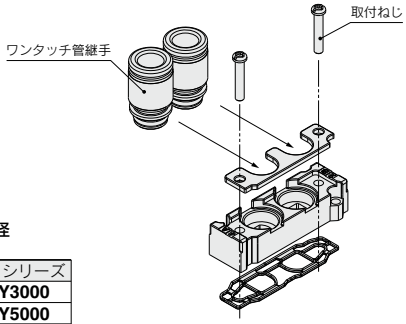

ミリサイズ(ワンタッチ管継手)

記号	接続口径	適用シリーズ		
		SY3000	**SY5000**	**SY7000**
C2	ø2	●	—	—
C3	ø3.2	●	—	—
C4	ø4	●	●	—
C6	ø6	●	●	●
C8	ø8	—	●	●
C10	ø10	—	—	●
C12	ø12	—	—	●

インチサイズ(ワンタッチ管継手)

記号	接続口径	適用シリーズ		
		SY3000	**SY5000**	**SY7000**
N1	ø1/8"	●	—	—
N3	ø5/32"	●	●	—
N7	ø1/4"	●	●	●
N9	ø5/16"	—	●	●
N11	ø3/8"	—	—	●

●ワンタッチ管継手のみの交換も可能です。

管接続口径		**SY3000**	**SY5000**	**SY7000**
ミリサイズ	ø2	VVQ1000-50A-C2	—	—
	ø3.2	VVQ1000-50A-C3	—	—
	ø4	VVQ1000-50A-C4	VVQ1000-51A-C4	—
	ø6	VVQ1000-50A-C6	VVQ1000-51A-C6	VVQ2000-51A-C6
	ø8	—	VVQ1000-51A-C8	VVQ2000-51A-C8
	ø10	—	—	VVQ2000-51A-C10
	ø12	—	—	KQ2H12-17-X899
インチサイズ	ø1/8"	VVQ1000-50A-N1	—	—
	ø5/32"	VVQ1000-50A-N3	VVQ1000-51A-N3	—
	ø1/4"	VVQ1000-50A-N7	VVQ1000-51A-N7	VVQ2000-51A-N7
	ø5/16"	—	VVQ1000-51A-N9	VVQ2000-51A-N9
	ø3/8"	—	—	VVQ2000-51A-N11

ポートブロックAss'y、ワンタッチ管継手、ボディカバーAss'yの交換方法につきましては、P.394、395をご参照ください。

ボディカバーAss'y

※上配管形→横、裏配管形に変更する場合に使用します。

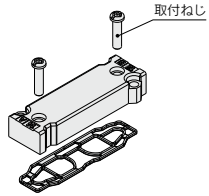

シリーズ		品番	
		標準(バルブ取付ねじ脱落防止なし)	バルブ取付ねじ脱落防止タイプ
SY3000	内部パイロット	SY30V-16A	SY30V-16A-1
	外部パイロット	SY30V-16AR	SY30V-16AR-1
SY5000	内部パイロット	SY50V-16A	SY50V-16A-1
	外部パイロット	SY50V-16AR	SY50V-16AR-1
SY7000	内部パイロット	SY70V-16A	SY70V-16A-1
	外部パイロット	SY70V-16AR	SY70V-16AR-1

※製品型式表示はありません。

パイロット弁Ass'y 型式表示方法(取付ねじ2本、ガスケット付)

V112□□-□A

パイロット弁オプション

無記号	標準 0.7MPa
B	高速応答(0.7MPa)
K	高圧(1.0MPa)※

※高圧(1.0MPa)はメタルシールのみ。

コイル仕様

無記号	標準
T	節電回路付

定格電圧

5	DC24V
6	DC12V

⚠注意

1.パイロット弁Ass'yの交換によりコイル仕様、電圧(ランプ・サージ電圧保護回路含む)変更には対応できませんのでご注意ください。
2.節電回路付のコイル仕様から、高圧・節電回路付の変更には対応できませんのでご注意ください。

パイロット弁交換方法

パイロットカバーAss'y

シリーズ	品番
SY3000	SY30V-25A
SY5000	SY50V-25A
SY7000	

※パイロットカバー ×1+
Bタイト皿ねじ×1

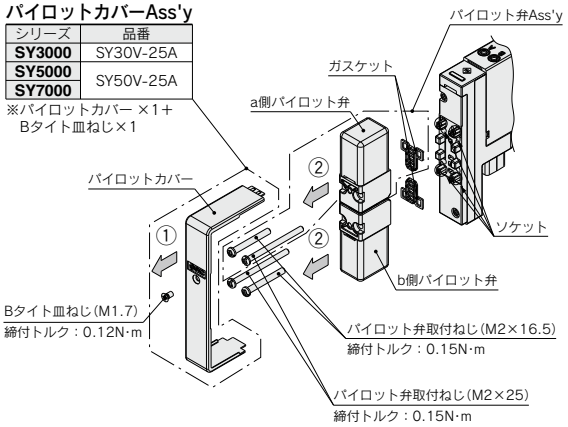

- Bタイト皿ねじを緩めてパイロットカバーを①矢印方向に取外してください。
- パイロット弁取付ねじを外してください。
- パイロット弁を②矢印方向に取外してください。

※組立の場合は逆の手順で作業してください。

注1) ガスケット装着の確認およびソケットを曲げないようご注意ください。
注2) パイロット弁取付ねじは長さが2種類ありますので組付けの際はご注意ください。

SY5000/7000 Series
残圧排気弁付バルブ

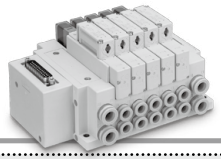

搭載可能マニホールド	SS5Y5/7-50/51型マニホールド SS5Y5/7-(M)10/11型マニホールド サブプレート単体タイプ(上配管タイプを除く)

型式表示方法(取付ねじ付)

SY 5 3 0 0 □ □ - 5 □ □ 1 - E - □ - □ □ □

❶ ❷ ❸ ❹ ❺ ❻

シリーズ

5	SY5000
7	SY7000

ベース配管形
(上配管形は選択できません。)

切換方式

3	3位置クローズドセンタ※

※対応はクローズドセンタのみになります。

残圧排気弁付

E	残圧排気弁付※

※取付ねじ種類 六角穴付ボルトBおよびねじ脱落防止タイプK,Hはありません。

⚠ Protective class class Ⅲ (Mark: ⟨Ⅲ⟩)

ねじの種類

ポート管接続口径

ポート配管方向

配線仕様

サブプレート付

サブプレート付の場合
※P.157の⑮～⑱を選択してください。

❶ シール方式

0	弾性体シール
1	メタルシール

❷ パイロット弁オプション

無記号	標準(0.7MPa)
B	高速応答(0.7MPa)
K※	高圧(1.0MPa)

※高圧タイプはメタルシールのみです。

❸ コイル仕様

無記号	標準
T	節電回路付(長期連続通電タイプ)

※バルブを長期連続通電で使用する場合は、必ず節電回路付を選択してください。
※節電回路付を選択した場合、通電時間にご注意ください。詳しくはP.391をご参照ください。

❹ 定格電圧

5	DC24V
6	DC12V

※マニホールドの配線方式により対応する定格電圧が異なりますので、マニホールド型式のページをご参照ください。

❺ ランプ・サージ電圧保護回路およびコモン仕様

記号	ランプ付	サージ電圧保護回路	コモン仕様
無記号	—	—	無極性
R	—	●	
U	●		
S	—		プラスコモン
Z	●		
NS	—		マイナスコモン
NZ	●		

※無極性の場合、サージ電圧の回り込みにご注意ください。詳しくはP.392をご参照ください。
※節電回路付の場合、"Z, NZ"タイプになります。

❻ マニュアル

無記号: ノンロック プッシュ式	D: プッシュターン ロック式 ドライバ 操作形
E: プッシュターン ロック式 手操作形	F: スライド形 ロック式

※安全スライドロックマニュアル付につきましてはP.154をご参照ください。
※**バルブを単体で発注する場合にはベースガスケットは付属していません。**
ベースガスケットはマニホールド側に付属しているため、メンテナンスでベースガスケットが必要な場合は別途手配してください。
ベースガスケット品番はP.212またはP.367をご参照ください。
取付ねじ品番は表1をご参照ください。

表1. バルブ取付ねじ

SY5000	SY7000
SY5000-221-2A (2本入り)	SY7000-221-10A (3本入り)

バルブ仕様

弁構造		弾性体シール	メタルシール
		残圧排気弁付3位置クローズドセンタバルブ注1)	
使用流体		空気	
使用圧力範囲 MPa注2)		0.3 ～ 0.7	0.3～0.7(高圧:0.3～1)
質量 g	SY5000	117	128
	SY7000	156	177

注1)残圧排気弁部分は弾性体シールになります。
注2)内部パイロットタイプのみになります。
注3)その他の仕様につきましてはP.136バルブ仕様と共通になります。
注4)単独SUP./EXH.スペーサ、スペーサ形減圧弁と組合せてご使用の場合、取付ねじ長さが異なります。詳細は当社にご確認ください。

JIS記号

〈1(P)ポート排気時〉

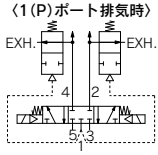

〈1(P)ポート加圧時〉

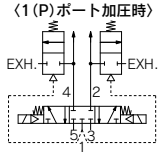

3位置クローズドセンタバルブのPポート供給圧力を排気すると、シリンダポートの圧力が排気される構造になっています。

外形寸法図

SY5000

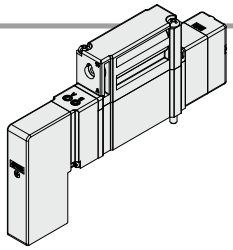

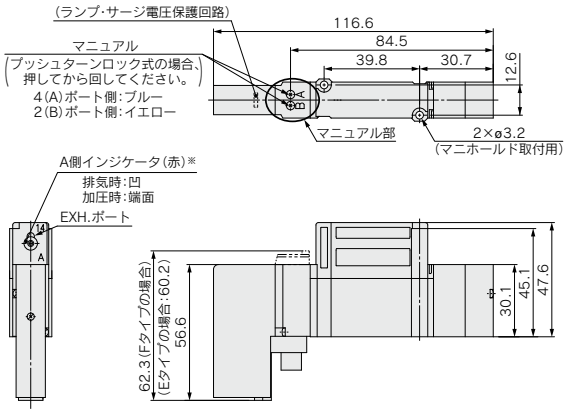

SY7000

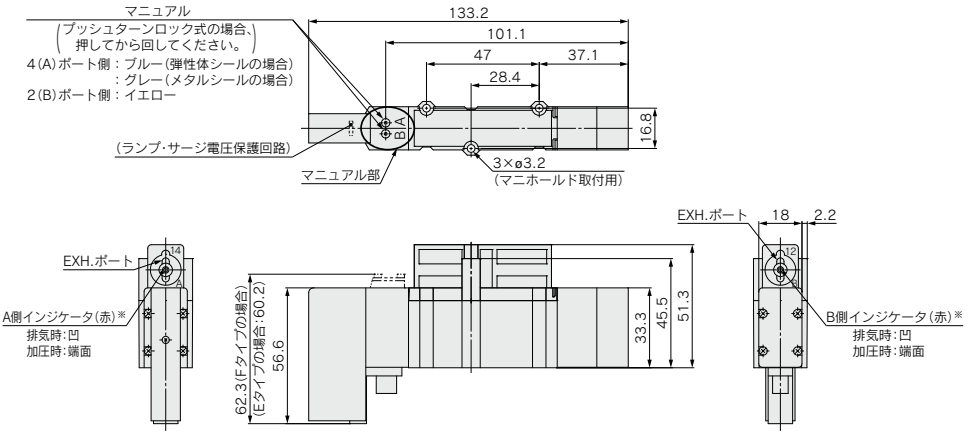

※インジケータは加圧状態を示すものですので、押さないでください。

外部パイロット専用

絞り弁付真空破壊バルブ
SY3000/5000 Series

CE

搭載可能マニホールド［外部パイロット仕様］	SS5Y3/5-50/52型マニホールド SS5Y3/5-(M)10/11/12型マニホールド サブプレート単体タイプ(SS5Y3-11タイプは除く)

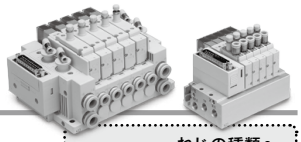

型式表示方法(取付ねじ付)

横配管形／裏配管形　SY 3 A 0 R □ − 5 □ □ 1 − □

上配管形　SY 3 A 3 R □ − 5 □ □ 1 − C6 − □

❶ ❷ ❸ ❹ ❺ ❻ ❼ ❽

ねじの種類
ポート管接続口径
ポート配管方向
配線仕様
サブプレート付の場合※P.157の⑮〜⑱を選択してください。
サブプレート付

❶ シリーズ

3	SY3000
5	SY5000

❷ パイロット仕様

R	外部パイロット

❹ 定格電圧

5	DC24V
6	DC12V

❸ コイル仕様

無記号	標準
T	節電回路付(長期連続通電タイプ)

※バルブを長期連続通電で使用する場合は、必ず節電回路付を選択してください。
※節電回路付を選択した場合、通電時間にご注意ください。詳しくはP.391をご参照ください。

Protective class class Ⅲ (Mark: ⏚)

❺ ランプ·サージ電圧保護回路およびコモン仕様

記号	ランプ付	サージ電圧保護回路	コモン仕様
無記号	—	—	無極性
R	—	●	
U	●		
S	—		プラスコモン
Z	●		
NS	—		マイナスコモン
NZ	●		

※無極性の場合、サージ電圧の回り込みにご注意ください。詳しくはP.392をご参照ください。
※節電回路付の場合、"Z, NZ"タイプになります。

❻ マニュアル

無記号: ノンロック プッシュ式



D: プッシュターン ロック式 ドライバ操作形



E: プッシュターン ロック式 手操作形



F: スライド形 ロック式



※安全スライドロックマニュアル付につきましては、P.154をご覧ください。

マニホールドアセンブリの表示方法(手配例)

表示例(SS5Y3-10F1-□□Rの場合)

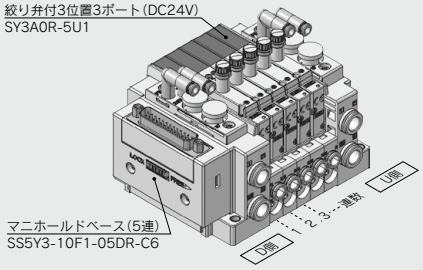

SS5Y3-10F1-05DR-C6‥1set(10型5連マニホールドベース品番)
＊SY3A0R-5U1(絞り弁付3位置3ポート品番)‥‥‥‥‥‥‥‥‥‥5set
＊印は組込み記号です。
＊印を搭載するバルブ等の品番の初めに付けてください。

・バルブ連数はD側から1連目となります。
・マニホールド品番の下に、搭載するバルブを図に示す1連目より順番に併記してください。
なお、配列が複雑になる場合はマニホールド仕様書にてご指示ください。

❼ Bポート接続口径

ワンタッチ管継手配管(ミリサイズ)

記号	Bポート	SY3000	SY5000
C4	ø4ワンタッチ管継手	●	●
C6	ø6ワンタッチ管継手	●	●
C8	ø8ワンタッチ管継手	—	●

ワンタッチ管継手(インチサイズ)

記号	Bポート	SY3000	SY5000
N3	ø5/32"ワンタッチ管継手	●	●
N7	ø1/4"ワンタッチ管継手	●	●
N9	ø5/16"ワンタッチ管継手	—	●

※連数ごとに口径を選択する場合は、マニホールド仕様書で別途ご指示ください。
注) マニホールドベース、サブプレートに搭載する場合、Aポートはプラグされます。
マニホールドベース、サブプレートを別途手配された場合は、Aポートにプラグを取付けてご使用ください。

❽ 取付ねじ種類

無記号	プラマイなべ小ねじ
B	六角穴付ボルト

※**バルブを単体で発注する場合にはベースガスケットは付属していません。**
ベースガスケットはマニホールド側に付属しているため、メンテナンスでベースガスケットが必要な場合は別途手配してください。
ベースガスケット、取付ねじ品番はP.212またはP.367をご参照ください。
※単独SUP.,EXH.スペーサAss'yおよびスペーサ形減圧弁を使用する箇所には"B, H"は選択できません。

SMC

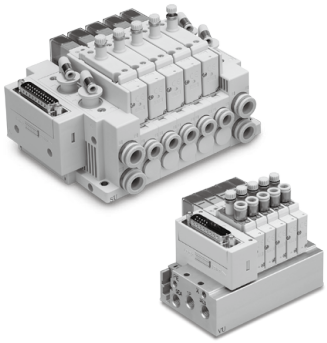

バルブ仕様

弁構造		絞り弁付3位置3ポートバルブ
シール方式		弾性体シール
使用流体		空気
切換方式		ノーマルクローズ
使用圧力範囲 MPa	破壊圧力ポート1(P)	0～0.6
	真空圧ポート3(EB), 3/5(E)	−100kPa～0.7注1)
	パイロットXポート	破壊圧力+0.1以上(最低0.25)～0.7
絞り弁操作方法		手操作形

注1) 用途に応じて正圧での使用が可能です。
注2) その他の仕様につきましては、P.136のバルブ仕様と共通になります。
注3) 高速応答タイプはありません。

質量表

バルブ型式	質量 g
SY3A0R	90

バルブ型式	管接続口径	質量 g
	2(B)ポート	
SY3A3R	C4	91
	C6	93

バルブ型式	質量 g
SY5A0R	94

バルブ型式	管接続口径	質量 g
	2(B)ポート	
SY5A3R	C4	118
	C6	115
	C8	121

JIS記号

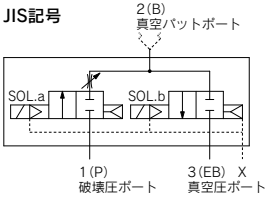

応答時間

バルブ型式	ランプ・サージ電圧保護回路なし	ランプ・サージ電圧保護回路付	
		S, Zタイプ	R, Uタイプ
SY3A□R	18	26	18
SY5A□R	27	32	27

※P=0.1MPa X=0.5MPa時

マニホールド流量特性注1)

流量特性(絞り弁全開時)

①プラグイン金属ベース仕様

マニホールド型式	管接続口径		バルブ流量特性			
	1,3 (P,EB)	2 (B)	1→2(P→B)		2→3(B→EB)	
			C[dm³/(s·bar)]	b	C[dm³/(s·bar)]	b
SS5Y3-50R(横配管)	1/8	C6	0.7	0.24	1.0	0.16
SS5Y3-52R(上配管)	1/8	C6	1.0	0.25	1.1	0.25
SS5Y5-50R(横配管)	1/4	C8	1.0	0.30	2.3	0.10
SS5Y5-52R(上配管)	1/4	C8	1.4	0.16	2.4	0.14

②プラグインコネクタ接続ベース仕様

マニホールド型式	管接続口径		バルブ流量特性			
	1,3 (P,EB)	2 (B)	1→2(P→B)		2→3(B→EB)	
			C[dm³/(s·bar)]	b	C[dm³/(s·bar)]	b
SS5Y3-10R(横配管)	C8	C6	0.7	0.36	1.2	0.22
SS5Y3-12R(上配管)	C8	C6	1.0	0.26	1.2	0.20
SS5Y5-10R(横配管)	C10	C8	1.0	0.20	2.9	0.17
SS5Y5-11R(裏配管)	C10	C8	1.0	0.30	3.3	0.24
SS5Y5-12R(上配管)	C10	C8	1.4	0.15	2.6	0.24

※有効断面積Sと音速コンダクタンスCとの換算：S=5.0×C
注1) マニホールドベース(5連)取付時の値。

絞り弁の流量[流路　1(P)→2(B)の場合]

SY3A0R

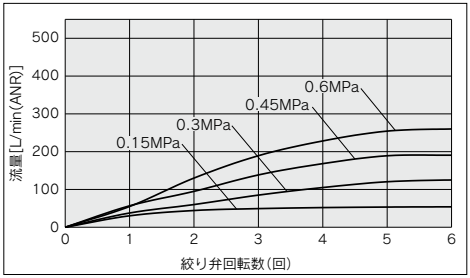

SY5A0R

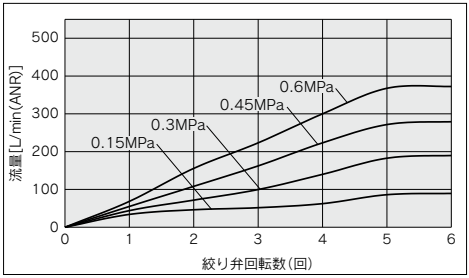

SY3A3R-C4

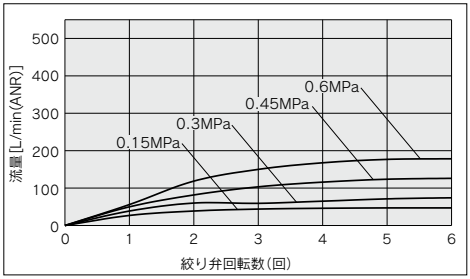

SY5A3R-C4

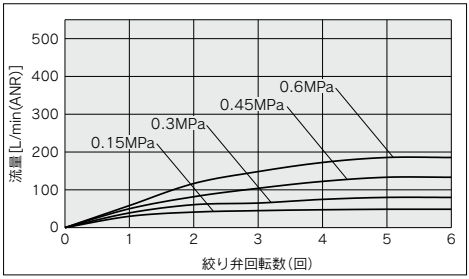

SY3A3R-C6

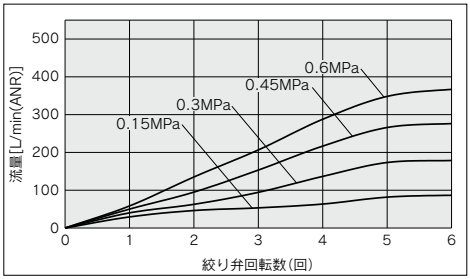

SY5A3R-C6

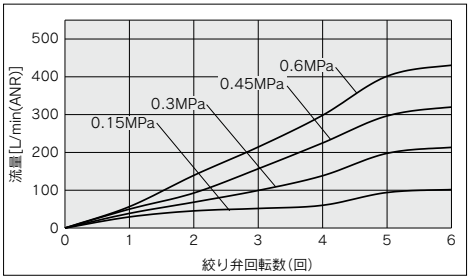

SY5A3R-C8

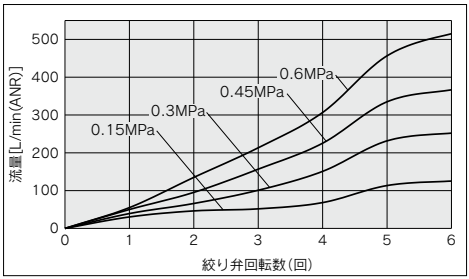

回路例

〈使用例1：単独EXH.スペーサを使用し、2位置ダブルと混載した場合〉

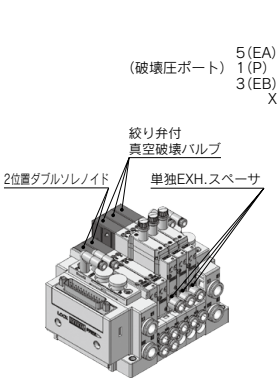

〈使用例2：単独EXH.ブロックとブロッキングディスクを使用し、2位置ダブルと混載した場合〉

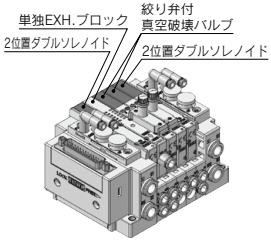

※混載する標準バルブは、内部パイロットおよび外部パイロットタイプどちらも選定可能ですが、1(P)ポートが真空破壊時に圧力降下を生じる可能性がある場合は、外部パイロットタイプを使用してください。

外形寸法図／SY3000

横配管形 SY3A0R

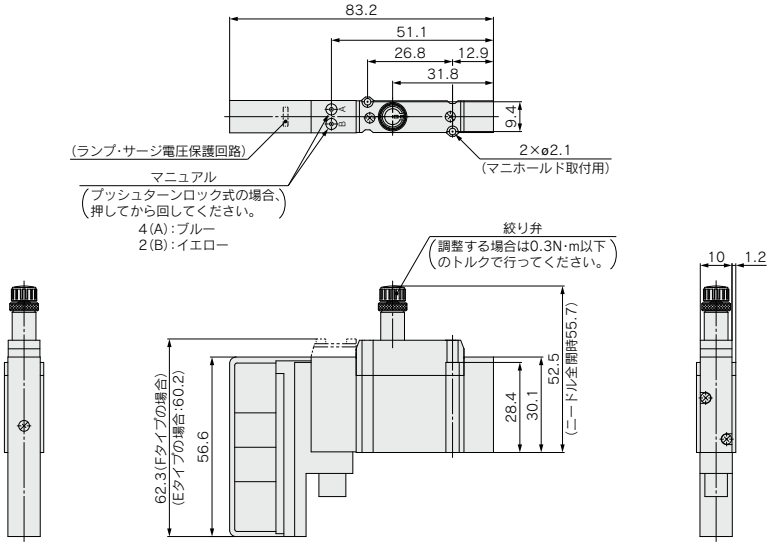

上配管形 SY3A3R

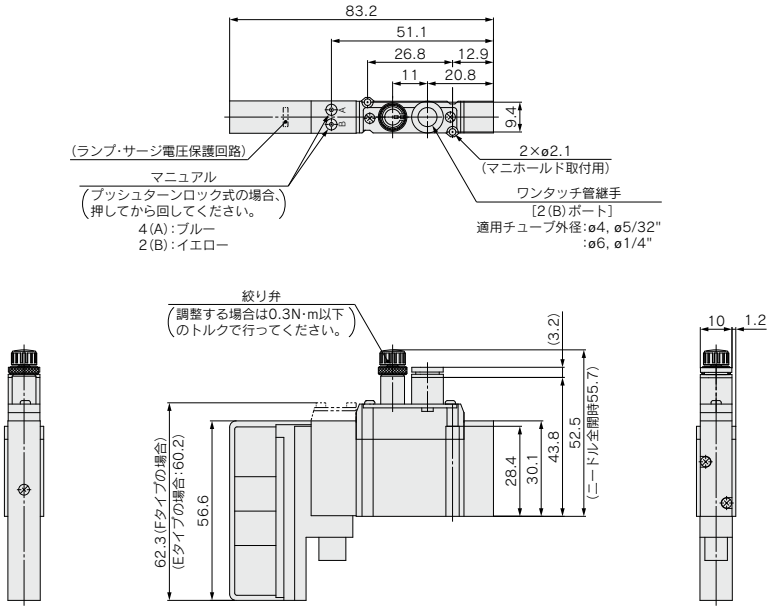

外形寸法図／SY5000

横配管形
裏配管形 **SY5A0R**

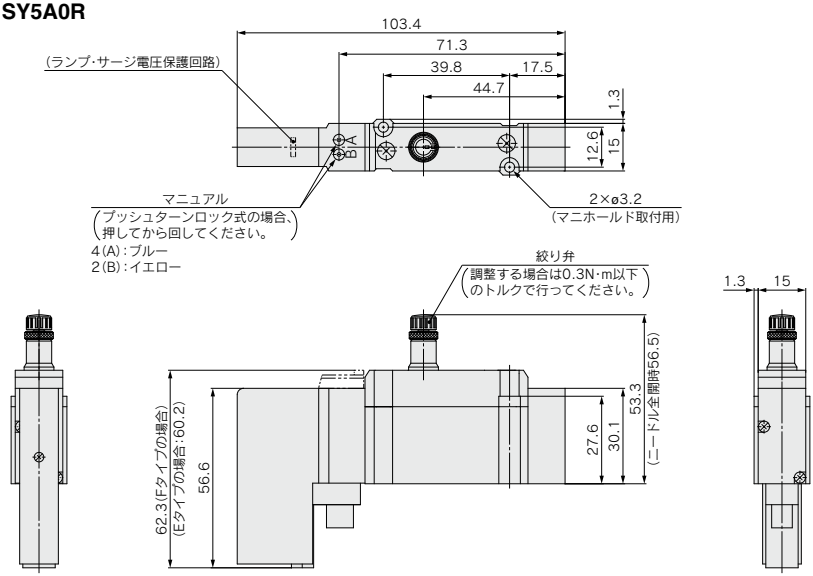

上配管形 **SY5A3R**

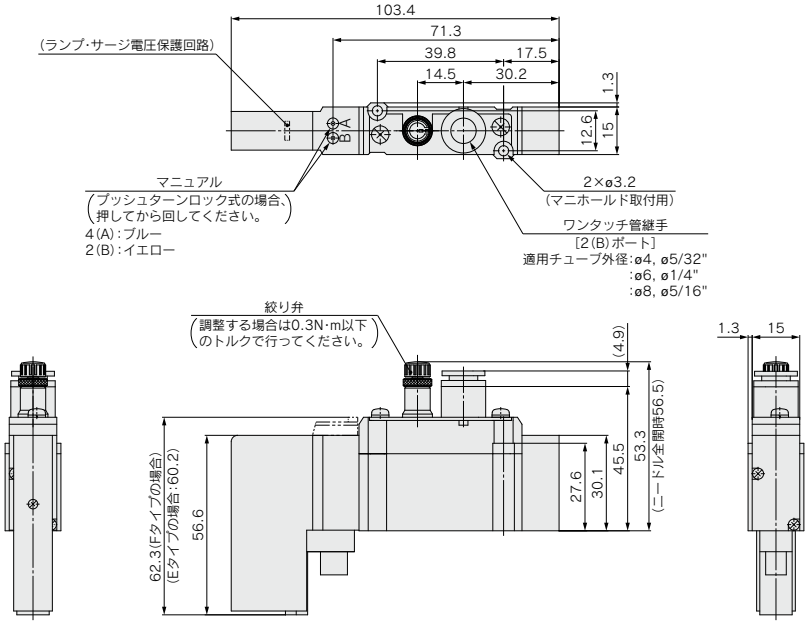

オーダーメイド仕様

詳しい寸法・仕様および納期につきましては、当社にご確認ください。

Order Made

1 主弁フッ素ゴム仕様

表示記号 **-X90**

主弁部フッ素ゴム仕様なので次の用途などに使用できます。

・推奨タービン油以外の給油使用時に、スプール弁パッキン膨潤による作動不良が発生、またはその可能性がある場合。

適用バルブシリーズ **SY3□$^{0}_{3}$0, SY5□$^{0}_{3}$0, SY7□$^{0}_{3}$0**(弾性体シールのみ)

SY$^{3}_{5}_{7}$□$^{0}_{3}$0□□□□−□□□1−□□−□−X90

●標準品と同様にご記入ください。
仕様・性能は標準品と同じです。

2 安全スライドロックマニュアル付ソレノイドバルブ

表示記号 **-X13**

スライド形ロック式マニュアルに安全ロックを付加したタイプです。
(P.127をご参照ください。)



SY$^{3}_{5}_{7}$□$^{00}_{31}$□□□□−□□G1−□−X13

●標準品と同様にご記入ください。
仕様・性能は標準品と同じです。

3 メタルシールバルブ　主弁、パイロット弁集合排気形

表示記号 **-X16**

パイロット弁の排気方法を主弁の排気ポートに集合させたタイプです。

SY$^{3}_{5}_{7}$□$^{0}_{3}$1□□□□−□□□1−□□−X16

●標準品と同様にご記入ください。
※バルブの応答時間が標準品より遅くなりますので
ご注意ください。詳細は当社にご確認ください。

プラグイン サブプレートタイプ
[IP67対応]

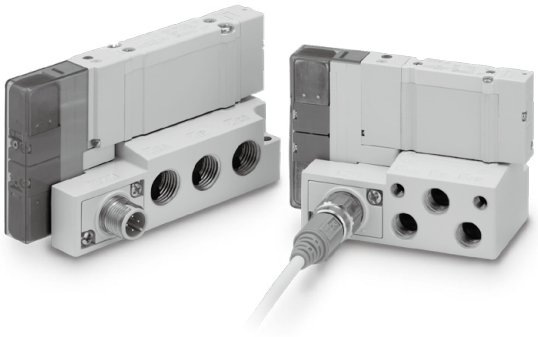

SY3000/5000/7000 Series

プラグイン 単体・サブプレートタイプ[IP67対応]

(横配管、裏配管、上配管形)

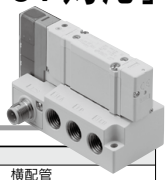

プラグイン サブプレート仕様

マニホールド型式		プラグインサブプレート		
配管方向	横配管形	1(P), 5(EA)/3(EB)ポート, 4(A)/2(B)ポート	横配管	
	裏配管形	1(P), 5(EA)/3(EB)ポート, 4(A)/2(B)ポート	裏配管	
	上配管形	1(P), 5(EA)/3(EB)ポート	横配管	
		4(A)/2(B)ポート	上配管	
SUP.,EXH.ポート方式		SUP.,EXH. 個別ポート[5(EA),3(EB)個別]		
適用コネクタ		M12防水コネクタ		
内部配線		プラスコモン、マイナスコモン		
管接続口径	横配管形	1(P), 5(EA)/3(EB)ポート, 4(A)/2(B)ポート	SY3000	1/8
			SY5000	1/4
			SY7000	3/8
	裏配管形	1(P), 5(EA)/3(EB)ポート, 4(A)/2(B)ポート	SY3000	1/8
			SY5000	1/4
			SY7000	3/8
	上配管形	1(P), 5(EA)/3(EB)ポート	SY3000	1/8
			SY5000	1/4
			SY7000	3/8
		4(A)/2(B)ポート	バルブに準じる。注1)	
保護構造(IEC60529による)		IP67		
質量: W [g] 注2)	SY3000	横配管	99	
		裏配管	109	
		上配管	104	
	SY5000	横配管	145	
		裏配管	172	
		上配管	159	
	SY7000	横配管	205	
		裏配管	232	
		上配管	227	

注1) バルブ仕様につきましてはP.136をご参照ください。
注2) 質量はバルブ、ケーブルの質量は含みません。バルブを搭載した質量はP.138のバルブ質量を加算し、ケーブルの質量を含む場合は、P.158のコネクタケーブルの質量を加算してください。

プラグイン サブプレート流量特性

弾性体

シリーズ	サブプレート配管方向	継手接続口径 (P,E)	継手接続口径 (A,B)	1→4/2 C	1→4/2 b	4/2→5/3 C	4/2→5/3 b
SY3000	横配管	1/8	1/8	1.8	0.27	1.7	0.26
	裏配管	1/8	1/8	1.7	0.23	1.4	0.27
	上配管	1/8	C6	1.3	0.34	1.5	0.27
SY5000	横配管	1/4	1/4	4.2	0.21	4.0	0.26
	裏配管	1/4	1/4	4.0	0.19	4.0	0.23
	上配管	1/4	C8	2.9	0.29	4.1	0.33
SY7000	横配管	3/8	3/8	6.5	0.24	6.3	0.23
	裏配管	3/8	3/8	6.4	0.22	6.3	0.22
	上配管	3/8	C12	5.4	0.30	6.0	0.27

※有効断面積Sと音速コンダクタンスCとの換算：S=5.0×C。
注) 2位置タイプ単独作動の場合。

メタルシール

シリーズ	サブプレート配管方向	継手接続口径 (P,E)	継手接続口径 (A,B)	1→4/2 C	1→4/2 b	4/2→5/3 C	4/2→5/3 b
SY3000	横配管	1/8	1/8	1.4	0.14	1.3	0.26
	裏配管	1/8	1/8	1.3	0.13	1.3	0.22
	上配管	1/8	C6	1.2	0.22	1.4	0.29
SY5000	横配管	1/4	1/4	3.2	0.13	3.5	0.16
	裏配管	1/4	1/4	3.0	0.12	3.2	0.17
	上配管	1/4	C8	2.6	0.23	3.2	0.19
SY7000	横配管	3/8	3/8	4.6	0.10	4.9	0.16
	裏配管	3/8	3/8	4.6	0.10	4.9	0.17
	上配管	3/8	C12	4.0	0.18	4.7	0.16

型式表示方法

(バルブ) + (サブプレート) の場合(バルブ搭載品番)

SY 3 1 0 0 □ □ □ □ - 5 □ □ 1 - □ □ - □ - W1 - □ 01 □

❶ ❷ ❸ ❹ ❺ ❻ ❼ ❽ ❾ ❿ ⓫ ⓬ ⓭ ⓮ ⓯ ⓰ ⓱ ⓲

❶ シリーズ

3	SY3000
5	SY5000
7	SY7000

❷ 切換方式

1	2位置	シングル
2		ダブル
3	3位置	クローズドセンタ
4		エキゾーストセンタ
5		プレッシャセンタ
A※	4位置 デュアル 3ポート	N.C./N.C.
B※		N.O./N.O.
C※		N.C./N.O.

※4位置デュアル3ポート弁は弾性体シールのみです。

❸ バルブ配管種類

0	ベース配管形(ポート配管方向 横/裏配管の場合)
3	上配管形(4A, 2Bポート配管方向 上配管の場合)

❹ シール方式

0	弾性体シール
1	メタルシール

❺ パイロット仕様

無記号	内部パイロット
R	外部パイロット

❻ 背圧防止弁(バルブ内蔵タイプ)

無記号	なし
H	内蔵

※弾性体シールのみです。
※3位置およびSY7000にはバルブ内蔵タイプの背圧防止弁はありません。

❼ パイロット弁オプション

無記号	標準(0.7MPa)
B	高速応答(0.7MPa)
K※	高圧(1.0MPa)

※高圧タイプはメタルシールのみです。

❽ コイル仕様

無記号	標準
T	節電回路付(長期連続通電タイプ)

※バルブを長期連続通電で使用する場合は、必ず節電回路付を選択してください。
※節電回路付を選択した場合、通電時間にご注意ください。詳しくはP.391をご参照ください。

❾ 定格電圧

5	DC24V
6	DC12V

❿ ランプ・サージ電圧保護回路およびコモン仕様

記号	ランプ付	サージ電圧保護回路	コモン仕様
無記号	—	—	無極性
R	—	●	
U	●		
S	—		プラスコモン
Z	●		
NS	—		マイナスコモン
NZ	●		

※無極性の場合、サージ電圧の回り込みにご注意ください。詳しくはP.392をご参照ください。
※節電回路付の場合、"Z, NZ"タイプになります。

⓫ マニュアル

無記号: ノンロック プッシュ式

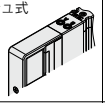

D: プッシュターン ロック式 ドライバ操作形

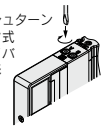

E: プッシュターン ロック式 手操作形

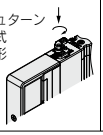

F: スライド形 ロック式

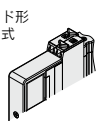

※安全スライドロックマニュアル付につきましてはP.154をご参照ください。

⓬ A, Bポート管接続口径(※上配管形バルブのみ)

ねじ配管

記号	管接続口径	適用シリーズ
M5	M5×0.8	SY3000
01	1/8	SY5000
02	1/4	SY7000

ミリサイズ(ワンタッチ管継手)

記号	A, Bポート	SY3000	SY5000	SY7000
C2	ø2	●	—	—
C3	ø3.2	●	—	—
C4	ø4	●	●	—
C6	ø6	●	●	●
C8	ø8	—	●	●
C10	ø10	—	—	●
C12	ø12	—	—	●

インチサイズ(ワンタッチ管継手)

記号	A, Bポート	SY3000	SY5000	SY7000
N1	ø1/8"	●	—	—
N3	ø5/32"	●	●	—
N7	ø1/4"	●	●	●
N9	ø5/16"	—	●	●
N11	ø3/8"	—	—	●

⓭ A, Bポートねじの種類(上配管形バルブのみ)

無記号	Rc
F	G
N	NPT
T	NPTF

※M5の場合は無記号のみです。

⓮ 取付ねじ種類

無記号	プラマイなべ小ねじ
B	六角穴付ボルト
K	プラマイなべ小ねじ(ねじ脱落防止タイプ)
H	六角穴付ボルト(ねじ脱落防止タイプ)

※"K, H"はメンテナンス時などにバルブを取外した際、取付ねじがバルブから脱落しにくいように、バルブのボディカバーに脱落防止構造を施しています。
※メンテナンスでベースガスケット、取付ねじが必要な場合はP.158をご参照ください。
※オプションのスペーサAss'y類を使用する場合には"B, H"は選択できません。

⓯ 配線仕様(サブプレート)

WO	M12コネクタケーブルなし
W1	M12コネクタケーブル付(300mm)
W2	M12コネクタケーブル付(500mm)
W3	M12コネクタケーブル付(1000mm)
W4	M12コネクタケーブル付(2000mm)
W7	M12コネクタケーブル付(5000mm)

※M12コネクタケーブル付の場合、コネクタケーブルは同梱されます。

⓰ ポート配管方向(サブプレート)

無記号	横配管
B	裏配管
V※	上配管(1P,5EA,3EBポートは横配管)

※バルブ配管種類"3"上配管形のみとなります。

⓱ ポート管接続口径(サブプレート)

記号	管接続口径	適用シリーズ
01	1/8	SY3000
02	1/4	SY5000
03	3/8	SY7000

⓲ ねじの種類(サブプレート)

無記号	Rc
F	G
N	NPT
T	NPTF

注1)特注品(オーダーメイド仕様含む)バルブ、マニホールドオプション(スペーサ類)をサブプレートに搭載する場合は、サブプレート単品品番にバルブ、スペーサ品番を併記して手配してください。詳しくはP.158の手配例をご参照ください。
注2)残圧排気弁付バルブと絞り弁付真空破壊バルブを搭載する場合は、P.146、P.148の型式を選択した後に上記型式の⓯～⓲を選択してください。

型式表示方法

(サブプレート) の場合(サブプレート単品品番)
※バルブなし

SY 3 0M－27－1－W1－ ■ 01 ■
❶ ❷ ❸ ❹ ❺

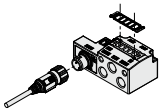

※ベースガスケットは同梱されます。
※バルブ取付ねじは含まれません。

❶ シリーズ

3	SY3000
5	SY5000
7	SY7000

❷ 配線仕様

WO	M12コネクタケーブルなし
W1	M12コネクタケーブル付(300mm)
W2	M12コネクタケーブル付(500mm)
W3	M12コネクタケーブル付(1000mm)
W4	M12コネクタケーブル付(2000mm)
W7	M12コネクタケーブル付(5000mm)

注1) コネクタケーブル品番は下表をご参照ください。
注2) M12コネクタケーブル付の場合、コネクタケーブルは同梱されます。

❸ ポート配管方向(サブプレート)

無記号	横配管
B	裏配管
V	上配管[1(P),5(EA),3(EB)ポートは横配管]

❹ ポート管接続口径

記号	管接続口径	適用シリーズ
01	1/8	SY3000
02	1/4	SY5000
03	3/8	SY7000

❺ サブプレートねじの種類

無記号	Rc
F	G
N	NPT
T	NPTF

特注品(オーダーメイド仕様含む)バルブをサブプレートに搭載する場合の表示方法(手配例:X90の場合)

SY30M-27-1-W1-01……1set(サブプレート単品品番)
＊**SY3200-5U1-X90**……1set(2位置ダブル品番 主弁フッ素ゴム仕様)

マニホールドオプション(スペーサ類)搭載時の手配例

SY30M-27-1-W1-01……1set(サブプレート単品品番)
＊**SY3400-5U1**……1set(3位置エキゾーストセンタ品番)
＊**SY30M-60-1A**……1set(残圧排気弁付パーフェクトスペーサ品番)

⚠注意

パーフェクトスペーサは製品の性質上、お客様での組付けは推奨できません。ご使用の場合は上記、手配例のように必ずサブプレートに搭載した形で手配をお願いいたします。

サブプレート用部品品番

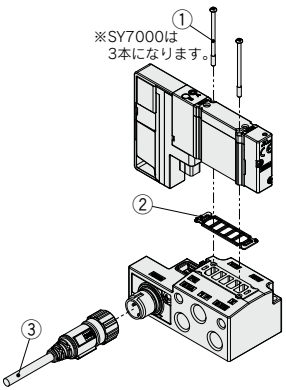

番号	部品名		SY3000	SY5000	SY7000	備考
①	バルブ取付ねじ	プラマイなべ小ねじ	**SY3000-23-24A** (M2×32)	**SY5000-221-1A** (M3×32.5)	**SY7000-221-1A** (M3×36.5)	左記品番はバルブ10台分(20本入り)、SY7000は30本入りとなります。
		六角穴付ボルト	**SY3000-222-1A** (M2×32)	**SY5000-222-1A** (M3×32.5)	**SY7000-222-1A** (M3×36.5)	
②	ベースガスケット(サブプレート用)		**SY30M-11-1A**	**SY50M-11-1A**	**SY70M-11-1A**	左記品番はバルブ10台分(10枚入り)となります。
③	M12防水コネクタケーブル		**ZS-37-L**			ケーブル長さ:300mm ケーブル質量:約18g
			ZS-37-M			ケーブル長さ:500mm ケーブル質量:約23g
			ZS-37-N			ケーブル長さ:1000mm ケーブル質量:約36g
			ZS-37-P			ケーブル長さ:2000mm ケーブル質量:約62g
			ZS-37-C			ケーブル長さ:5000mm ケーブル質量:約140g

⚠注意

締付トルク

M2:0.16N·m(SY3000)
M3:0.8N·m(SY5000/7000)

外形寸法図／SY3000シリーズ

SY3□0¦□□□□-□□□1-W□-01□(横配管形)

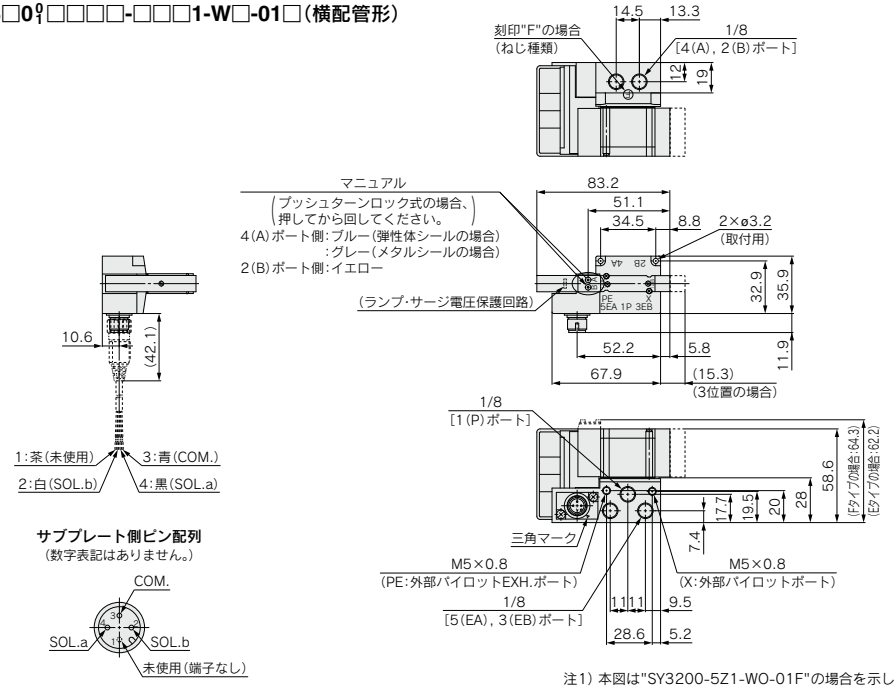

注1) 本図は"SY3200-5Z1-WO-01F"の場合を示します。

SY3□3¦□□□□-□□□1-□□-W□-V01□(上配管形)

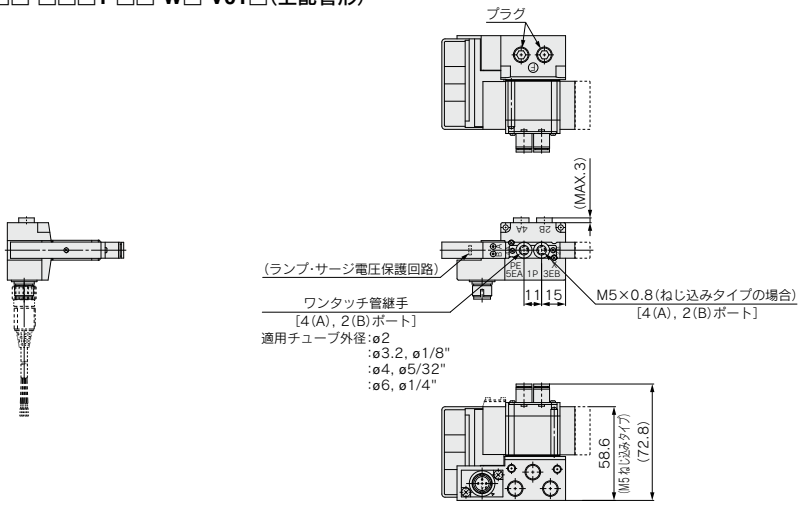

注2) 本図は"SY3230-5Z1-C6-WO-V01F"の場合を示します。
注3) 1(P), 5(EA), 3(EB), X, PEポートは横配管になります。

外形寸法図／SY3000シリーズ

SY3□0¦□□□□-□□□1-W□-B01□（裏配管形）

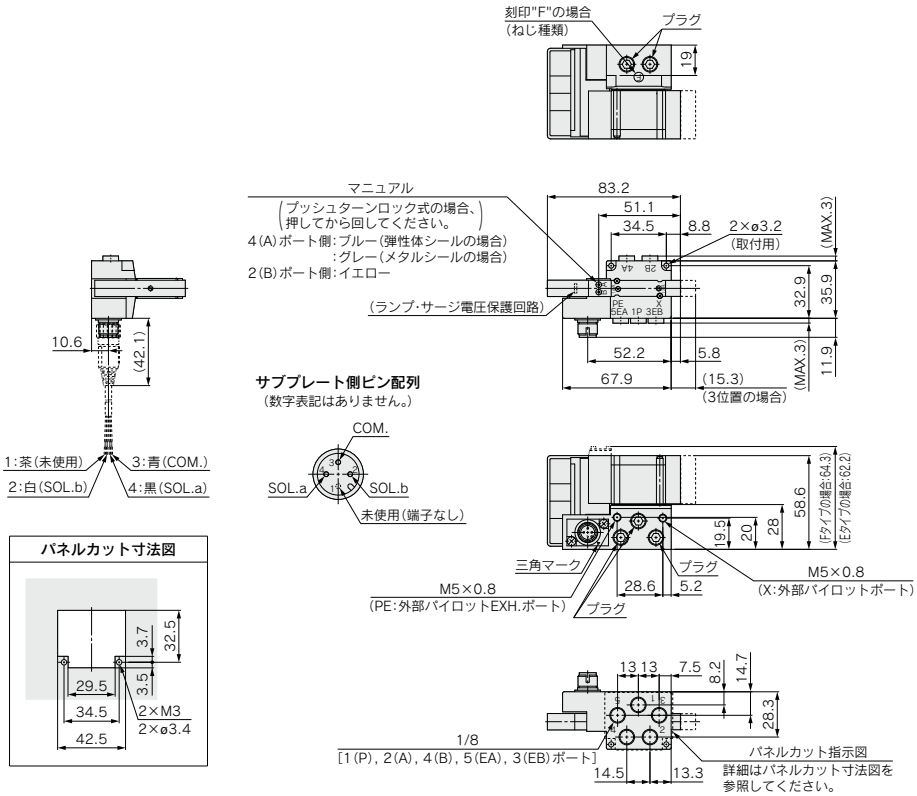

注）本図は"SY3200-5Z1-WO-B01F"の場合を示します。

プラグイン
単体・サブプレート
横配管形
上配管形

外形寸法図／SY5000シリーズ

SY5□0¦□□□□-□□□1-W□-02□（横配管形）

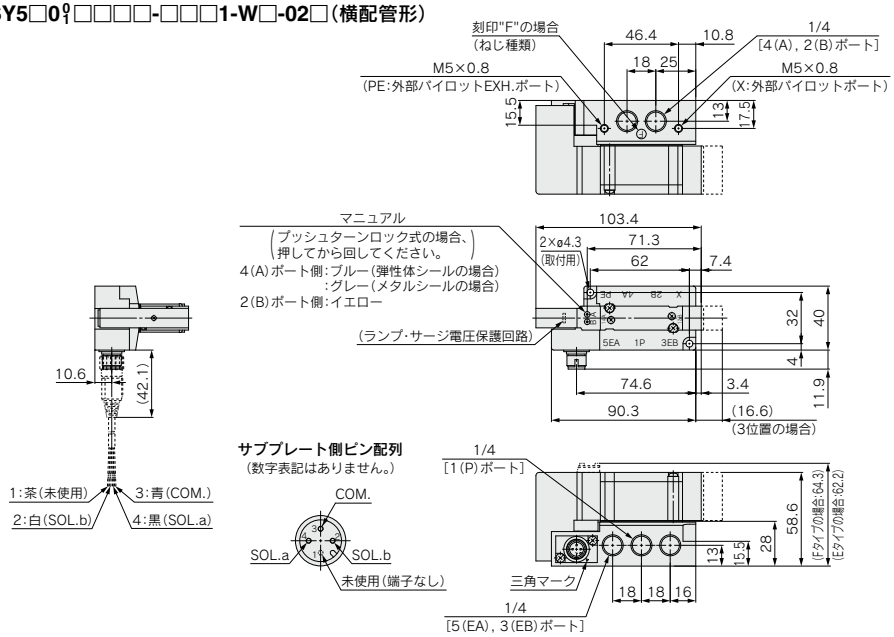

注1) 本図は"SY5200-5Z1-WO-02F"の場合を示します。

SY5□3¦□□□□-□□□1-□□-W□-V02□（上配管形）

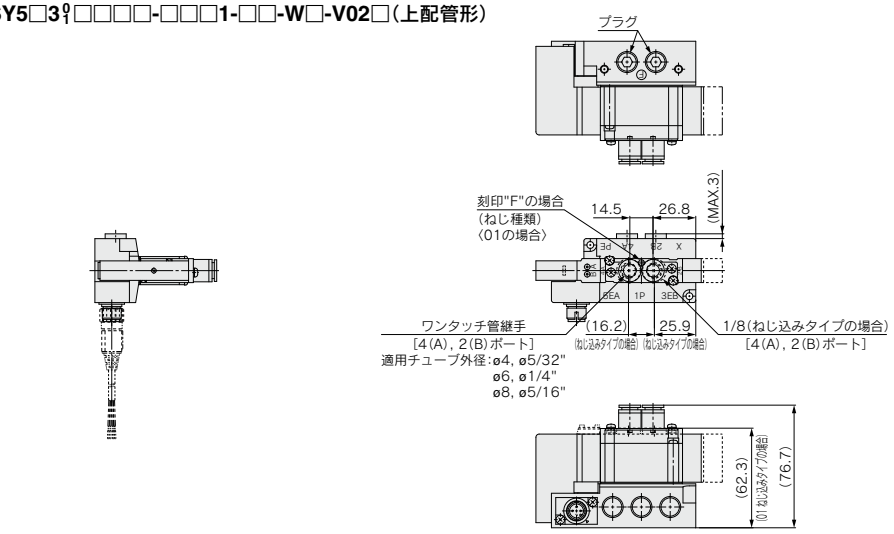

注2) 本図は"SY5230-5Z1-C8-WO-V02F"の場合を示します。
注3) 1(P), 5(EA), 3(EB), X, PEポートは横配管になります。

外形寸法図／SY5000シリーズ

SY5□0¦□□□□-□□□1-W□-B02□（裏配管形）

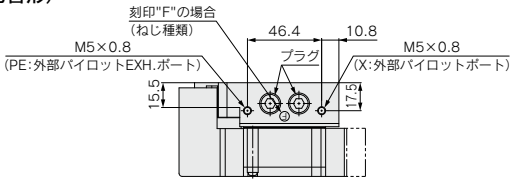

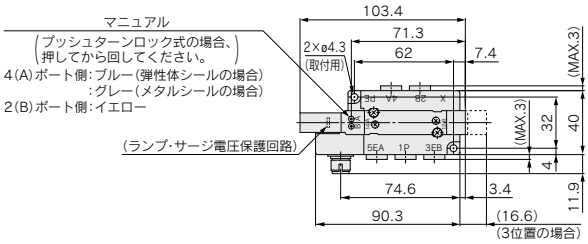

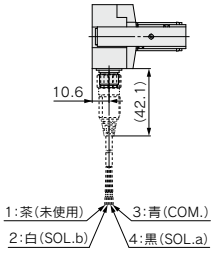

サブプレート側ピン配列
（数字表記はありません。）

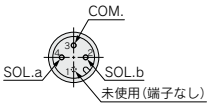

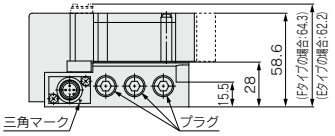

パネルカット寸法図

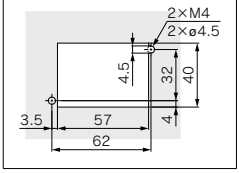

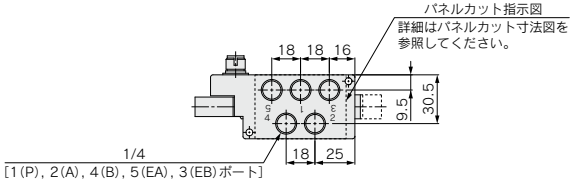

注）本図は"SY5200-5Z1-WO-B02F"の場合を示します。

外形寸法図／SY7000シリーズ

SY7□0¦□□□□-□□□1-W□-03□(横配管形)

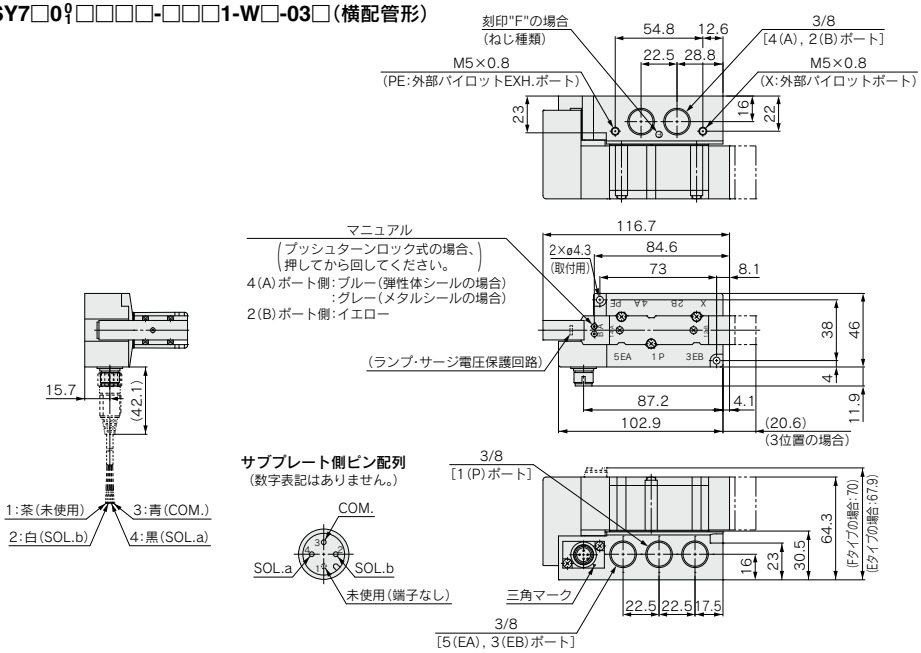

注1) 本図は"SY7200-5Z1-WO-03F"の場合を示します。

SY7□3¦□□□□-□□□1-□□-W□-V03□(上配管形)

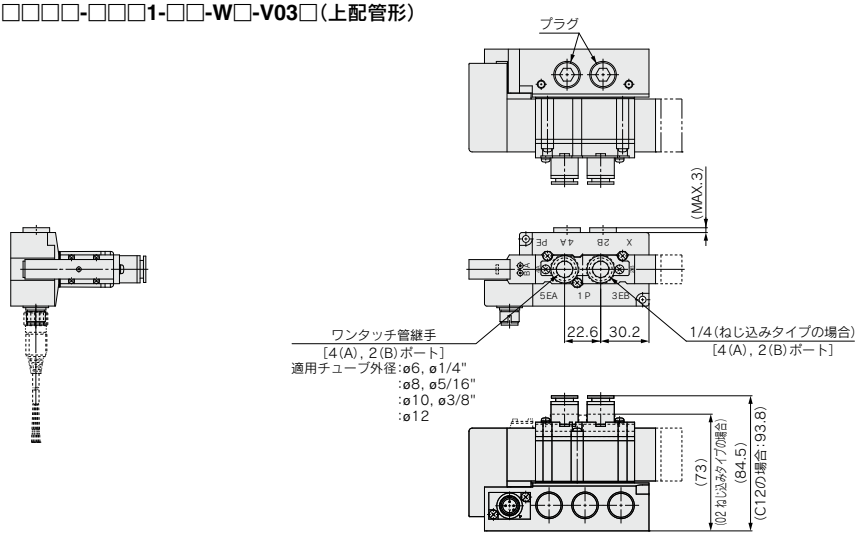

注2) 本図は"SY7230-5Z1-C10-WO-V03F"の場合を示します。
注3) 1(P), 5(EA), 3(EB), X, PEポートは横配管になります。

外形寸法図／SY7000シリーズ

SY7□0¦□□□□-□□□1-W□-B03□（裏配管形）

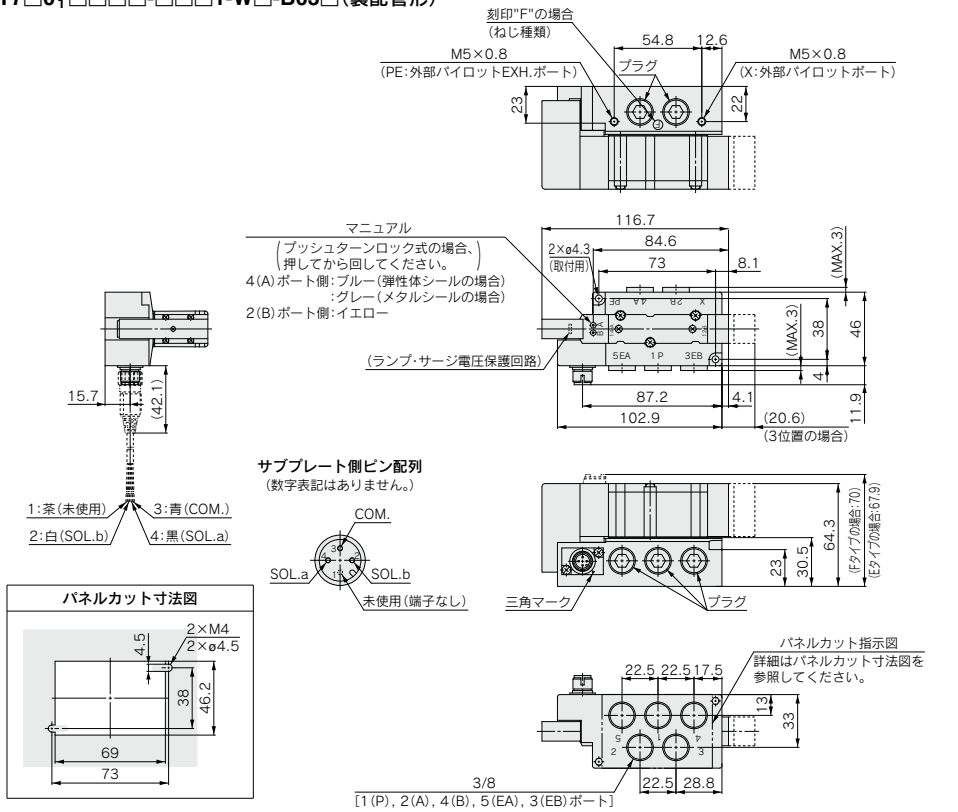

注）本図は"SY7200-5Z1-WO-B03F"の場合を示します。

プラグイン 金属ベース

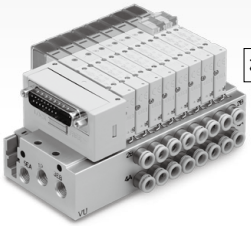

横配管

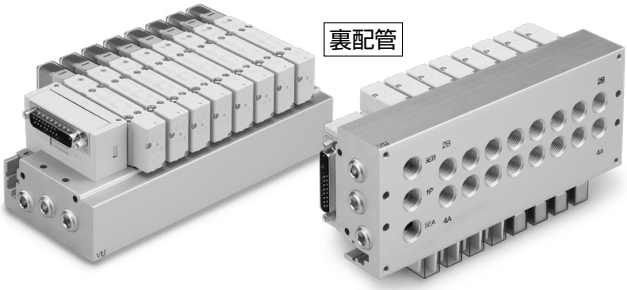

裏配管

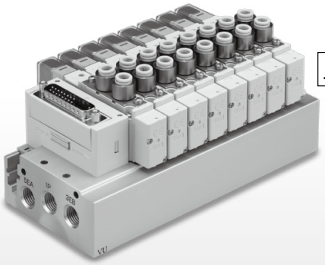

上配管

SY3000/5000/7000 Series 50型, 51型, 52型
プラグイン 金属ベース仕様

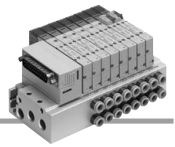

マニホールド仕様

型式			Dサブコネクタ	フラットケーブル			シリアル配線
			F型	P型	PG型 J型	PH型	S5型 (EX510)
マニホールド型式			プラグイン金属ベース				
SUP., EXH.ポート方式			共通SUP., EXH.				
バルブ連数	オールダブル配線		2～12連		2～9連(Jの場合2～8連)	2～4連	2～8連
	オールシングル配線				2～12連	2～8連	2～12連
適用コネクタ			Dサブコネクタ MIL-C-24308 JIS-X-5101 準拠品	フラットケーブルコネクタ ストレインリリーフ付 MIL-C-83503準拠品			—
				ソケット:26極 MILタイプ	ソケット:20極 MILタイプ	ソケット:10極 MILタイプ	
内部配線			プラスコモン、マイナスコモン				
管接続口径	1(P),3/5(E)ポート	SY3000	1/8				
		SY5000	1/4				
		SY7000	3/8				
	4(A),2(B)ポート	SY3000	M5×0.8,1/8 ø2ワンタッチ管継手、ø3.2ワンタッチ管継手、ø4ワンタッチ管継手、ø6ワンタッチ管継手 ø1/8"ワンタッチ管継手、ø5/32"ワンタッチ管継手、ø1/4"ワンタッチ管継手				
		SY5000	1/8,1/4 ø4ワンタッチ管継手、ø6ワンタッチ管継手、ø8ワンタッチ管継手 ø5/32"ワンタッチ管継手、ø1/4"ワンタッチ管継手、ø5/16"ワンタッチ管継手				
		SY7000	1/4 ø6ワンタッチ管継手、ø8ワンタッチ管継手、ø10ワンタッチ管継手、ø12ワンタッチ管継手 ø1/4"ワンタッチ管継手、ø5/16"ワンタッチ管継手、ø3/8"ワンタッチ管継手				
保護構造(IEC60529による)			IP40				IP20

マニホールド流量特性[注1]／マニホールド質量表

バルブシール方式：弾性体シール

型式	管接続口径		バルブ流量特性				質量：W[g][注2]（連数：n）	
	1, 5, 3 (P, EA, EB)	4, 2 (A, B)	1→4/2(P→A/B)		4/2→5/3(A/B→E)			
			C[dm³/(s·bar)]	b	C[dm³/(s·bar)]	b	固定形：C□	交換形：KC□
SS5Y3-50（横配管）	1/8	C6	1.1	0.19	1.1	0.15	39n+247	43.5n+247
SS5Y3-51（裏配管）	1/8	C6	1.2	0.31	1.2	0.14	41.5n+251	48.5n+251
SS5Y3-52（上配管）	1/8	C6	1.1	0.29	1.2	0.20	44n+247	
SS5Y5-50（横配管）	1/4	C8	2.6	0.28	2.6	0.14	93n+379	110n+379
SS5Y5-51（裏配管）	1/4	C8	2.7	0.35	2.8	0.20	93n+413	113n+413
SS5Y5-52（上配管）	1/4	C8	2.6	0.26	3.1	0.13	103n+379	
SS5Y7-50（横配管）	3/8	C10	3.8	0.27	4.0	0.20	144n+510	158n+510
SS5Y7-51（裏配管）	3/8	C10	4.1	0.34	4.8	0.20	150n+549	172n+549
SS5Y7-52（上配管）	3/8	C10	4.5	0.27	4.9	0.24	164n+510	

バルブシール方式：メタルシール

型式	管接続口径		バルブ流量特性				質量：W[g][注2]（連数：n）	
	1, 5, 3 (P, EA, EB)	4, 2 (A, B)	1→4/2(P→A/B)		4/2→5/3(A/B→E)			
			C[dm³/(s·bar)]	b	C[dm³/(s·bar)]	b	固定形：C□	交換形：KC□
SS5Y3-50（横配管）	1/8	C6	0.9	0.14	1.0	0.12	39n+247	43.5n+247
SS5Y3-51（裏配管）	1/8	C6	1.0	0.21	1.1	0.10	41.5n+251	48.5n+251
SS5Y3-52（上配管）	1/8	C6	1.1	0.15	1.1	0.14	44n+247	
SS5Y5-50（横配管）	1/4	C8	2.2	0.20	2.3	0.13	93n+379	110n+379
SS5Y5-51（裏配管）	1/4	C8	2.4	0.26	2.5	0.16	93n+413	113n+413
SS5Y5-52（上配管）	1/4	C8	2.4	0.18	2.6	0.12	103n+379	
SS5Y7-50（横配管）	3/8	C10	3.2	0.23	3.5	0.18	144n+510	158n+510
SS5Y7-51（裏配管）	3/8	C10	3.5	0.25	4.0	0.16	150n+549	172n+549
SS5Y7-52（上配管）	3/8	C10	3.5	0.21	3.8	0.18	164n+510	

※有効断面積Sと音速コンダクタンスCとの換算：S＝5.0×C

注1）マニホールドベース（5連）取付時の値。2位置タイプ単独作動の場合。
注2）質量：WはDサブコネクタのマニホールドのみの値です。
　　バルブを搭載した質量はP.138のバルブ質量を連数分加算してください。

50型
横配管形

51型
裏配管形

プラグイン 金属ベース

Dサブコネクタ　フラットケーブルコネクタ　PCワイヤリング対応

SY3000/5000/7000 Series

RoHS

マニホールド型式表示方法

SS5Y 3 – 50 F 1 – □ 05 D – C6 □ □

❶ ❷ ❸ ❹ ❺ ❻ ❼ ❽ ❾ ❿

❶ シリーズ

3	SY3000
5	SY5000
7	SY7000

❷ 型式

50	横配管形
51	裏配管形
50R	横配管形·外部パイロット

※裏配管形に外部パイロット仕様はありません。

❸ コネクタ種類

F:Dサブコネクタ(25極)

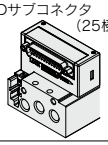

P:フラットケーブル(26極)

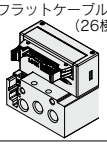

PG:フラットケーブル(20極)

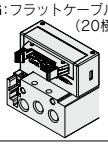

PH:フラットケーブル(10極)

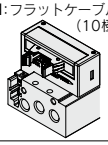

J:PCワイヤリング(20極)

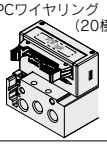

❹ コネクタ取出方向

1:コネクタ上向き	2:コネクタ横向き
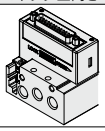	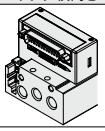

❺ 配線仕様

無記号	オールダブル配線注1)
S	オールシングル配線注2)

注1) オールダブル配線仕様:マニホールドすべての連数で2位置シングル·ダブル·3位置·4位置バルブが使用できます。

注2) オールシングル配線仕様:マニホールドすべての連数で2位置シングルの場合のみ選択可能です。
2位置ダブル·3位置·4位置バルブは使用できませんのでご注意ください。

注3) シングル配線、ダブル配線の混合配線が必要な場合は特注対応となります。

❻ バルブ連数

F:Dサブコネクタ(25極)

記号	連数	備考
02	2連	オールダブル配線
⋮	⋮	
12	12連	
02	2連	オールシングル配線
⋮	⋮	
12	12連	

P:フラットケーブル(26極)

記号	連数	備考
02	2連	オールダブル配線
⋮	⋮	
12	12連	
02	2連	オールシングル配線
⋮	⋮	
12	12連	

PG:フラットケーブル(20極)

記号	連数	備考
02	2連	オールダブル配線
⋮	⋮	
09	9連	
02	2連	オールシングル配線
⋮	⋮	
12	12連	

PH:フラットケーブル(10極)

記号	連数	備考
02	2連	オールダブル配線
⋮	⋮	
04	4連	
02	2連	オールシングル配線
⋮	⋮	
08	8連	

J:PCワイヤリング(20極)

記号	連数	備考
02	2連	オールダブル配線
⋮	⋮	
08	8連	
02	2連	オールシングル配線
⋮	⋮	
12	12連	

※ブランキングプレートAss'yの数も含みます。

マニホールドアセンブリの表示方法(手配例)

表示例(SS5Y3-50F2-□の場合)

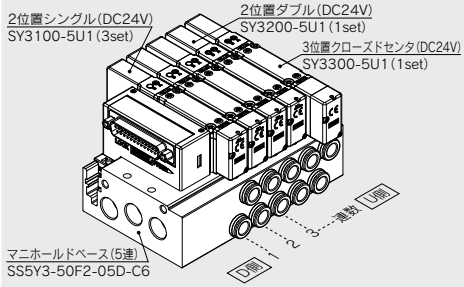

SS5Y3-50F2-05D-C6 ··1set(50型5連マニホールドベース品番)
＊SY3100-5U1·····3set(2位置シングル品番)
＊SY3200-5U1·····1set(2位置ダブル品番)
＊SY3300-5U1·····1set(3位置クローズドセンタ品番)
＊印は組込み記号です。
＊印を搭載するバルブ等の品番の初めに付けてください。

・バルブ連数はD側から1連目となります。
・マニホールド品番の下に、搭載するバルブを図に示す1連目より順番に併記してください。なお、配列が複雑になる場合はマニホールド仕様書にてご指示ください。

注) 上配管形のバルブを搭載する場合には、P.189よりご選定ください。
その際、ベース側のA, Bポートにも出力されますのでご注意ください。
ベース側のA, Bポートにプラグ等が必要な場合は、マニホールド仕様書にてご指示ください。

SMC

❼ P, Eポート取出位置

U	U側[注1]
D	D側[注1)注2)]
B	両側

注1) 選択したポートの反対側にはプラグが取付けられています。
注2) 51型(裏配管形)はD側のみです。

❾ ねじの種類

無記号	Rc
F	G
N	NPT
T	NPTF

❿ 取付方法

無記号	直接取付	
D	DINレール取付(DINレール付)	
D0	DINレール取付(DINレールなし)	
D3	3連用	標準長さより長いレールを指定してください。
⋮	⋮	
D12	12連用	

注1) 51型(裏配管形)は直接取付のみです。
注2) DINレール取付タイプのマニホールドの固定につきましてはP.394をご参照ください。

❽ A, Bポート管接続口径

ねじ配管

記号	A, Bポート	SY3000	SY5000	SY7000
M5	M5×0.8	●	—	—
01	1/8	●	●	—
02	1/4	—	●	●

ワンタッチ管継手(ミリサイズ)

	記号	A, Bポート	SY3000	SY5000	SY7000
固定形	**C2**	ø2	●	—	—
	C3	ø3.2	●	—	—
	C4	ø4	●	●	—
	C6	ø6	●	●	—
	C8	ø8	—	●	●
	C10	ø10	—	—	●
交換形	**KC2**	ø2	●	—	—
	KC3	ø3.2	●	—	—
	KC4	ø4	●	●	—
	KC6	ø6	●	●	●
	KC8	ø8	—	●	●
	KC10	ø10	—	—	●
	KC12	ø12	—	—	●
	M※	口径混合	●	●	●
P, Eポート接続口径(ねじ配管)			1/8	1/4	3/8

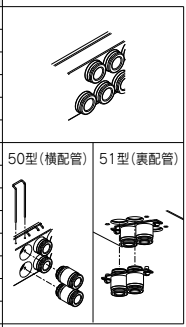

ワンタッチ管継手(インチサイズ)

	記号	A, Bポート	SY3000	SY5000	SY7000
固定形	**N1**	ø1/8"	●	—	—
	N3	ø5/32"	●	●	—
	N7	ø1/4"	●	●	—
	N9	ø5/16"	—	●	●
	N11	ø3/8"	—	—	●
交換形	**KN1**	ø1/8"	●	—	—
	KN3	ø5/32"	●	●	—
	KN7	ø1/4"	●	●	●
	KN9	ø5/16"	—	●	●
	KN11	ø3/8"	—	—	●
	M※	口径混合	●	●	●
P, Eポート接続口径(ねじ配管)			1/8	1/4	3/8

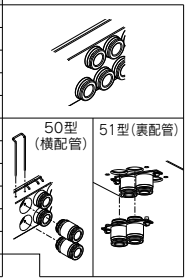

※口径混合の場合はマニホールド仕様書にてご指示ください。

Protective class
class Ⅲ (Mark: ⧾)

バルブ型式表示方法(取付ねじ付)

バルブ仕様につきましてはP.136をご参照ください。

SY 3 1 0 0 □ □ □ □ – 5 □ □ 1 – □

❶ ❷ ❸ ❹ ❺ ❻ ❼ ❽ ❾ ❿ ⓫

●ベース配管形

❶ シリーズ

3	SY3000
5	SY5000
7	SY7000

❷ 切換方式

1	2位置	シングル
2		ダブル
3	3位置	クローズドセンタ
4		エキゾーストセンタ
5		プレッシャセンタ
A※	4位置デュアル3ポート	N.C./N.C.
B※		N.O./N.O.
C※		N.C./N.O.

※4位置デュアル3ポート弁は弾性体シールのみです。

❸ シール方式

0	弾性体シール
1	メタルシール

❹ パイロット仕様

無記号	内部パイロット
R	外部パイロット

❺ 背圧防止弁(バルブ内蔵タイプ)

無記号	なし
H	内蔵

※弾性体シールのみです。
※3位置およびSY7000には背圧防止弁はありません。

❻ パイロット弁オプション

無記号	標準(0.7MPa)
B	高速応答(0.7MPa)
K※	高圧(1.0MPa)

※高圧タイプはメタルシールのみです。

❼ コイル仕様

無記号	標準
T	節電回路付(長期連続通電タイプ)

※バルブを長期連続通電で使用する場合は、必ず節電回路付を選択してください。
※節電回路付を選択した場合、通電時間にご注意ください。詳しくはP.391をご参照ください。

❽ 定格電圧

5	DC24V
6	DC12V

❾ ランプ・サージ電圧保護回路およびコモン仕様

記号	ランプ付	サージ電圧保護回路	コモン仕様
無記号	—	—	無極性
R	—	●	
U	●		
S	—		プラスコモン
Z	●		
NS	—		マイナスコモン
NZ	●		

※節電回路付の場合、"Z, NZ"タイプになります。

❿ マニュアル

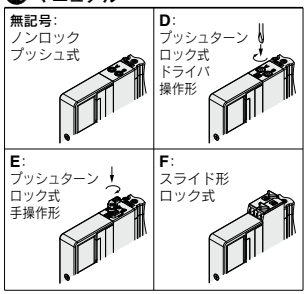

※安全スライドロックマニュアル付につきましてはP.154をご参照ください。

⓫ 取付ねじ種類

無記号	プラマイなべ小ねじ
B	六角穴付ボルト
K	プラマイなべ小ねじ(ねじ脱落防止タイプ)
H	六角穴付ボルト(ねじ脱落防止タイプ)

※"K, H"はメンテナンス時などにバルブを取外した際、取付ねじがバルブから脱落しにくいように、バルブのボディカバーに脱落防止構造を施しています。
※**バルブを単体で発注する場合にはベースガスケットは付属していません。**
ベースガスケットはマニホールド側に付属しているため、メンテナンスでベースガスケットが必要な場合は別途手配してください。
ベースガスケット、取付ねじ品番はP.212をご参照ください。
※単独SUP.,EXH.スペーサAss'y、スペーサ形減圧弁および残圧排気弁付パーフェクトスペーサAss'yを使用する箇所には"B, H"は選択できません。

Protective class
class Ⅲ (Mark: ⧾)

プラグイン 金属ベース | 50型 横配管形 Dサブコネクタ対応

外形寸法図／SY3000シリーズ

SS5Y3-50(R)F$\frac{1}{2}$-連数 U/D/B-M5/C□, N□/KC□, KN□ □(D)

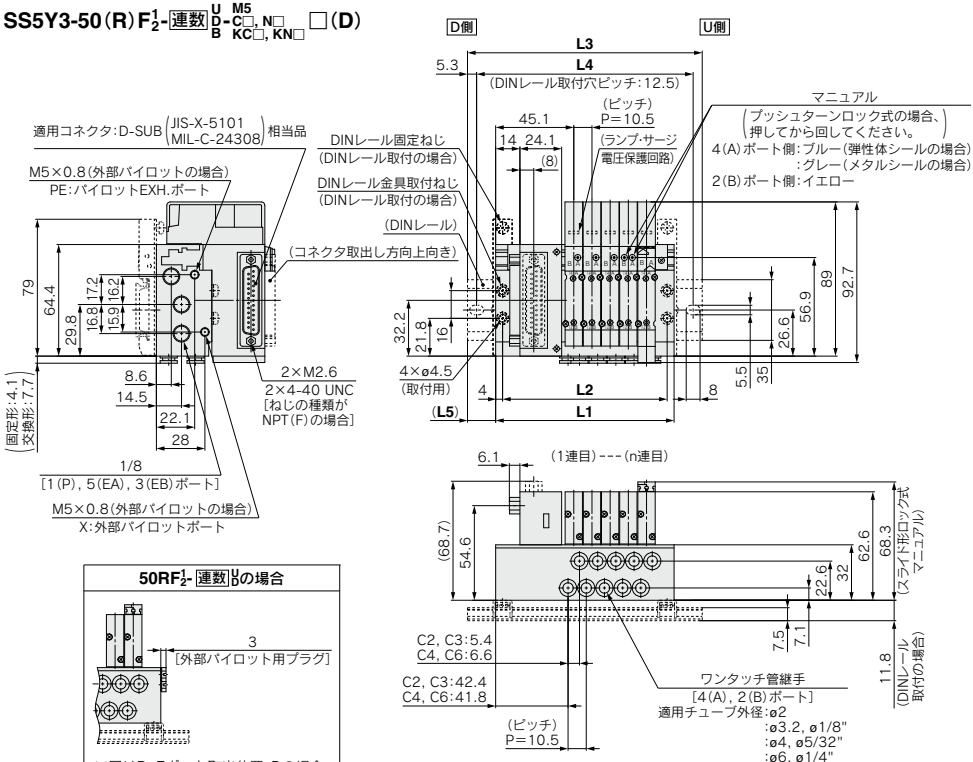

50RF$\frac{1}{2}$-連数 U/Dの場合

※図はP, Eポート取出位置:Dの場合を示します。

注) 本図は"SS5Y3-50F2-05B-C6"の場合を示します。

接続口径 M5の場合

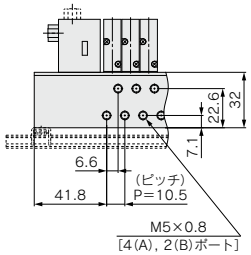

ワンタッチ管継手(交換形)の場合

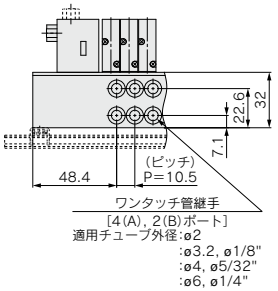

連数n	2	3	4	5	6	7	8	9	10	11	12
L1	71.5	82	92.5	103	113.5	124	134.5	145	155.5	166	176.5
L2	63.5	74	84.5	95	105.5	116	126.5	137	147.5	158	168.5
L3	98	110.5	123	135.5	148	160.5	160.5	173	185.5	198	210.5
L4	87.5	100	112.5	125	137.5	150	150	162.5	175	187.5	200
L5	13.5	14.5	15.5	16.5	17.5	18.5	13	14	15	16	17

プラグイン 金属ベース | 50型 横配管形 Dサブコネクタ対応

外形寸法図／SY3000シリーズ

SS5Y3-50(R)F$\frac{1}{2}$-連数$\frac{U}{B}$-01 □(D)

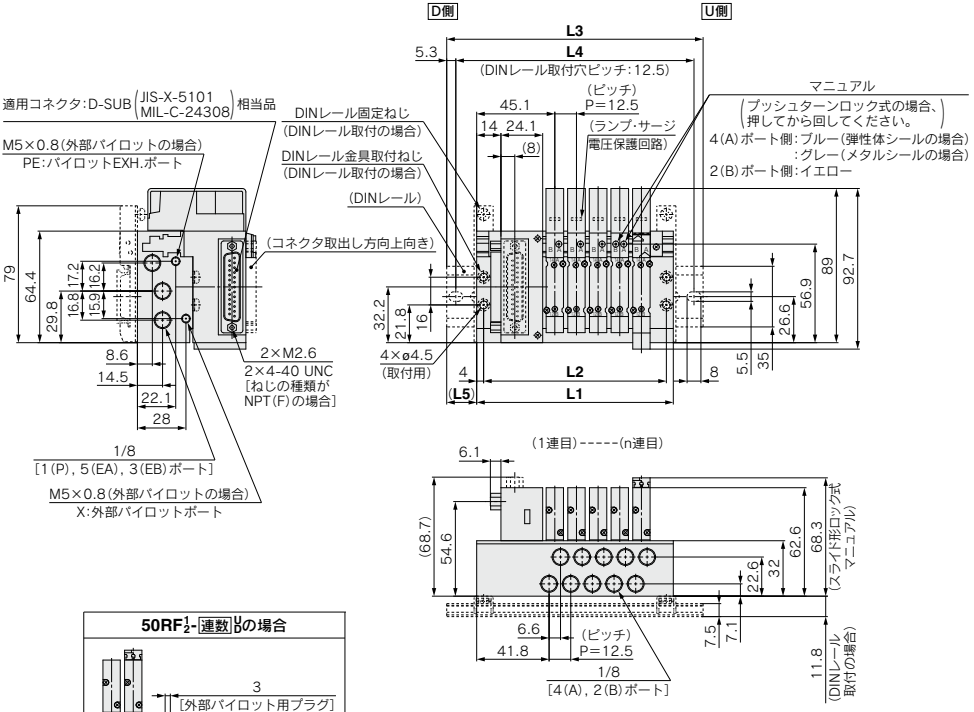

注) 本図は"SS5Y3-50F2-05B-01"の場合を示します。

50RF$\frac{1}{2}$-連数$\frac{U}{B}$の場合

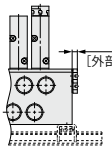

※図はP, Eポート取出位置:Dの場合を示します。

連数n	2	3	4	5	6	7	8	9	10	11	12
L1	76	88.5	101	113.5	126	138.5	151	163.5	176	188.5	201
L2	68	80.5	93	105.5	118	130.5	143	155.5	168	180.5	193
L3	110.5	123	135.5	148	160.5	173	185.5	198	210.5	223	235.5
L4	100	112.5	125	137.5	150	162.5	175	187.5	200	212.5	225
L5	17.5	17.5	17.5	17.5	17.5	17.5	17.5	17.5	17.5	17.5	17.5

プラグイン 金属ベース | 50型 横配管形 Dサブコネクタ対応

外形寸法図／SY5000シリーズ

SS5Y5-50(R)F2^{1}-連数$^{U}_{D}$-$^{01}_{C□, N□}$ $^{}_{KC□, KN□}$ □(D)

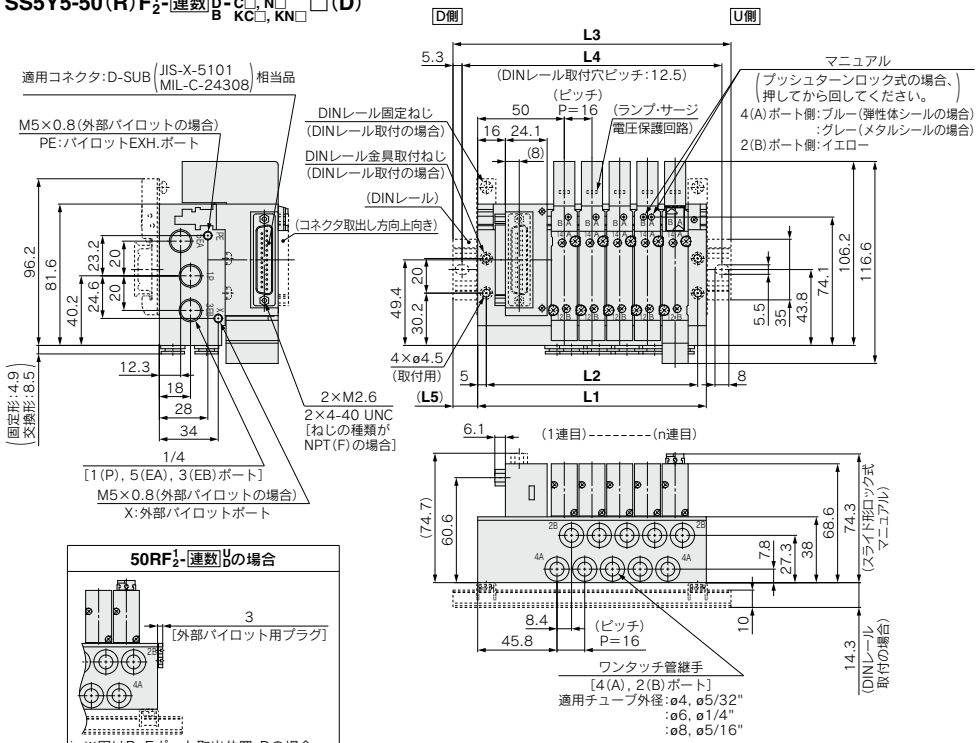

50RF2^{1}-連数$^{U}_{D}$の場合

注) 本図は"SS5Y5-50F2-05B-C8"の場合を示します。

接続口径 01の場合

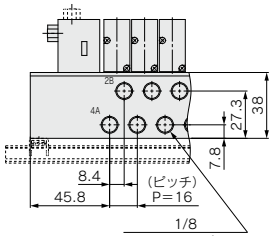

ワンタッチ管継手(交換形)の場合

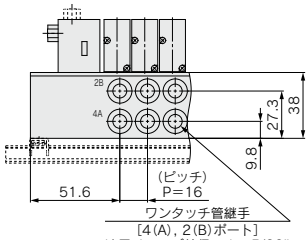

連数n	2	3	4	5	6	7	8	9	10	11	12
L1	84	100	116	132	148	164	180	196	212	228	244
L2	74	90	106	122	138	154	170	186	202	218	234
L3	110.5	135.5	148	160.5	173	198	210.5	223	248	260.5	273
L4	100	125	137.5	150	162.5	187.5	200	212.5	237.5	250	262.5
L5	13.5	18	16	14.5	12.5	17	15.5	13.5	18	16.5	14.5

プラグイン 金属ベース | 50型 横配管形 Dサブコネクタ対応

外形寸法図／SY5000シリーズ

SS5Y5-50(R)F$\frac{1}{2}$-連数$\frac{U}{D}$-02□(D)

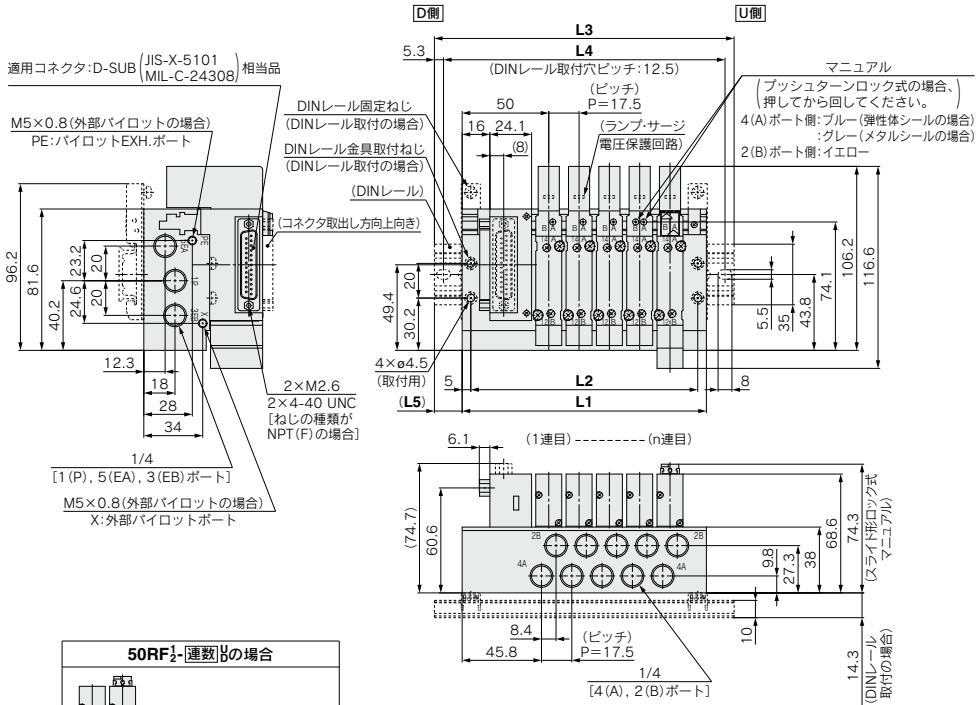

50RF$\frac{1}{2}$-連数$\frac{U}{D}$の場合

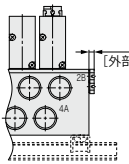

注) 本図は"SS5Y5-50F2-05B-02"の場合を示します。

連数n	2	3	4	5	6	7	8	9	10	11	12
L1	88.5	106	123.5	141	158.5	176	193.5	211	228.5	246	263.5
L2	78.5	96	113.5	131	148.5	166	183.5	201	218.5	236	253.5
L3	123	135.5	148	173	185.5	210.5	223	235.5	260.5	273	298
L4	112.5	125	137.5	162.5	175	200	212.5	225	250	262.5	287.5
L5	17.5	15	12.5	16	13.5	17.5	15	12.5	16	13.5	17.5

プラグイン 金属ベース | 50型 横配管形 Dサブコネクタ対応

外形寸法図／SY7000シリーズ

SS5Y7-50(R)F$\frac{1}{2}$-連数 $\begin{matrix}U\\D\\B\end{matrix}$- $\begin{matrix}02\\C□, N□\\KC□, KN□\end{matrix}$ □(D)

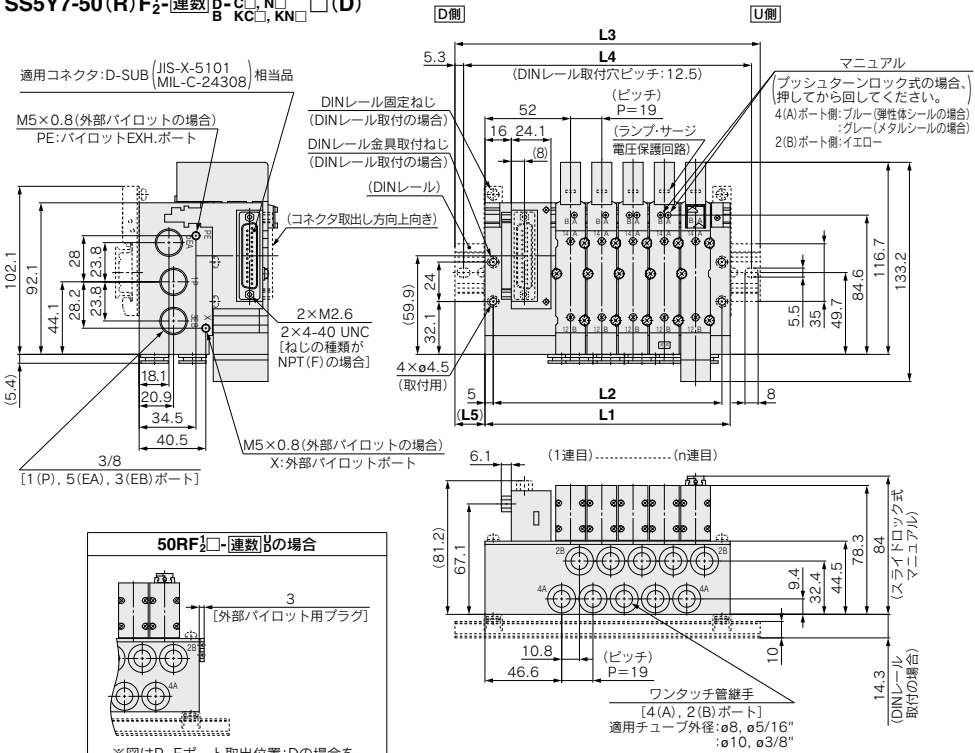

50RF$\frac{1}{2}$□-連数$\begin{matrix}U\\B\end{matrix}$の場合

注) 本図は"SS5Y7-50F2-05B-C10"の場合を示します。

接続口径 02の場合

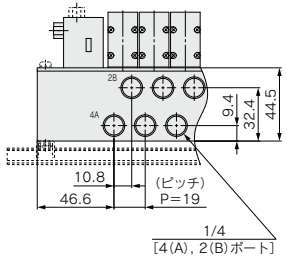

ワンタッチ管継手(交換形)の場合

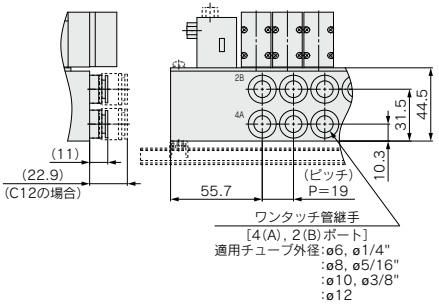

連数n	2	3	4	5	6	7	8	9	10	11	12
L1	92	111	130	149	168	187	206	225	244	263	282
L2	82	101	120	139	158	177	196	215	234	253	272
L3	123	148	160.5	185.5	198	223	235.5	260.5	273	298	310.5
L4	112.5	137.5	150	175	187.5	212.5	225	250	262.5	287.5	300
L5	15.5	18.5	15.5	18.5	15	18	15	18	14.5	17.5	14.5

プラグイン **金属ベース** | **50型 横配管形** フラットケーブルコネクタ対応

外形寸法図／SY3000シリーズ

SS5Y3-50(R) P/PG/PH/J **1/2-** 連数 **U/D/B-** M5 **C□, N□ KC□, KN□** **□(D)**

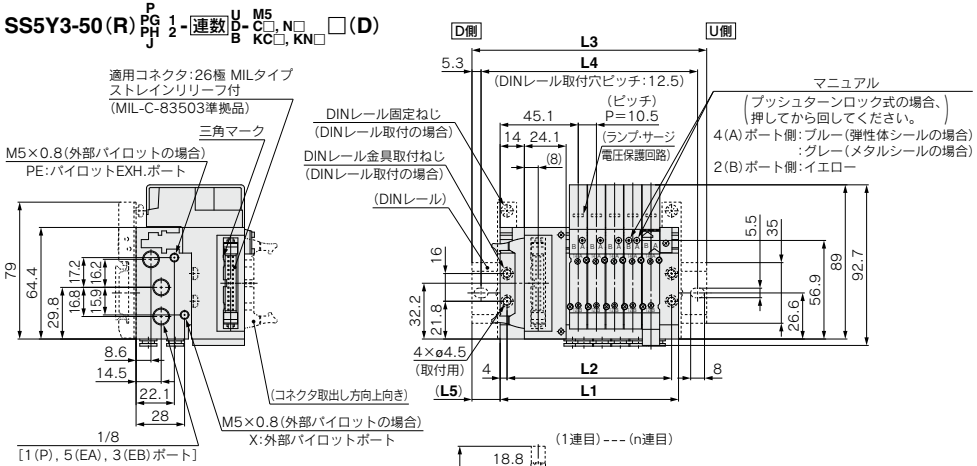

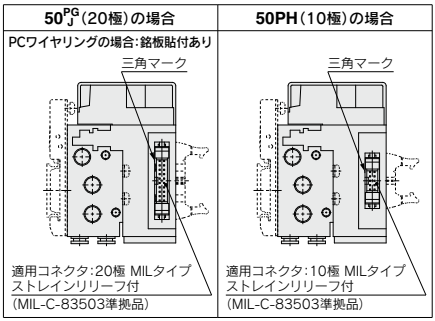

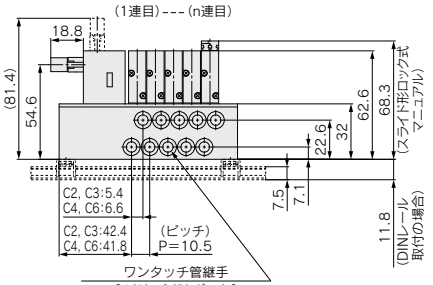

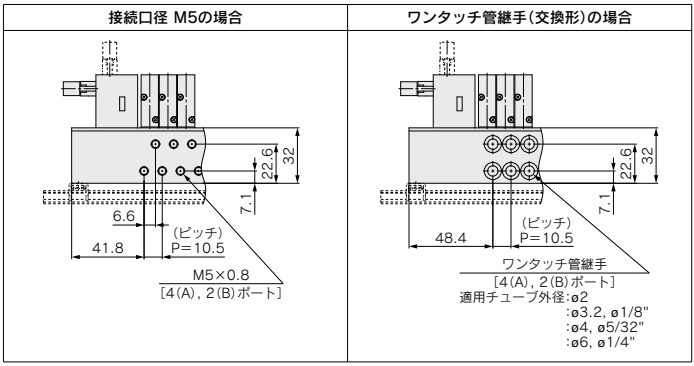

注1) 本図は"SS5Y3-50P2-05B-C6"の場合を示します。
注2) 50PG, 50PH, 50Jタイプはコネクタのみの違いでL1～L5寸法は50Pタイプと同寸法です。

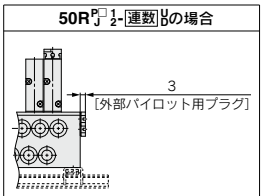

連数n	2	3	4	5	6	7	8	9	10	11	12
L1	71.5	82	92.5	103	113.5	124	134.5	145	155.5	166	176.5
L2	63.5	74	84.5	95	105.5	116	126.5	137	147.5	158	168.5
L3	98	110.5	123	135.5	148	160.5	160.5	173	185.5	198	210.5
L4	87.5	100	112.5	125	137.5	150	150	162.5	175	187.5	200
L5	13.5	14.5	15.5	16.5	17.5	18.5	13	14	15	16	17

プラグイン 金属ベース | 50型 横配管形 フラットケーブルコネクタ対応

外形寸法図／SY3000シリーズ

SS5Y3-50(R)[P/PG/PH/J] 1/2-[連数][U/D/B]-01 □(D)

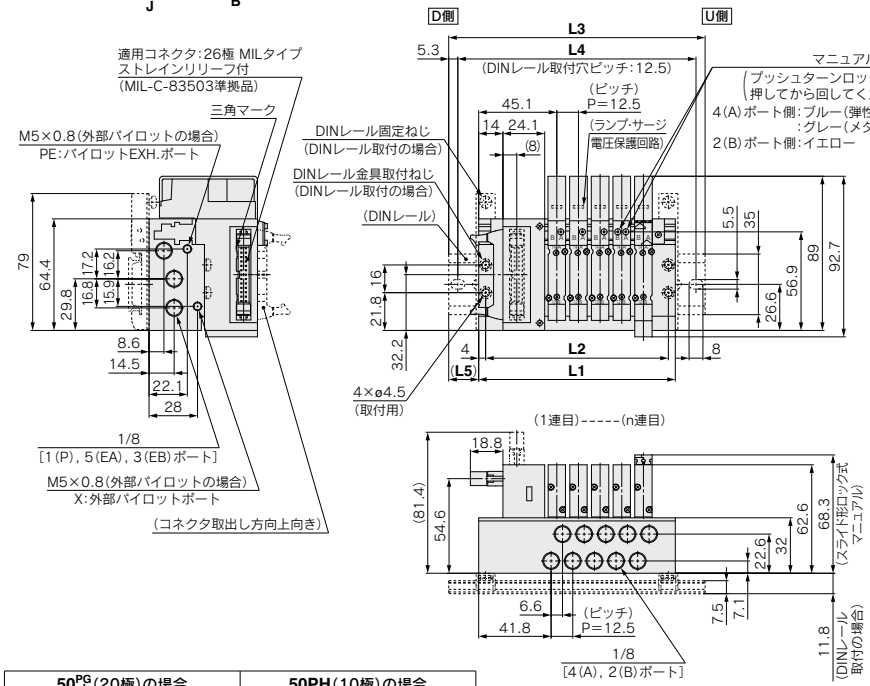

50PG(20極)の場合	50PH(10極)の場合
PCワイヤリングの場合:銘板貼付あり	
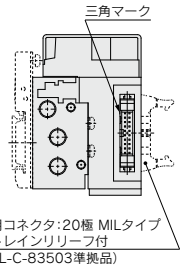	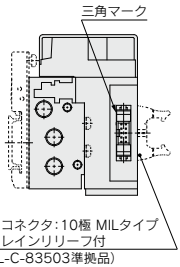
適用コネクタ:20極 MILタイプ ストレインリリーフ付 (MIL-C-83503準拠品)	適用コネクタ:10極 MILタイプ ストレインリリーフ付 (MIL-C-83503準拠品)

注1) 本図は"SS5Y3-50P2-05B-01"の場合を示します。
注2) 50PG, 50PH, 50Jタイプはコネクタのみの違いでL1～L5寸法は50Pタイプと同寸法です。

50R[P/□/J] 1/2-[連数][U/D]の場合

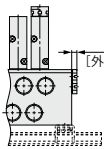

※図はP, Eポート取出位置:Dの場合を示します。

連数n	2	3	4	5	6	7	8	9	10	11	12
L1	76	88.5	101	113.5	126	138.5	151	163.5	176	188.5	201
L2	68	80.5	93	105.5	118	130.5	143	155.5	168	180.5	193
L3	110.5	123	135.5	148	160.5	173	185.5	198	210.5	223	235.5
L4	100	112.5	125	137.5	150	162.5	175	187.5	200	212.5	225
L5	17.5	17.5	17.5	17.5	17.5	17.5	17.5	17.5	17.5	17.5	17.5

プラグイン 金属ベース | 50型 横配管形 フラットケーブルコネクタ対応

外形寸法図／SY5000シリーズ

SS5Y5-50(R) P/PG/PH/J 1/2 - 連数 U/D/B - 01 C□, N□ KC□, KN□ □(D)

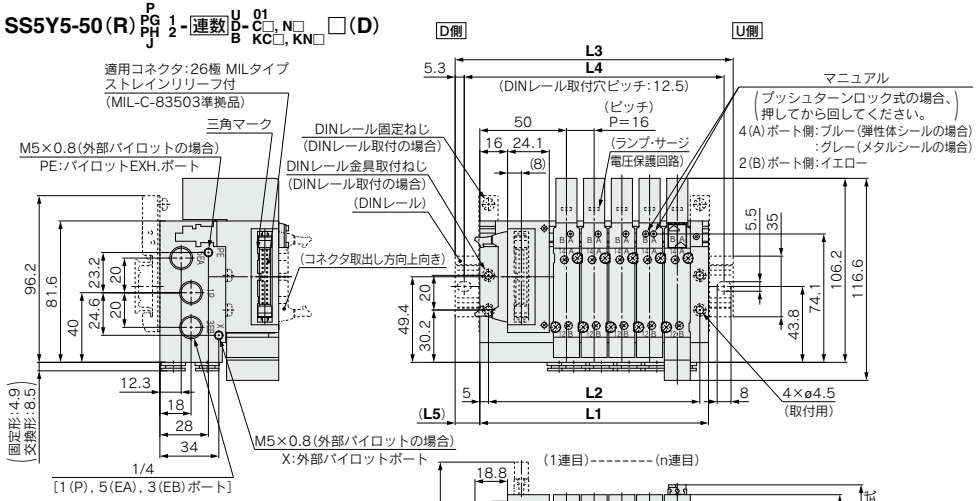

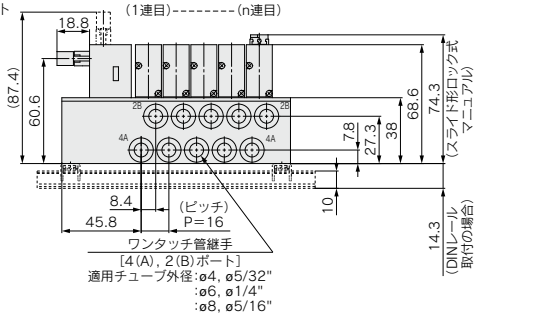

50PJ(PG)(20極)の場合

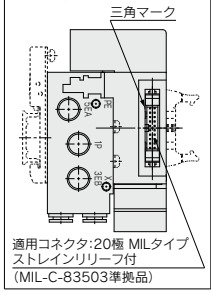

50PH(10極)の場合

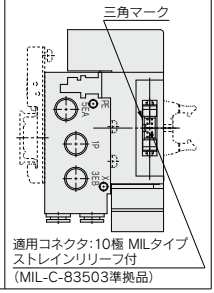

注1) 本図は"SS5Y5-50P2-05B-C8"の場合を示します。
注2) 50PG, 50PH, 50Jタイプはコネクタのみの違いでL1～L5寸法は50Pタイプと同寸法です。

接続口径 01の場合

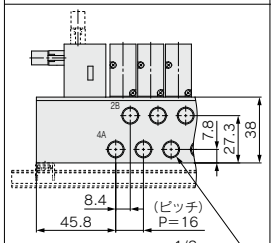

ワンタッチ管継手(交換形)の場合

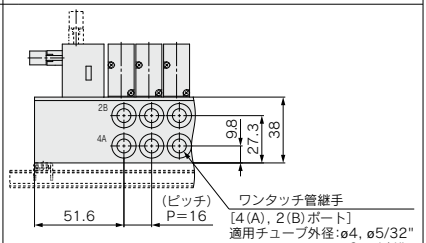

50RPJ□1/2-連数U/Bの場合

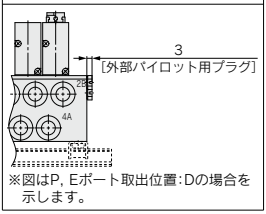

※図はP, Eポート取出位置:Dの場合を示します。

連数n	2	3	4	5	6	7	8	9	10	11	12
L1	84	100	116	132	148	164	180	196	212	228	244
L2	74	90	106	122	138	154	170	186	202	218	234
L3	110.5	135.5	148	160.5	173	198	210.5	223	248	260.5	273
L4	100	125	137.5	150	162.5	187.5	200	212.5	237.5	250	262.5
L5	13.5	18	16	14.5	12.5	17	15.5	13.5	18	16.5	14.5

プラグイン 金属ベース | 50型 横配管形 | フラットケーブルコネクタ対応

外形寸法図／SY5000シリーズ

SS5Y5-50(R) P/PG/PH/J 1/2-連数 U/D/B-02□(D)

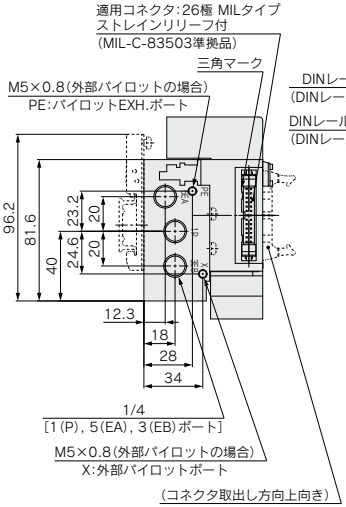

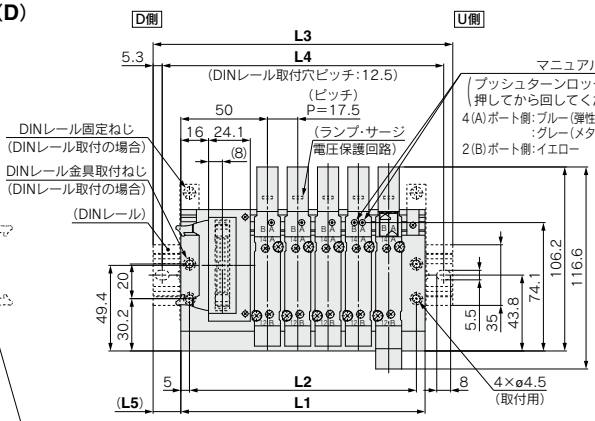

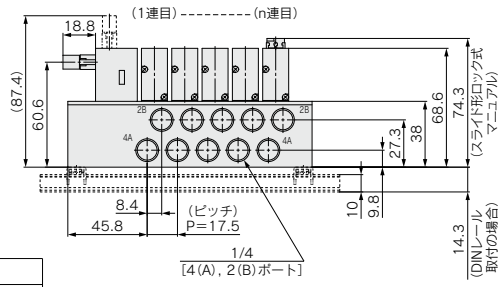

注1) 本図は"SS5Y5-50P2-05B-02"の場合を示します。
注2) 50PG, 50PH, 50Jタイプはコネクタのみの違いでL1～L5寸法は50Pタイプと同寸法です。

50PG/J(20極)の場合	50PH(10極)の場合
PCワイヤリングの場合:銘板貼付あり	
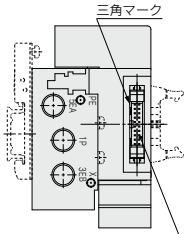	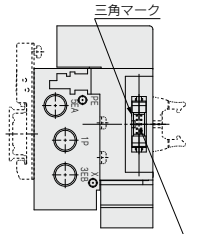
適用コネクタ:20極 MILタイプ ストレインリリーフ付 (MIL-C-83503準拠品)	適用コネクタ:10極 MILタイプ ストレインリリーフ付 (MIL-C-83503準拠品)

50R P/J □ 1/2-連数 U/D の場合

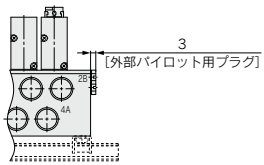

※図はP, Eポート取出位置:Dの場合を示します。

連数n	2	3	4	5	6	7	8	9	10	11	12
L1	88.5	106	123.5	141	158.5	176	193.5	211	228.5	246	263.5
L2	78.5	96	113.5	131	148.5	166	183.5	201	218.5	236	253.5
L3	123	135.5	148	173	185.5	210.5	223	235.5	260.5	273	298
L4	112.5	125	137.5	162.5	175	200	212.5	225	250	262.5	287.5
L5	17.5	15	12.5	16	13.5	17.5	15	12.5	16	13.5	17.5

プラグイン **金属ベース** | **50**型 **横**配管形 フラットケーブルコネクタ対応

外形寸法図／SY7000シリーズ

SS5Y7-50(R) P/PG/PH/J **1/2-** 連数 **U/D-** 02/C□, N□/KC□, KN□ **□(D)**

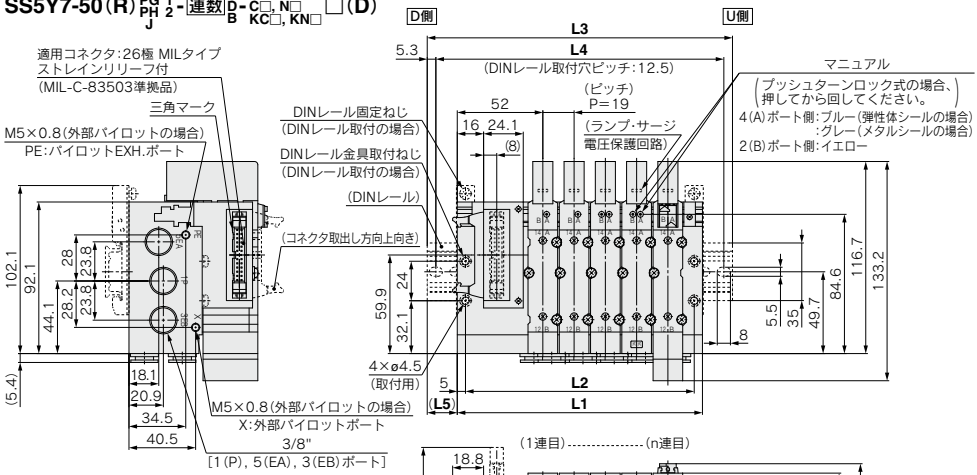

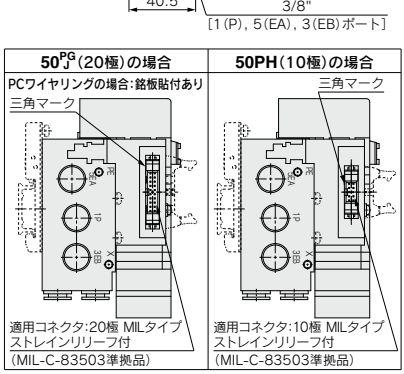

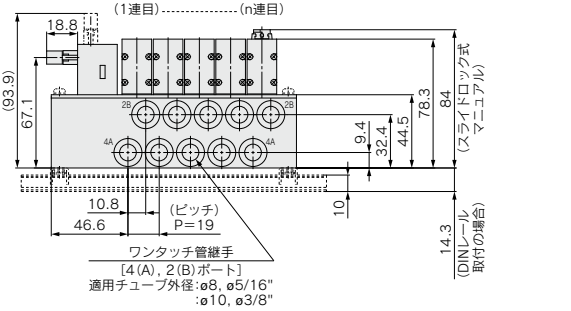

注) 本図は"SS5Y7-50P2-05B-C10"の場合を示します。

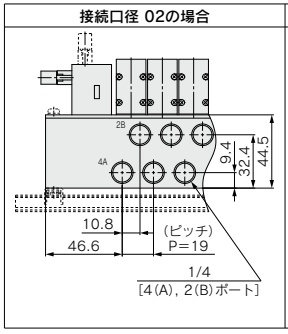

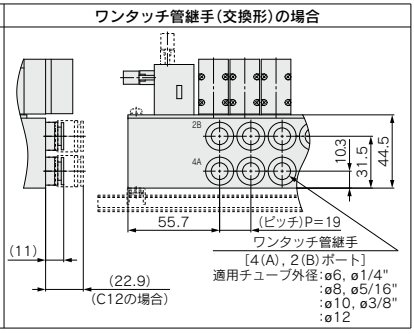

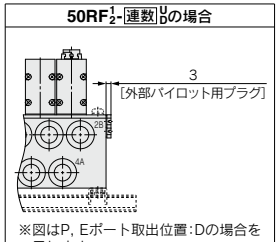

連数n	2	3	4	5	6	7	8	9	10	11	12
L1	92	111	130	149	168	187	206	225	244	263	282
L2	82	101	120	139	158	177	196	215	234	253	272
L3	123	148	160.5	185.5	198	223	235.5	260.5	273	298	310.5
L4	112.5	137.5	150	175	187.5	212.5	225	250	262.5	287.5	300
L5	15.5	18.5	15.5	18.5	15	18	15	18	14.5	17.5	14.5

プラグイン 金属ベース | 51型 裏配管形 Dサブコネクタ対応

外形寸法図／SY3000シリーズ

SS5Y3-51F$\frac{1}{2}$-連数 D-$\overset{\text{M5, 01}}{\text{C□, N□}}$ $\overset{}{\text{KC□, KN□}}$ □

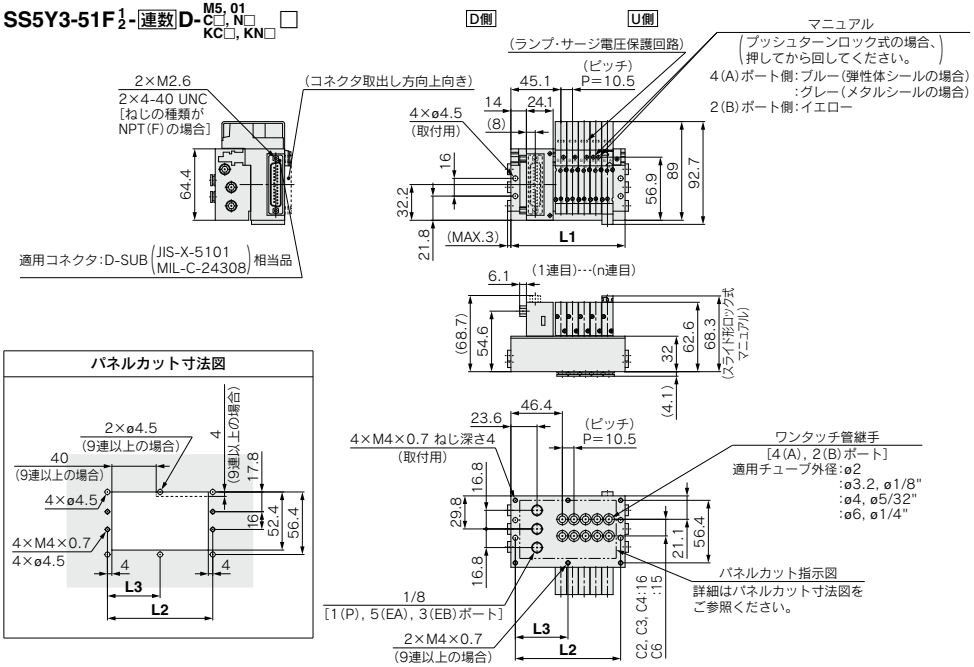

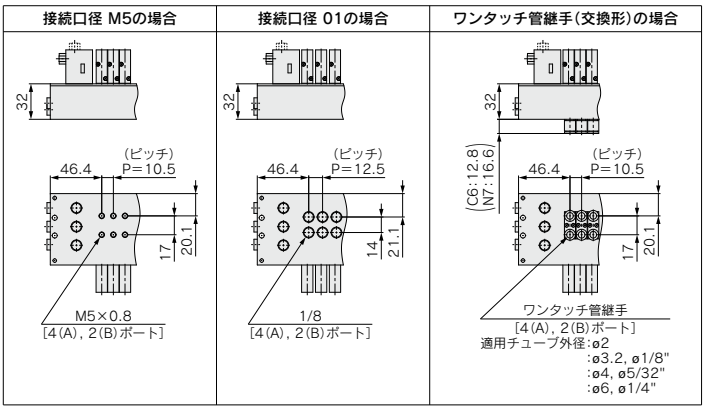

注) 本図は"SS5Y3-51F2-05D-C6"の場合を示します。

接続口径M5, C□, N□, KC□, KN□の場合

連数n	2	3	4	5	6	7	8	9	10	11	12
L1	71.5	82	92.5	103	113.5	124	134.5	145	155.5	166	176.5
L2	63.5	74	84.5	95	105.5	116	126.5	137	147.5	158	168.5
L3	—	—	—	—	—	—	—	68.5	73.8	79	84.3

接続口径01の場合

連数n	2	3	4	5	6	7	8	9	10	11	12
L1	76	88.5	101	113.5	126	138.5	151	163.5	176	188.5	201
L2	68	80.5	93	105.5	118	130.5	143	155.5	168	180.5	193
L3	—	—	—	—	—	—	—	77.8	84	90.3	96.5

プラグイン 金属ベース | 51型 裏配管形 Dサブコネクタ対応

外形寸法図／SY5000シリーズ

SS5Y5-51F$\frac{1}{2}$-連数D-$\overset{01, 02}{C□, N□ \atop KC□, KN□}$ □

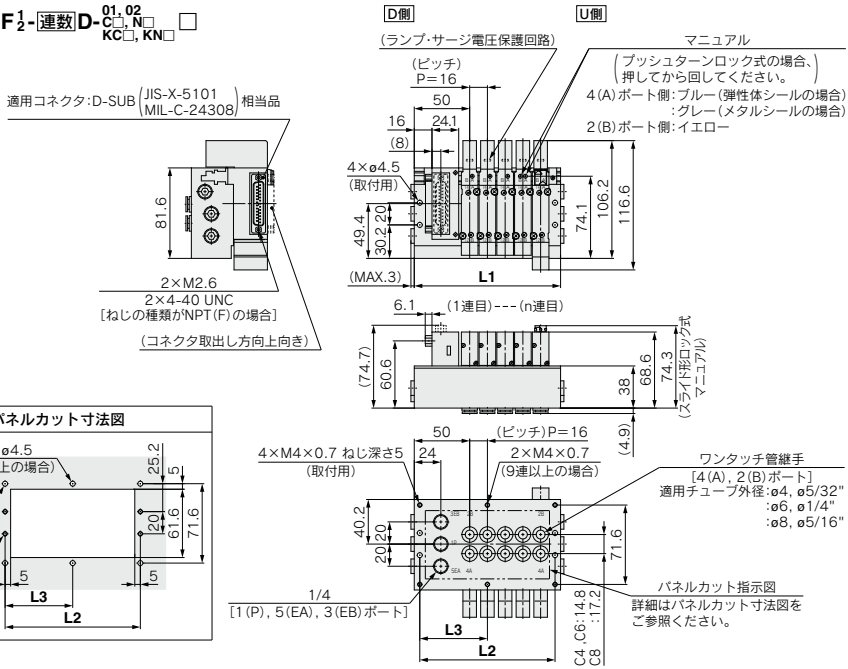

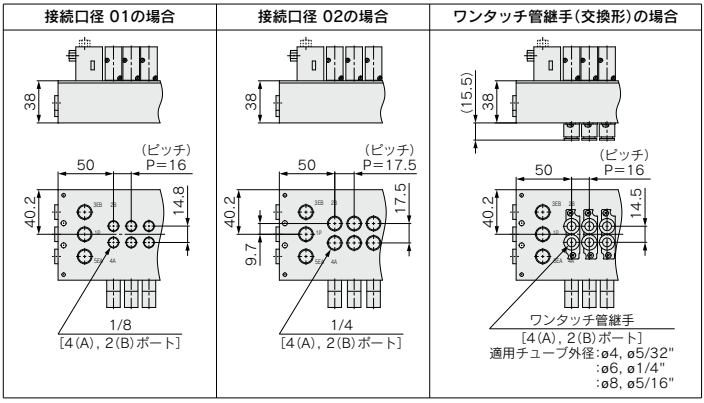

注) 本図は"SS5Y5-51F2-05D-C8"の場合を示します。

接続口径01, C□, N□, KC□, KN□の場合

連数n	2	3	4	5	6	7	8	9	10	11	12
L1	84	100	116	132	148	164	180	196	212	228	244
L2	74	90	106	122	138	154	170	186	202	218	234
L3	—	—	—	—	—	—	—	93	101	109	117

接続口径02の場合

連数n	2	3	4	5	6	7	8	9	10	11	12
L1	88.5	106	123.5	141	158.5	176	193.5	211	228.5	246	263.5
L2	78.5	96	113.5	131	148.5	166	183.5	201	218.5	236	253.5
L3	—	—	—	—	—	—	—	100.5	109.3	118	126.8

プラグイン 金属ベース | 51型 裏配管形 | Dサブコネクタ対応

外形寸法図／SY7000シリーズ

SS5Y7-51F$\frac{1}{2}$-連数 D-$\frac{02}{KC□, KN□}$□(D)

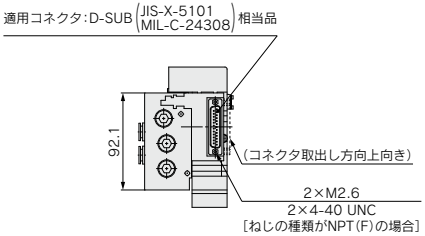

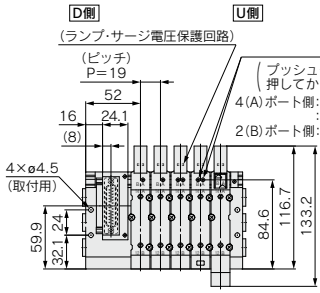

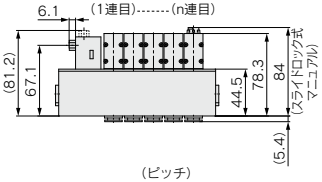

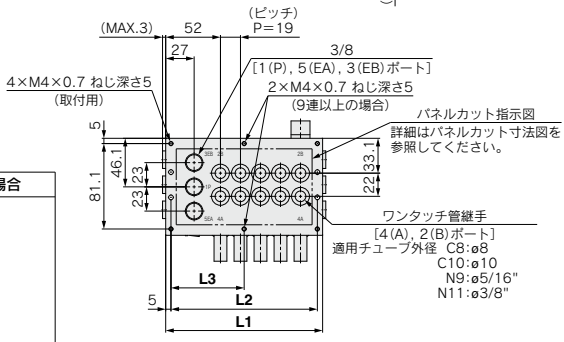

注) 本図は"SS5Y7-51F2-05D-C10"の場合を示します。

接続口径 02の場合

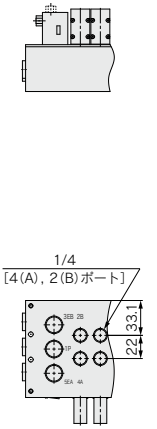

ワンタッチ管継手(交換形)の場合

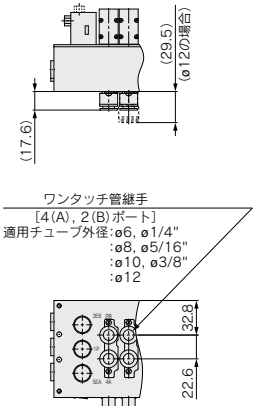

パネルカット寸法図

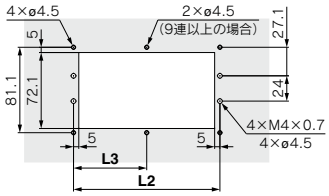

連数n	2	3	4	5	6	7	8	9	10	11	12
L1	92	111	130	149	168	187	206	225	244	263	282
L2	82	101	120	139	158	177	196	215	234	253	272
L3	—	—	—	—	—	—	—	107.5	117	126.5	136

プラグイン 金属ベース | 51型 裏配管形 フラットケーブルコネクタ対応

外形寸法図／SY3000シリーズ

SS5Y3-51 P/PG/PH/J 1/2 - 連数 D- M5, 01 C□, N□ KC□, KN□ □

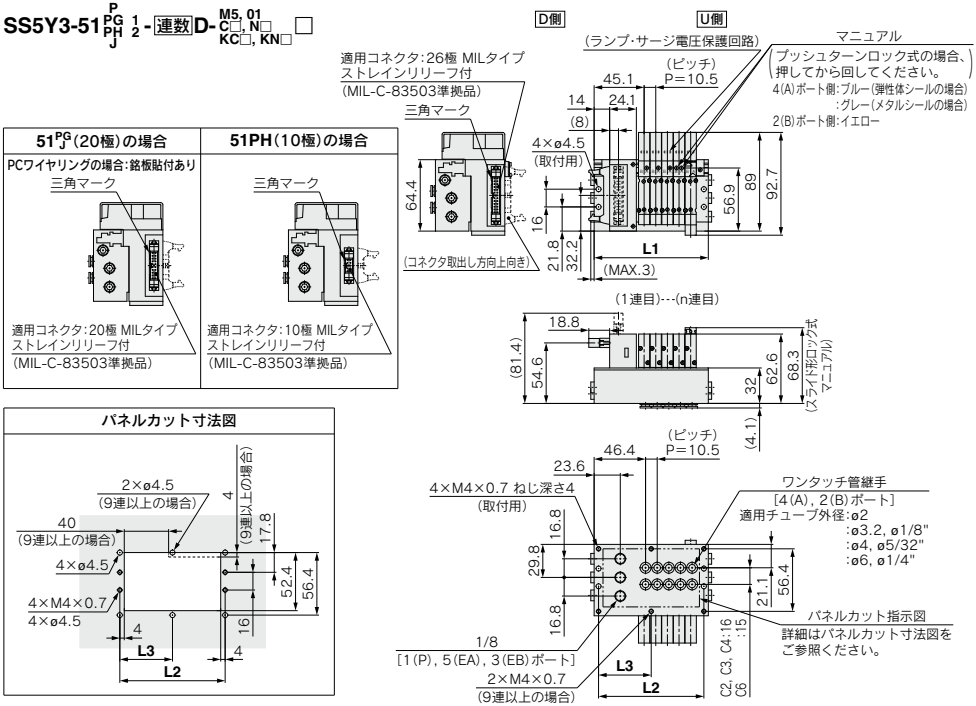

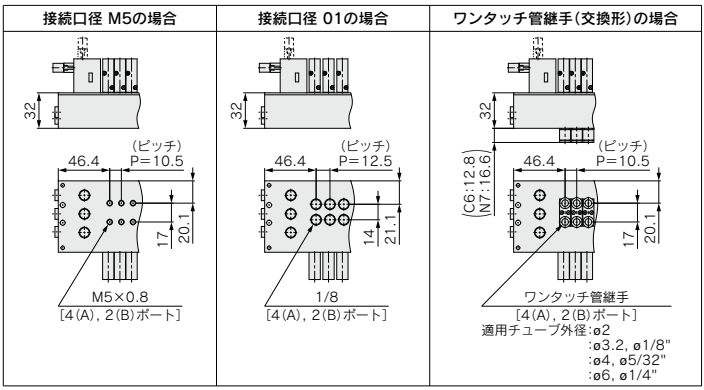

注) 本図は"SS5Y3-51P2-05D-C6"の場合を示します。

接続口径M5, C□, N□, KC□, KN□の場合

連数n	2	3	4	5	6	7	8	9	10	11	12
L1	71.5	82	92.5	103	113.5	124	134.5	145	155.5	166	176.5
L2	63.5	74	84.5	95	105.5	116	126.5	137	147.5	158	168.5
L3	—	—	—	—	—	—	—	68.5	73.8	79	84.3

接続口径01の場合

連数n	2	3	4	5	6	7	8	9	10	11	12
L1	76	88.5	101	113.5	126	138.5	151	163.5	176	188.5	201
L2	68	80.5	93	105.5	118	130.5	143	155.5	168	180.5	193
L3	—	—	—	—	—	—	—	77.8	84	90.3	96.5

プラグイン 金属ベース | 51型 裏配管形 フラットケーブルコネクタ対応

外形寸法図／SY5000シリーズ

SS5Y5-51P(PG/PH/J) 1 2 - 連数 D- 01, 02 C□, N□ KC□, KN□ □

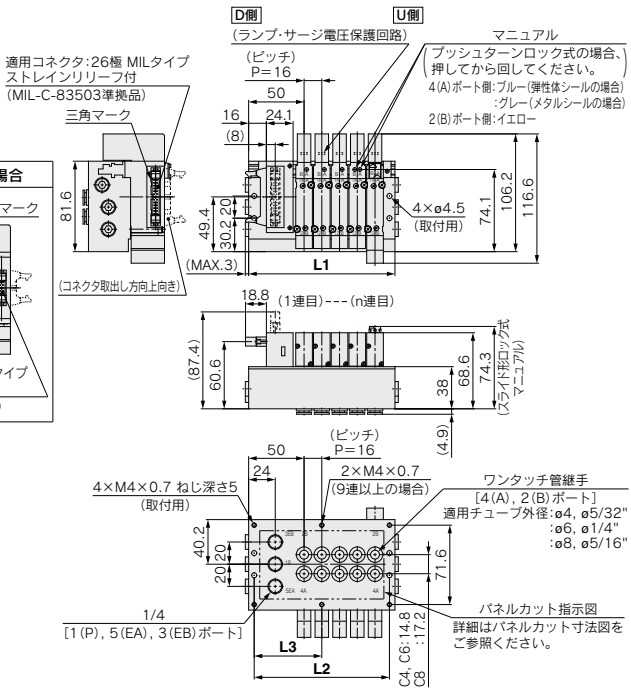

51P(PG/J)(20極)の場合

PCワイヤリングの場合:銘板貼付あり

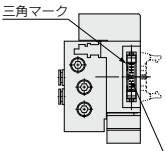

適用コネクタ:20極 MILタイプ
ストレインリリーフ付
(MIL-C-83503準拠品)

51PH(10極)の場合

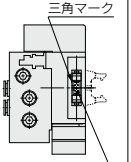

適用コネクタ:10極 MILタイプ
ストレインリリーフ付
(MIL-C-83503準拠品)

パネルカット寸法図

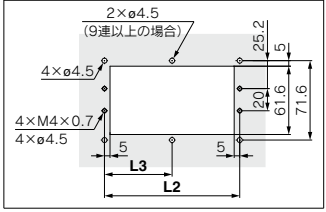

接続口径 01の場合

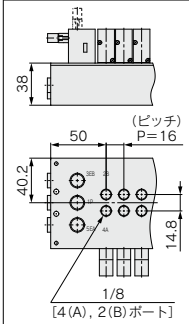

接続口径 02の場合

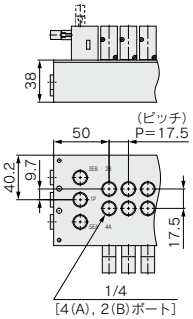

ワンタッチ管継手(交換形)の場合

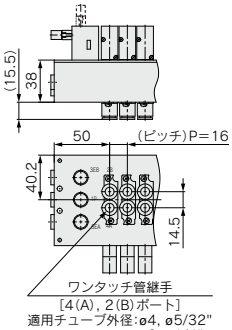

注) 本図は"SS5Y5-51P2-05D-C8"の場合を示します。

接続口径01, C□, N□, KC□, KN□の場合

連数n	2	3	4	5	6	7	8	9	10	11	12
L1	84	100	116	132	148	164	180	196	212	228	244
L2	74	90	106	122	138	154	170	186	202	218	234
L3	—	—	—	—	—	—	—	93	101	109	117

接続口径02の場合

連数n	2	3	4	5	6	7	8	9	10	11	12
L1	88.5	106	123.5	141	158.5	176	193.5	211	228.5	246	263.5
L2	78.5	96	113.5	131	148.5	166	183.5	201	218.5	236	253.5
L3	—	—	—	—	—	—	—	100.5	109.3	118	126.8

プラグイン 金属ベース | 51型 裏配管形 フラットケーブルコネクタ対応

外形寸法図／SY7000シリーズ

SS5Y7-51 P/PG/PH/J 1/2 - 連数 D- 02/C□, N□/KC□, KN□ □(D)

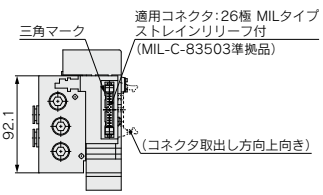

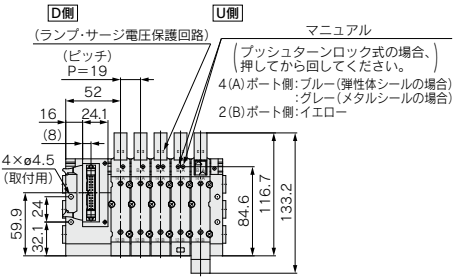

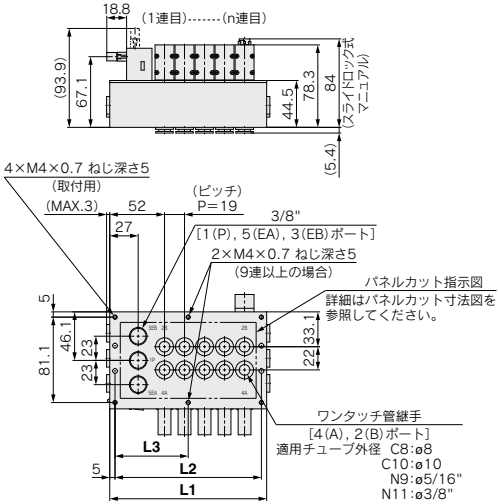

注) 本図は"SS5Y7-51P2-05D-C10"の場合を示します。

51PG/J(20極)の場合	51PH(10極)の場合
PCワイヤリングの場合:銘板貼付あり	
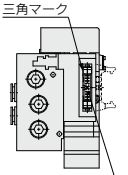	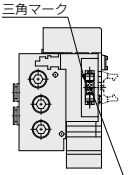
三角マーク 適用コネクタ:20極 MILタイプ ストレインリリーフ付 (MIL-C-83503準拠品)	三角マーク 適用コネクタ:10極 MILタイプ ストレインリリーフ付 (MIL-C-83503準拠品)

接続口径 02の場合	ワンタッチ管継手(交換形)の場合
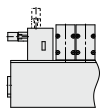	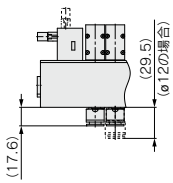
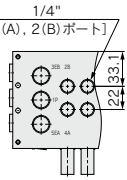	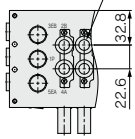
1/4" [4(A), 2(B)ポート] 33.1 22	ワンタッチ管継手 [4(A), 2(B)ポート] 適用チューブ外径:ø6, ø1/4" :ø8, ø5/16" :ø10, ø3/8" :ø12 32.8 22.6

パネルカット寸法図

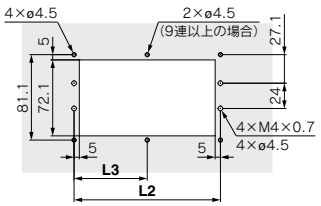

連数n	2	3	4	5	6	7	8	9	10	11	12
L1	92	111	130	149	168	187	206	225	244	263	282
L2	82	101	120	139	158	177	196	215	234	253	272
L3	—	—	—	—	—	—	—	107.5	117	126.5	136

SY3000/5000/7000 Series

RoHS

マニホールド型式表示方法

SS5Y 3 – 52 F 1 – □ 05 D – □ □
❶ ❷ ❸ ❹ ❺ ❻ ❼ ❽ ❾

❶ シリーズ

3	SY3000
5	SY5000
7	SY7000

❷ 型式

52	上配管形
52R	上配管形·外部パイロット

❸ コネクタ種類

F:Dサブコネクタ (25極)

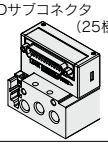

P:フラットケーブル (26極)

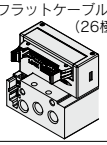

PG:フラットケーブル (20極)

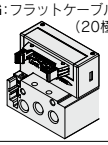

PH:フラットケーブル (10極)

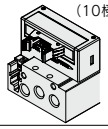

J:PCワイヤリング (20極)

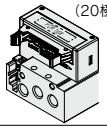

❹ コネクタ取出方向

1:コネクタ上向き	**2**:コネクタ横向き
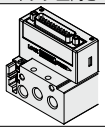	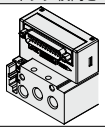

❺ 配線仕様

無記号	オールダブル配線[注1]
S	オールシングル配線[注2]

注1) オールダブル配線仕様:マニホールドすべての連数で2位置シングル·ダブル·3位置·4位置バルブが使用できます。
注2) オールシングル配線仕様:マニホールドすべての連数で2位置シングルの場合のみ選択可能です。
2位置ダブル·3位置·4位置バルブは使用できませんのでご注意ください。
注3) シングル配線、ダブル配線の混合配線が必要な場合は特注対応となります。

❻ バルブ連数

F:Dサブコネクタ(25極)

記号	連数	備考
02	2連	オール ダブル 配線
⋮	⋮	
12	12連	
02	2連	オール シングル 配線
⋮	⋮	
12	12連	

P:フラットケーブル(26極)

記号	連数	備考
02	2連	オール ダブル 配線
⋮	⋮	
12	12連	
02	2連	オール シングル 配線
⋮	⋮	
12	12連	

PG:フラットケーブル(20極)

記号	連数	備考
02	2連	オール ダブル 配線
⋮	⋮	
09	9連	
02	2連	オール シングル 配線
⋮	⋮	
12	12連	

PH:フラットケーブル(10極)

記号	連数	備考
02	2連	オール ダブル 配線
⋮	⋮	
04	4連	
02	2連	オール シングル 配線
⋮	⋮	
08	8連	

J:PCワイヤリング(20極)

記号	連数	備考
02	2連	オール ダブル 配線
⋮	⋮	
08	8連	
02	2連	オール シングル 配線
⋮	⋮	
12	12連	

※ブランキングプレートAss'yの数も含みます。

❼ P, Eポート取出位置

U	U側[注]
D	D側[注]
B	両側

注) 選択したポートの反対側にはプラグが取付けられています。

❽ ねじの種類

無記号	Rc
00F	G
00N	NPT
00T	NPTF

❾ 取付方法

無記号	直接取付	
D	DINレール取付(DINレール付)	
D0	DINレール取付(DINレールなし)	
D3	3連用	標準長さより長いレールを指定してください。
⋮	⋮	
D12	12連用	

注) DINレール取付タイプのマニホールドの固定につきましてはP.394をご参照ください。

マニホールドアセンブリの表示方法(手配例)

表示例(SS5Y3-52F2-□の場合)

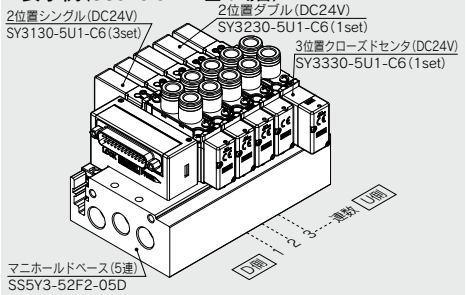

SS5Y3-52F2-05D····1set(52型5連マニホールドベース品番)
＊SY3130-5U1-C6·····3set(2位置シングル品番)
＊SY3230-5U1-C6·····1set(2位置ダブル品番)
＊SY3330-5U1-C6·····1set(3位置クローズドセンタ品番)
＊印は組込み記号です。
＊印を搭載するバルブ等の品番の初めに付けてください。

・バルブ連数はD側から1連目となります。
・マニホールド品番の下に、搭載するバルブを図に示す1連目より順番に併記してください。
なお、配列が複雑になる場合はマニホールド仕様書にてご指示ください。

バルブ型式表示方法(取付ねじ付)

バルブ仕様につきましてはP.136をご参照ください。

SY 3 1 3 0 ❶ ❷ ❸ ❹ ❺ ❻ ❼ – 5 ❽ ❾ ❿ 1 – C6 ⓫ ⓬ – ⓭

● 上配管形

❶ シリーズ

3	SY3000
5	SY5000
7	SY7000

❷ 切換方式

1	2位置	シングル
2		ダブル
3	3位置	クローズドセンタ
4		エキゾーストセンタ
5		プレッシャセンタ
A※	4位置デュアル3ポート	N.C./N.C.
B※		N.O./N.O.
C※		N.C./N.O.

※4位置デュアル3ポート弁は弾性体シールのみです。

❸ シール方式

0	弾性体シール
1	メタルシール

❹ パイロット仕様

無記号	内部パイロット
R	外部パイロット

❺ 背圧防止弁(バルブ内蔵タイプ)

無記号	なし
H	内蔵

※弾性体シールのみです。
※3位置およびSY7000には背圧防止弁はありません。

❻ パイロット弁オプション

無記号	標準(0.7MPa)
B	高速応答(0.7MPa)
K※	高圧(1.0MPa)

※高圧タイプはメタルシールのみです。

❼ コイル仕様

無記号	標準
T	節電回路付 (長期連続通電タイプ)

※バルブを長期連続通電で使用する場合は、必ず節電回路付を選択してください。
※節電回路付を選択した場合、通電時間にご注意ください。詳しくはP.391をご参照ください。

❽ 定格電圧

5	DC24V
6	DC12V

❾ ランプ·サージ電圧保護回路およびコモン仕様

記号	ランプ付	サージ電圧保護回路	コモン仕様
無記号	—	—	無極性
R	—	●	
U	●		
S	—		プラスコモン
Z	●		
NS	—		マイナスコモン
NZ	●		

※節電回路付の場合、"Z, NZ"タイプになります。

❿ マニュアル

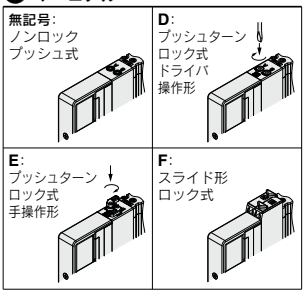

※安全スライドロックマニュアル付につきましてはP.154をご参照ください。

⓫ A, Bポート管接続口径

ねじ配管

記号	管接続口径	適用シリーズ
M5	M5×0.8	SY3000
01	1/8	SY5000
02	1/4	SY7000

ワンタッチ管継手(ミリサイズ)

記号	A, Bポート	SY3000	SY5000	SY7000
C2	ø2	●	—	—
C3	ø3.2	●	—	—
C4	ø4	●	●	—
C6	ø6	●	●	●
C8	ø8	—	●	●
C10	ø10	—	—	●
C12	ø12	—	—	●

ワンタッチ管継手(インチサイズ)

記号	A, Bポート	SY3000	SY5000	SY7000
N1	ø1/8"	●	—	—
N3	ø5/32"	●	●	—
N7	ø1/4"	●	●	●
N9	ø5/16"	—	●	●
N11	ø3/8"	—	—	●

⓬ ねじの種類

無記号	Rc
F	G
N	NPT
T	NPTF

※M5の場合は無記号のみです。

⓭ 取付ねじ種類

無記号	プラマイなべ小ねじ
B	六角穴付ボルト
K	プラマイなべ小ねじ(ねじ脱落防止タイプ)
H	六角穴付ボルト(ねじ脱落防止タイプ)

※"K, H"はメンテナンス時などにバルブを取外した際、取付ねじがバルブから脱落しにくいように、バルブのボディカバーに脱落防止構造を施しています。
※**バルブを単体で発注する場合にはベースガスケットは付属していません。**
ベースガスケットはマニホールド側に付属しているため、メンテナンスでベースガスケットが必要な場合は別途手配してください。
ベースガスケット、取付ねじ品番はP.212をご参照ください。
※単独SUP.,EXH.スペーサAss'yおよびスペーサ形減圧弁を使用する箇所には"B, H"は選択できません。

Protective class
class Ⅲ (Mark:)

プラグイン **金属ベース** | **52型 上配管形** Dサブコネクタ、フラットケーブルコネクタ対応

外形寸法図／SY3000シリーズ

SS5Y3-52(R) F/P/PG/PH/J 1/2-連数 U/D/B- □(D)

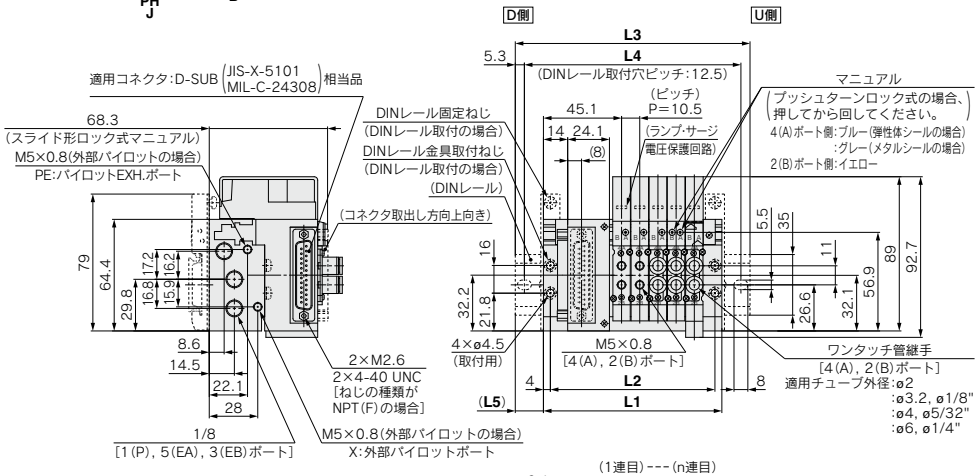

52R(P/J) 1/2-連数 U/Bの場合

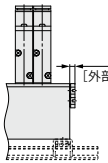

※図はP, Eポート取出位置:Dの場合を示します。

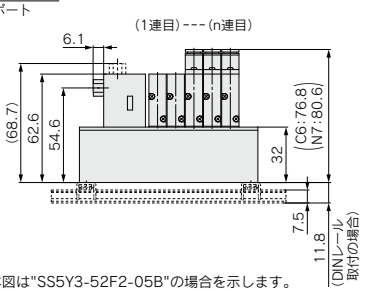

注) 本図は"SS5Y3-52F2-05B"の場合を示します。

52P(26極)の場合

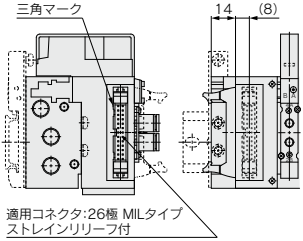

52PG(20極)の場合

PCワイヤリングの場合:銘板貼付あり

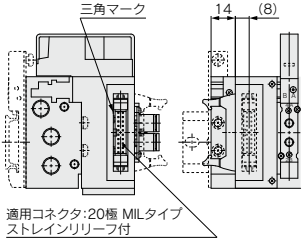

52PH(10極)の場合

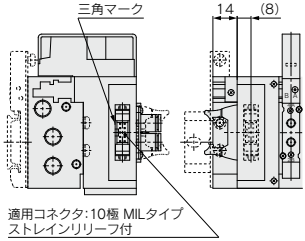

連数n	2	3	4	5	6	7	8	9	10	11	12
L1	71.5	82	92.5	103	113.5	124	134.5	145	155.5	166	176.5
L2	63.5	74	84.5	95	105.5	116	126.5	137	147.5	158	168.5
L3	98	110.5	123	135.5	148	160.5	160.5	173	185.5	198	210.5
L4	87.5	100	112.5	125	137.5	150	150	162.5	175	187.5	200
L5	13.5	14.5	15.5	16.5	17.5	18.5	13	14	15	16	17

プラグイン 金属ベース
52型 上配管形
Dサブコネクタ、フラットケーブルコネクタ対応

外形寸法図／SY5000シリーズ

SS5Y5-52(R) F/P/PG/PH/J 1/2- 連数 U/D/B- □(D)

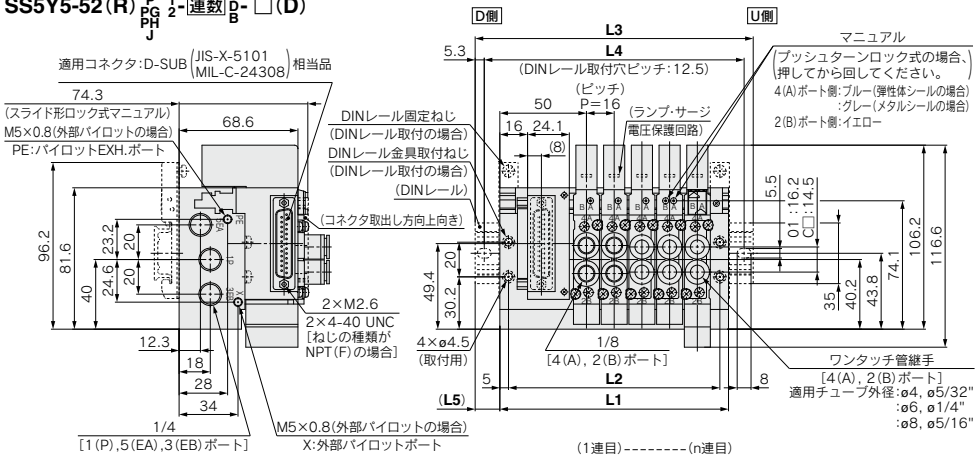

52P(26極)の場合

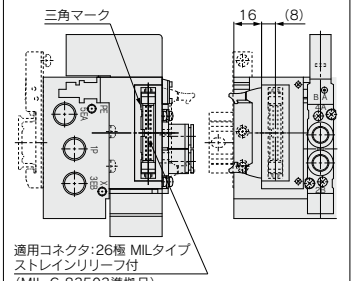

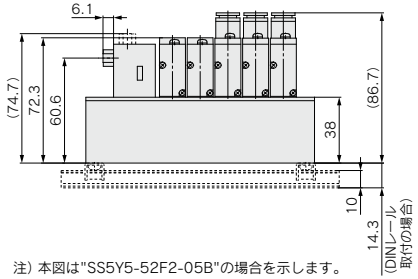

注) 本図は"SS5Y5-52F2-05B"の場合を示します。

52PG/PJ(20極)の場合

PCワイヤリングの場合:銘板貼付あり

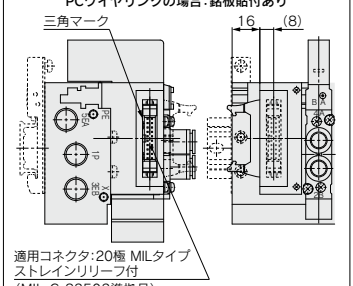

52PH(10極)の場合

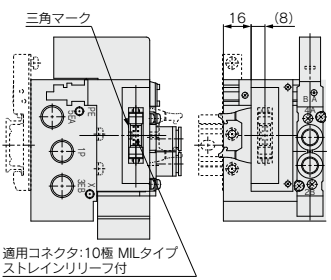

52RP□F/J 1/2- 連数 U/Dの場合

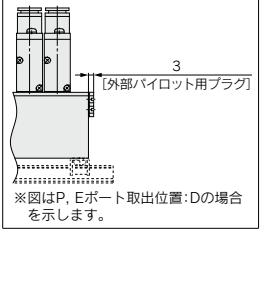

※図はP, Eポート取出位置:Dの場合を示します。

連数n	2	3	4	5	6	7	8	9	10	11	12
L1	84	100	116	132	148	164	180	196	212	228	244
L2	74	90	106	122	138	154	170	186	202	218	234
L3	110.5	135.5	148	160.5	173	198	210.5	223	248	260.5	273
L4	100	125	137.5	150	162.5	187.5	200	212.5	237.5	250	262.5
L5	13.5	18	16	14.5	12.5	17	15.5	13.5	18	16.5	14.5

プラグイン 金属ベース | 52型 上配管形 | Dサブコネクタ、フラットケーブルコネクタ対応

外形寸法図／SY7000シリーズ

SS5Y7-52(R) F/P/PG/PH/J 1- 連数 U/D/B- □(D)

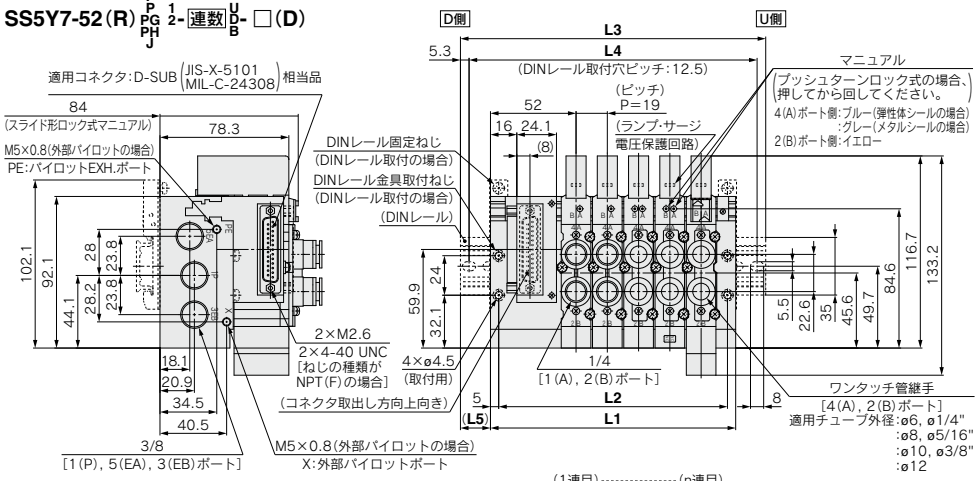

52P(26極)の場合

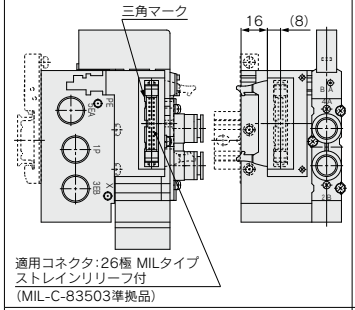

(1連目)----------(n連目)

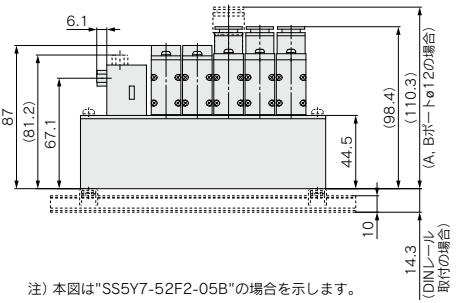

注) 本図は"SS5Y7-52F2-05B"の場合を示します。

52PG(20極)の場合

PCワイヤリングの場合:銘板貼付あり

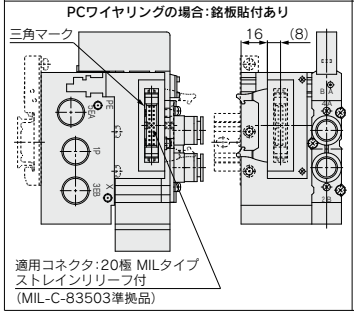

52PH(10極)の場合

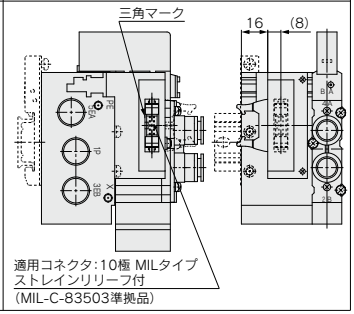

52R F/J 1- 連数 U/D の場合

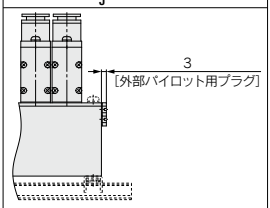

※図はP, Eポート取出位置:Dの場合を示します。

連数n	2	3	4	5	6	7	8	9	10	11	12
L1	92	111	130	149	168	187	206	225	244	263	282
L2	82	101	120	139	158	177	196	215	234	253	272
L3	123	148	160.5	185.5	198	223	235.5	260.5	273	298	310.5
L4	112.5	137.5	150	175	187.5	212.5	225	250	262.5	287.5	300
L5	15.5	18.5	15.5	18.5	15	18	15	18	14.5	17.5	14.5

電気配線仕様

Dサブコネクタ

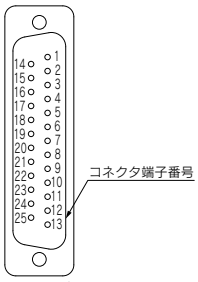

〈オールシングル配線〉

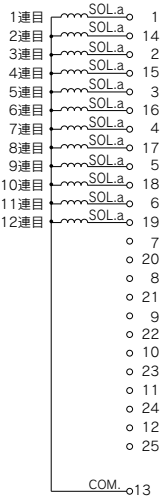

〈オールダブル配線〉

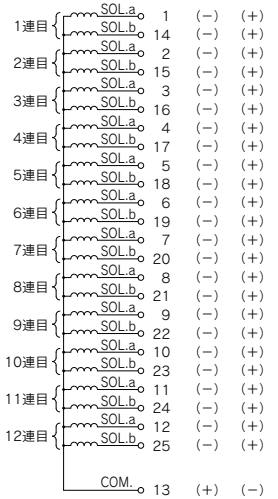

注) 無極性のバルブを使用する場合はプラスコモン、マイナスコモンどちらでも使用可能です。

ケーブル Ass'y

AXT100-DS25-015/030/050(N) [IP40対応]

無記号：ミリサイズ
N：インチサイズ

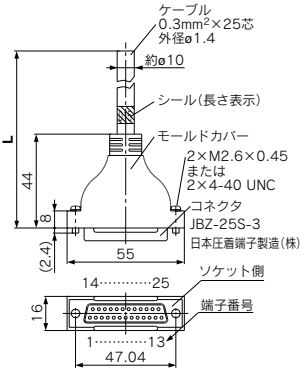

Dサブコネクタ ケーブルAss'y 端子番号別線色表

端子番号	リード線色	ドットマーキング
1	黒	ナシ
2	茶	ナシ
3	赤	ナシ
4	橙	ナシ
5	黄	ナシ
6	桃	ナシ
7	青	ナシ
8	紫	白
9	灰	黒
10	白	黒
11	白	赤
12	黄	赤
13	橙	赤
14	黄	黒
15	桃	黒
16	青	白
17	紫	ナシ
18	灰	ナシ
19	橙	黒
20	赤	白
21	茶	白
22	桃	赤
23	灰	赤
24	黒	白
25	白	ナシ

Dサブコネクタケーブル Ass'y

ケーブル長さ(**L**)	アセンブリ品番	備考
1.5m	AXT100-DS25-015	ケーブル 0.3mm²×25芯
3m	AXT100-DS25-030	
5m	AXT100-DS25-050	

※市販のコネクタをお求めの場合は、MIL-C-24308準拠品25極タイプのメス形コネクタをご使用ください。
※移動配線には使用できません。
※上記以外の長さのものも対応可能です。詳細は当社にご確認ください。

電気特性

項目	特性
導体抵抗 Ω/km, 20℃	65以下
耐電圧 V, 1分, AC	1000
絶縁抵抗 MΩ/km, 20℃	5以上

注) Dサブコネクタケーブルの最小曲げ内半径は20mmです。

コネクタメーカ例

・富士通(株)社
・日本航空電子工業(株)社
・日本圧着端子製造(株)社
・ヒロセ電機(株)社

電気配線仕様

フラットケーブル用コネクタ

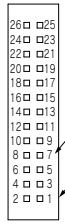

P:フラットケーブル(26極)タイプ

〈オールシングル配線〉

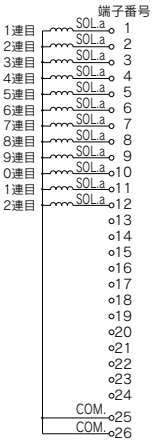

〈オールダブル配線〉

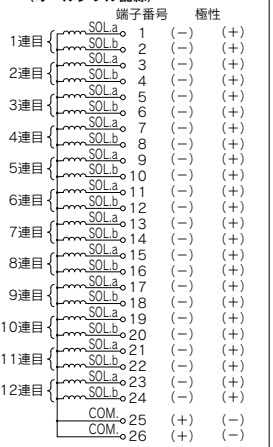

PG:フラットケーブル(20極)タイプ

〈オールシングル配線〉

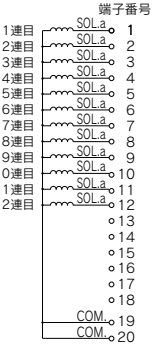

〈オールダブル配線〉

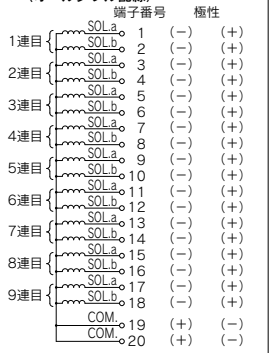

注) 無極性のバルブを使用する場合はプラスコモン、マイナスコモンどちらでも使用可能です。

ケーブル Ass'y

AXT100-FC 10 1 / 20-2 / 26 3

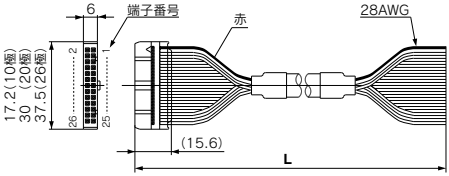

フラットケーブルコネクタAss'y

ケーブル長さ(L)	アセンブリ品番		
	26極	20極	10極
1.5m	AXT100-FC26-1	AXT100-FC20-1	AXT100-FC10-1
3m	AXT100-FC26-2	AXT100-FC20-2	AXT100-FC10-2
5m	AXT100-FC26-3	AXT100-FC20-3	AXT100-FC10-3

※市販のコネクタをお求めの場合は、MIL-C-83503準拠品26極、20極または10極タイプ・ストレインリリーフ付をご使用ください。
※移動配線には使用できません。
※上記以外の長さのものも対応可能です。詳細は当社にご確認ください。

コネクタメーカ例

・ヒロセ電機(株)社　・日本航空電子工業(株)社
・スリーエムジャパン(株)社　・日本圧着端子製造(株)社
・富士通(株)社　・沖電線(株)社

PH:フラットケーブル(10極)タイプ

〈オールシングル配線〉

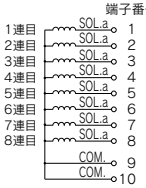

〈オールダブル配線〉

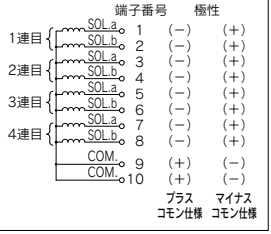

J:フラットケーブル(20極)タイプ PCワイヤリング

〈オールシングル配線〉

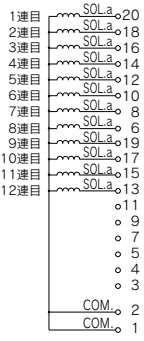

〈オールダブル配線〉

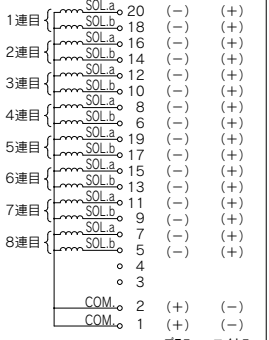

50型
横配管形

51型
裏配管形

プラグイン 金属ベース EX510シリーズ対応

SY3000/5000/7000 Series

マニホールド型式表示方法

SS5Y 3 – 50 S5 □ – □ 05 D – C6 □ □
❶ ❷ ❸ ❹ ❺ ❻ ❼ ❽ ❾

❶ シリーズ

3	SY3000
5	SY5000
7	SY7000

❷ 型式

50	横配管形
51	裏配管形
50R	横配管形·外部パイロット

※裏配管形に外部パイロット仕様はありません。

❸ SIユニット出力極性

無記号	プラスコモン
N	マイナスコモン

❹ 配線仕様

無記号	オールダブル配線注1)
S	オールシングル配線注2)

注1) オールダブル配線仕様:マニホールドすべての連数で2位置シングル·ダブル·3位置·4位置バルブが使用できます。
注2) オールシングル配線仕様:マニホールドすべての連数で2位置シングルの場合のみ選択可能です。
2位置ダブル·3位置·4位置バルブは使用できませんのでご注意ください。
注3) シングル配線、ダブル配線の混合配線が必要な場合は特注対応となります。

❺ バルブ連数

記号	連数	備考
02	2連	オール ダブル配線
⋮	⋮	
08	8連	

記号	連数	備考
02	2連	オール シングル配線
⋮	⋮	
12	12連	

※ブランキングプレートAss'yの数も含みます。

❻ P, Eポート取出位置

U	U側注1)
D	D側注1) 注2)
B	両側

注1) 選択したポートの反対側にはプラグが取付けられています。
注2) 51型(裏配管形)はD側のみです。

❼ A, Bポート管接続口径

ねじ配管

記号	A, Bポート	SY3000	SY5000	SY7000
M5	M5×0.8	●	—	—
01	1/8	●	●	—
02	1/4	—	●	●

ワンタッチ管継手(ミリサイズ)

	記号	A, Bポート	SY3000	SY5000	SY7000
固定形	C2	ø2	●	—	—
	C3	ø3.2	●	—	—
	C4	ø4	●	●	—
	C6	ø6	●	●	—
	C8	ø8	—	●	●
	C10	ø10	—	—	●
交換形	KC2	ø2	●	—	—
	KC3	ø3.2	●	—	—
	KC4	ø4	●	●	—
	KC6	ø6	●	●	●
	KC8	ø8	—	●	●
	KC10	ø10	—	—	●
	KC12	ø12	—	—	●
	M※	口径混合	●	●	●
P, Eポート接続口径(ねじ配管)			1/8	1/4	3/8

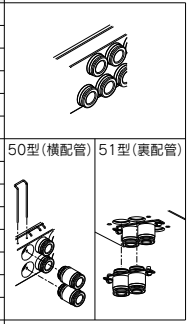

ワンタッチ管継手(インチサイズ)

	記号	A, Bポート	SY3000	SY5000	SY7000
固定形	N1	ø1/8"	●	—	—
	N3	ø5/32"	●	●	—
	N7	ø1/4"	●	●	—
	N9	ø5/16"	—	●	●
	N11	ø3/8"	—	—	●
交換形	KN1	ø1/8"	●	—	—
	KN3	ø5/32"	●	●	—
	KN7	ø1/4"	●	●	●
	KN9	ø5/16"	—	●	●
	KN11	ø3/8"	—	—	●
	M※	口径混合	●	●	●
P, Eポート接続口径(ねじ配管)			1/8	1/4	3/8

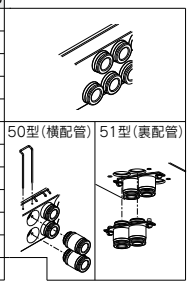

※口径混合の場合はマニホールド仕様書にてご指示ください。

マニホールドアセンブリの表示方法(手配例)

表示例(SS5Y3-50S5-□の場合)

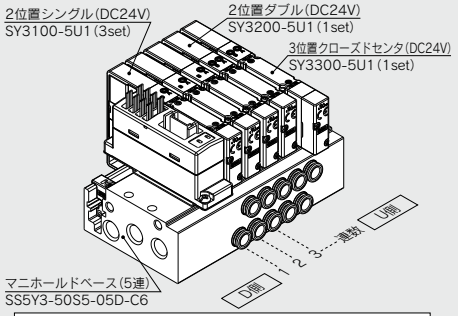

SS5Y3-50S5-05D-C6‥1set(50型5連マニホールドベース品番)
＊SY3100-5U1‥‥‥‥‥‥‥‥3set(2位置シングル品番)
＊SY3200-5U1‥‥‥‥‥‥‥‥1set(2位置ダブル品番)
＊SY3300-5U1‥‥‥‥‥‥‥‥1set(3位置クローズドセンタ品番)
＊印は組込み記号です。
＊印を搭載するバルブ等の品番の初めに付けてください。

・バルブ連数はD側から1連目となります。
・マニホールド品番の下に、搭載するバルブを図に示す1連目より順番に併記してください。なお、配列が複雑になる場合はマニホールド仕様書にてご指示ください。

注) 上配管形のバルブを搭載する場合には、P.207よりご選定ください。その際、ベース側のA, Bポートにも出力されますのでご注意ください。
ベース側のA, Bポートにプラグ等が必要な場合は、マニホールド仕様書にてご指示ください。

SMC

❽ ねじの種類

無記号	Rc
F	G
N	NPT
T	NPTF

❾ 取付方法

無記号	直接取付	
D	DINレール取付（DINレール付）	
D0	DINレール取付（DINレールなし）	
D3	3連用	標準長さより長いレールを指定してください。
⋮	⋮	
D12	12連用	

注1）51型（裏配管形）は直接取付のみです。
注2）DINレール取付タイプのマニホールドの固定につきましてはP.394をご参照ください。

EX510ゲートウェイ方式シリアル伝送システムの詳細につきましては、P.878～906および「取扱説明書」をご確認ください。取扱説明書はSMCホームページからダウンロードください。
http://www.smcworld.com

バルブ型式表示方法（取付ねじ付）

バルブ仕様につきましてはP.136をご参照ください。

SY 3 1 0 0 □ □ □ □ – 5 □ □ 1 – □

❶ ❷ ❸ ❹ ❺ ❻ ❼ ❽ ❾ ❿ ⓫

❸ ベース配管形

❶ シリーズ

3	SY3000
5	SY5000
7	SY7000

❷ 切換方式

1	2位置	シングル
2		ダブル
3	3位置	クローズドセンタ
4		エキゾーストセンタ
5		プレッシャセンタ
A※	4位置デュアル3ポート	N.C./N.C.
B※		N.O./N.O.
C※		N.C./N.O.

※4位置デュアル3ポート弁は弾性体シールのみです。

❸ シール方式

0	弾性体シール
1	メタルシール

❹ パイロット仕様

無記号	内部パイロット
R	外部パイロット

❺ 背圧防止弁（バルブ内蔵タイプ）

無記号	なし
H	内蔵

※弾性体シールのみです。
※3位置およびSY7000には背圧防止弁はありません。

❻ パイロット弁オプション

無記号	標準（0.7MPa）
B	高速応答（0.7MPa）
K※	高圧（1.0MPa）

※高圧タイプはメタルシールのみです。

❼ コイル仕様

無記号	標準
T	節電回路付（長期連続通電タイプ）

※バルブを長期連続通電で使用する場合は、必ず節電回路付を選択してください。
※節電回路付を選択した場合、通電時間にご注意ください。詳しくはP.391をご参照ください。

❽ 定格電圧

5	DC24V

❾ ランプ・サージ電圧保護回路およびコモン仕様

記号	ランプ付	サージ電圧保護回路	コモン仕様
R	—	●	無極性
U	●		
S	—		プラスコモン
Z	●		
NS	—		マイナスコモン
NZ	●		

※節電回路付の場合、"Z, NZ"タイプになります。SIユニット出力極性が無記号（プラスコモン）の場合、バルブはR, U, S, Zを選択してください。SIユニット出力極性がN（マイナスコモン）の場合、バルブはR, U, NS, NZを選択してください。

❿ マニュアル

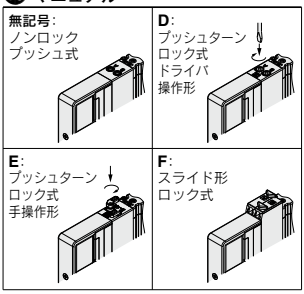

※安全スライドロックマニュアル付につきましてはP.154をご参照ください。

⓫ 取付ねじ種類

無記号	プラマイなべ小ねじ
B	六角穴付ボルト
K	プラマイなべ小ねじ（ねじ脱落防止タイプ）
H	六角穴付ボルト（ねじ脱落防止タイプ）

※"K, H"はメンテナンス時などにバルブを取外した際、取付ねじがバルブから脱落しにくいように、バルブのボディカバーに脱落防止構造を施しています。
※**バルブを単体で発注する場合にはベースガスケットは付属していません。**
ベースガスケットはマニホールド側に付属しているため、メンテナンスでベースガスケットが必要な場合は別途手配してください。
ベースガスケット、取付ねじ品番はP.212をご参照ください。
※単独SUP、EXH、スペーサAss'y、スペーサ形減圧弁および残圧排気弁付パーフェクトスペーサAss'yを使用する箇所には"B, H"は選択できません。

⚠ Protective class class Ⅲ (Mark: ⧁)

プラグイン 金属ベース | 50型 横配管形 EX510対応

外形寸法図／SY3000シリーズ

SS5Y3-50(R)S5□-連数 U/D/B- M5 C□, N□ KC□, KN□ □(D)

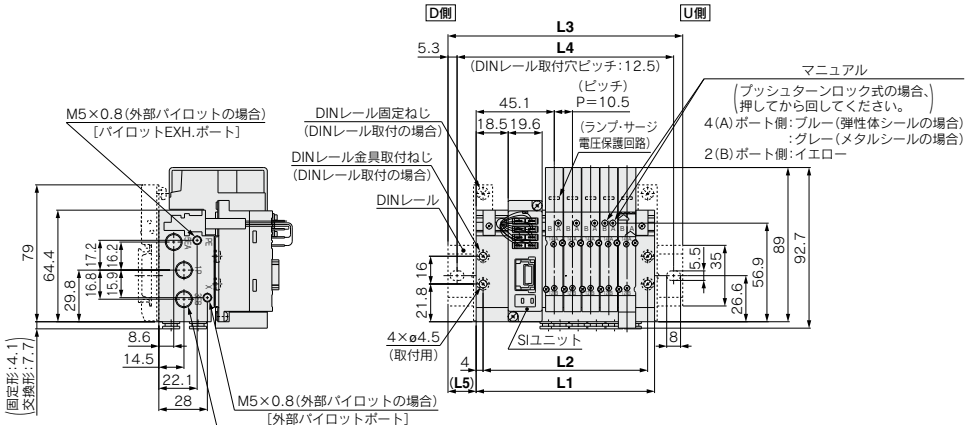

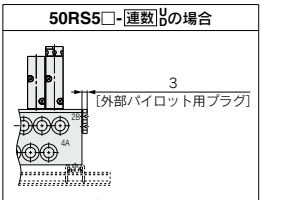

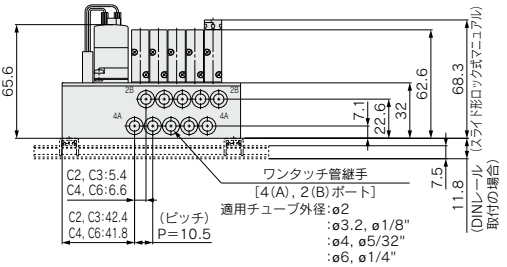

注) 本図は"SS5Y3-50S5-05B-C6"の場合を示します。

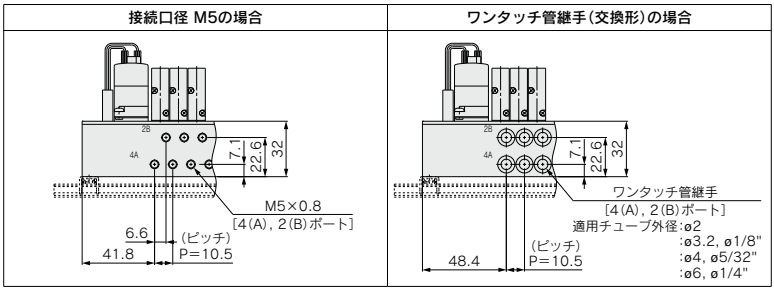

連数n	2	3	4	5	6	7	8	9	10	11	12
L1	71.5	82	92.5	103	113.5	124	134.5	145	155.5	166	176.5
L2	63.5	74	84.5	95	105.5	116	126.5	137	147.5	158	168.5
L3	98	110.5	123	135.5	148	160.5	160.5	173	185.5	198	210.5
L4	87.5	100	112.5	125	137.5	150	150	162.5	175	187.5	200
L5	13.5	14.5	15.5	16.5	17.5	18.5	13	14	15	16	17

プラグイン 金属ベース 50型 横配管形 EX510対応

外形寸法図／SY3000シリーズ

SS5Y3-50(R)S5□-連数 U/B-01□(D)

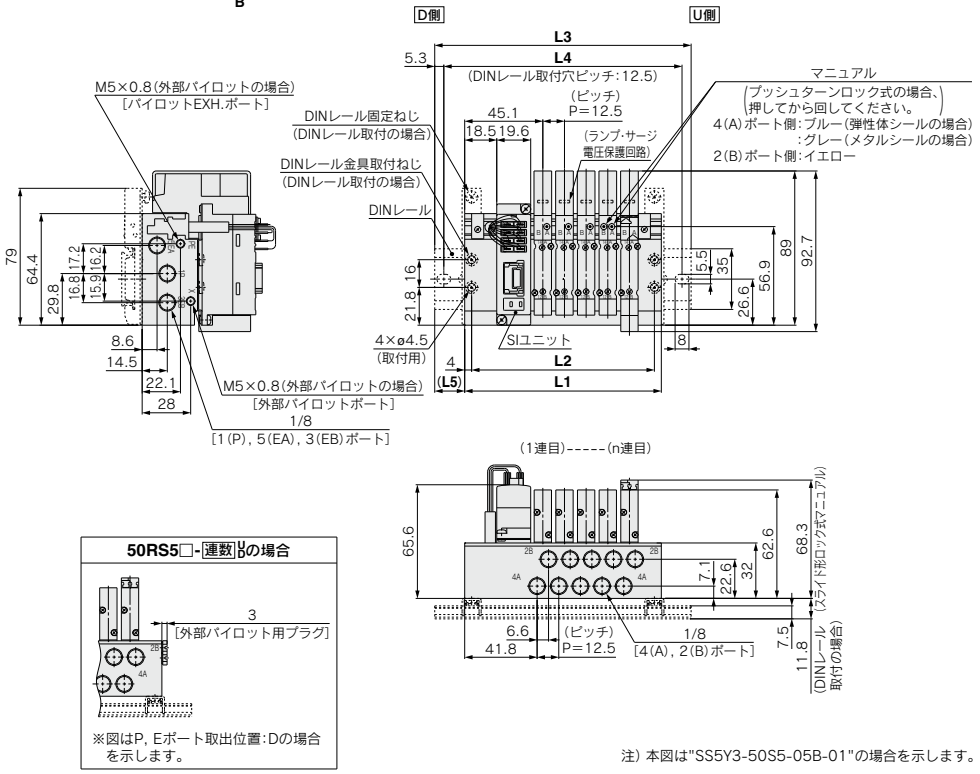

50RS5□-連数 U/B の場合

※図はP, Eポート取出位置:Dの場合を示します。

注) 本図は"SS5Y3-50S5-05B-01"の場合を示します。

連数n	2	3	4	5	6	7	8	9	10	11	12
L1	76	88.5	101	113.5	126	138.5	151	163.5	176	188.5	201
L2	68	80.5	93	105.5	118	130.5	143	155.5	168	180.5	193
L3	110.5	123	135.5	148	160.5	173	185.5	198	210.5	223	235.5
L4	100	112.5	125	137.5	150	162.5	175	187.5	200	212.5	225
L5	17.5	17.5	17.5	17.5	17.5	17.5	17.5	17.5	17.5	17.5	17.5

プラグイン **金属ベース** | **50型 横配管形** EX510対応

外形寸法図／**SY5000**シリーズ

SS5Y5-50(R)S5□-連数 U/D- 01/C□, N□/KC□, KN□ □(D)

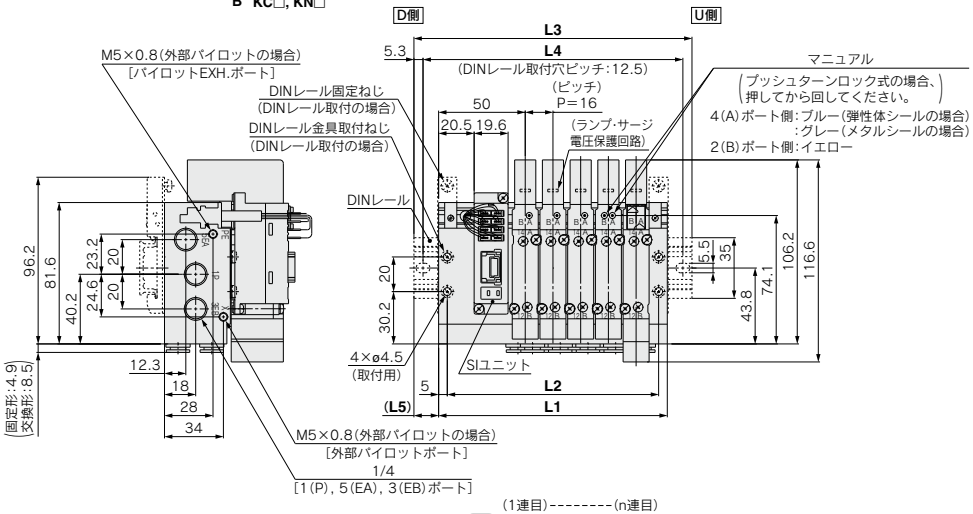

50RS5□-連数 U/D の場合

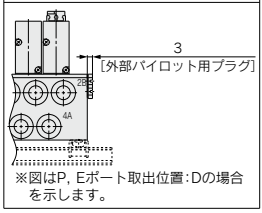

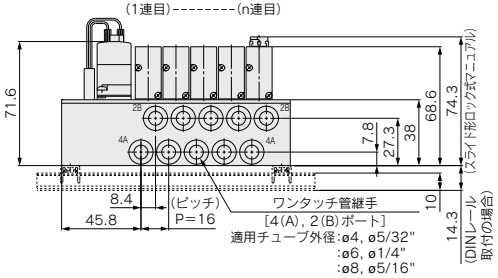

注) 本図は"SS5Y5-50S5-05B-C8"の場合を示します。

接続口径 01の場合

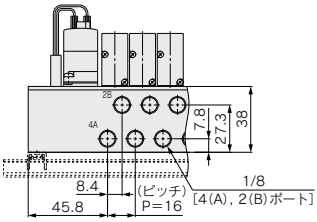

ワンタッチ管継手(交換形)の場合

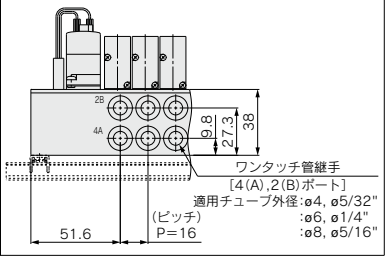

連数n	2	3	4	5	6	7	8	9	10	11	12
L1	84	100	116	132	148	164	180	196	212	228	244
L2	74	90	106	122	138	154	170	186	202	218	234
L3	110.5	135.5	148	160.5	173	198	210.5	223	248	260.5	273
L4	100	125	137.5	150	162.5	187.5	200	212.5	237.5	250	262.5
L5	13.5	18	16	14.5	12.5	17	15.5	13.5	18	16.5	14.5

プラグイン 金属ベース | 50型 横配管形 EX510対応

外形寸法図／SY5000シリーズ

SS5Y5-50(R)S5□-連数 U/B -02□(D)

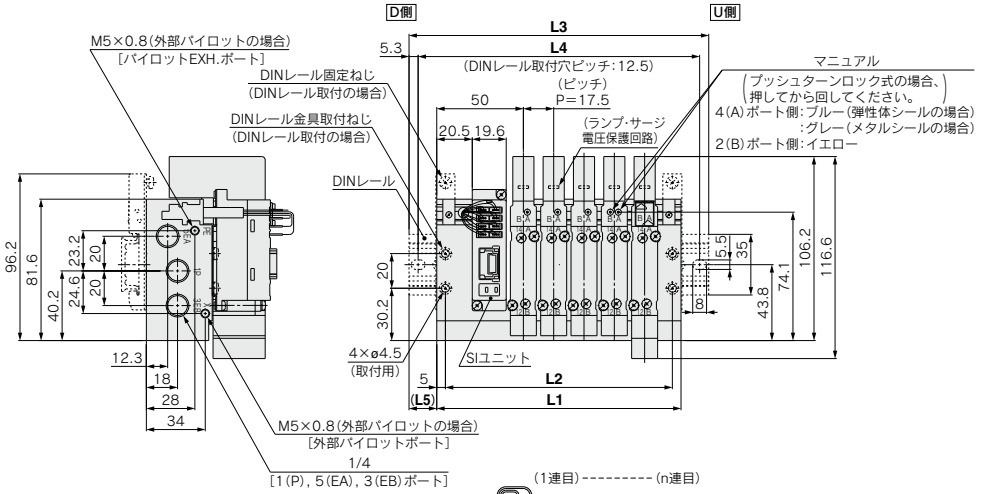

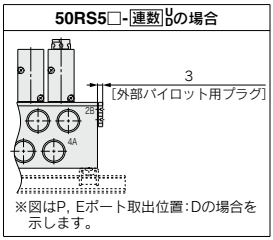

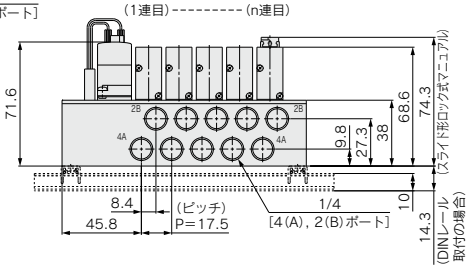

注) 本図は"SS5Y5-50S5-05B-02"の場合を示します。

連数n	2	3	4	5	6	7	8	9	10	11	12
L1	88.5	106	123.5	141	158.5	176	193.5	211	228.5	246	263.5
L2	78.5	96	113.5	131	148.5	166	183.5	201	218.5	236	253.5
L3	123	135.5	148	173	185.5	210.5	223	235.5	260.5	273	298
L4	112.5	125	137.5	162.5	175	200	212.5	225	250	262.5	287.5
L5	17.5	15	12.5	16	13.5	17.5	15	12.5	16	13.5	17.5

プラグイン 金属ベース | 50型 横配管形 EX510対応

外形寸法図／SY7000シリーズ

SS5Y7-50(R)S5□-連数 U/D - 02/C□, N□/KC□, KN□ □(D)

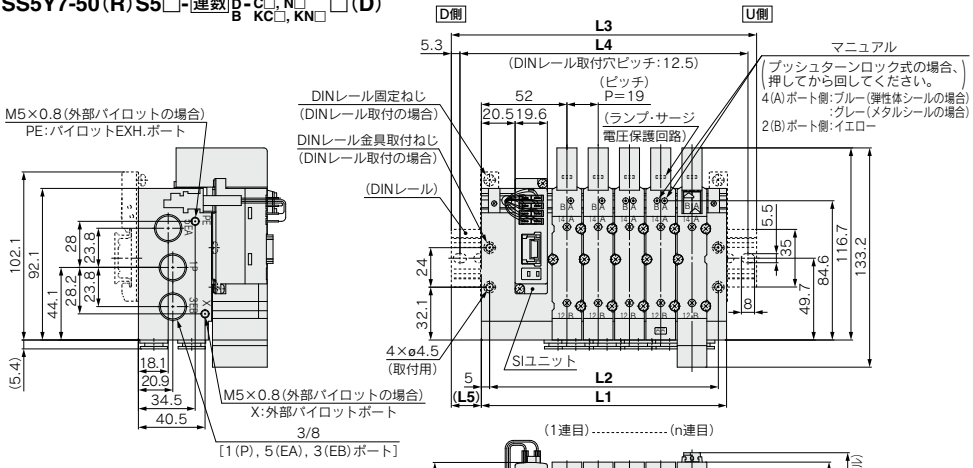

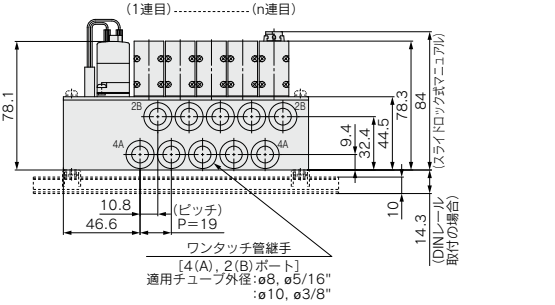

注) 本図は"SS5Y7-50S5-05B-C10"の場合を示します。

50RS5□-連数 U/D の場合

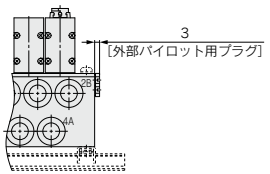

※図はP, Eポート取出位置:Dの場合を示します。

接続口径 02の場合

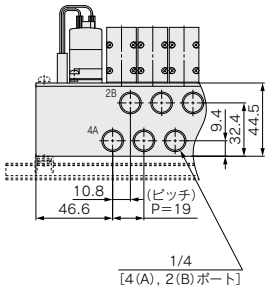

ワンタッチ管継手(交換形)の場合

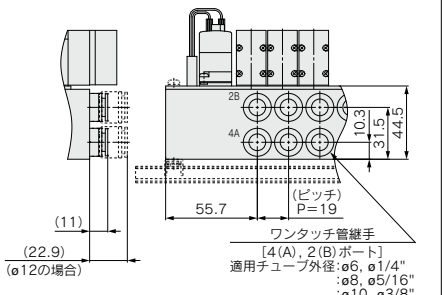

連数n	2	3	4	5	6	7	8	9	10	11	12
L1	92	111	130	149	168	187	206	225	244	263	282
L2	82	101	120	139	158	177	196	215	234	253	272
L3	123	148	160.5	185.5	198	223	235.5	260.5	273	298	310.5
L4	112.5	137.5	150	175	187.5	212.5	225	250	262.5	287.5	300
L5	15.5	18.5	15.5	18.5	15	18	15	18	14.5	17.5	14.5

プラグイン 金属ベース 51型 裏配管形 EX510対応

外形寸法図／SY3000シリーズ

SS5Y3-51S5□- 連数 D- M5, 01 C□, N□ KC□, KN□ □

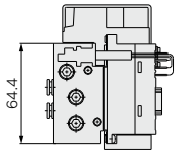

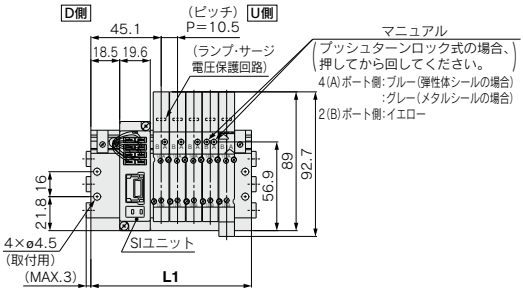

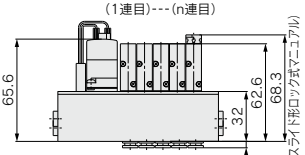

パネルカット寸法図

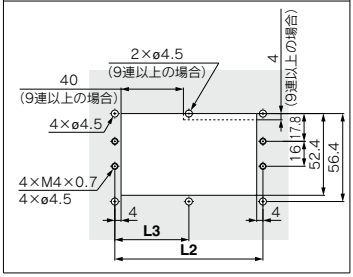

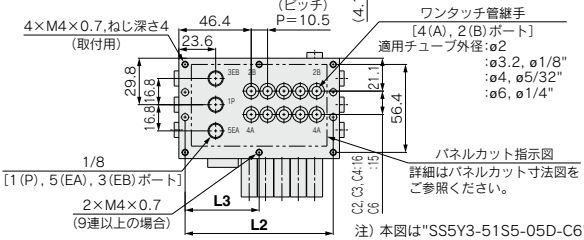

注) 本図は"SS5Y3-51S5-05D-C6"の場合を示します。

接続口径 M5の場合

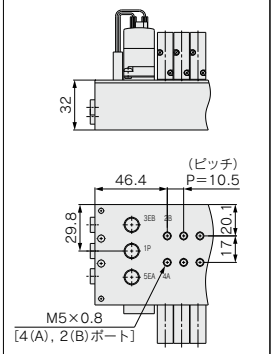

接続口径 01の場合

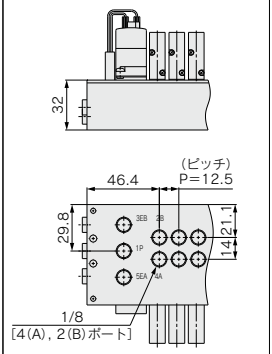

ワンタッチ管継手(交換形)の場合

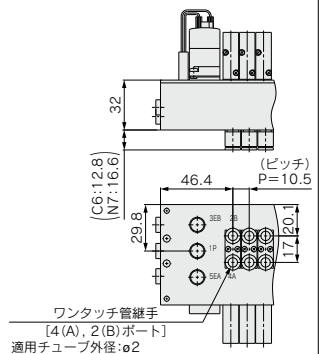

接続口径M5, C□, N□, KC□, KN□の場合

連数n	2	3	4	5	6	7	8	9	10	11	12
L1	71.5	82	92.5	103	113.5	124	134.5	145	155.5	166	176.5
L2	63.5	74	84.5	95	105.5	116	126.5	137	147.5	158	168.5
L3	—	—	—	—	—	—	—	68.5	73.8	79	84.3

接続口径01の場合

連数n	2	3	4	5	6	7	8	9	10	11	12
L1	76	88.5	101	113.5	126.5	138.5	151	163.5	176	188.5	201
L2	68	80.5	93	105.5	118	130.5	143	155.5	168	180.5	193
L3	—	—	—	—	—	—	—	77.8	84	90.3	96.5

プラグイン 金属ベース | 51型 裏配管形 | EX510対応

外形寸法図／SY5000シリーズ

SS5Y5-51S5-連数D-C□, N□ (01, 02) KC□, KN□ □

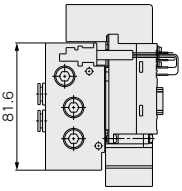

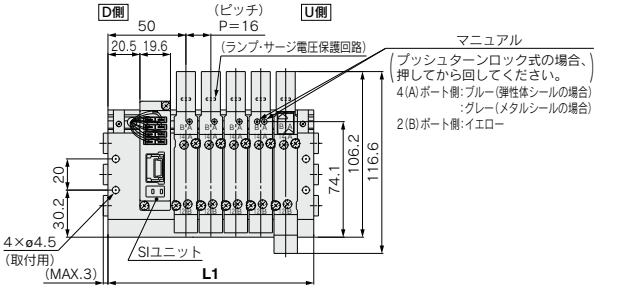

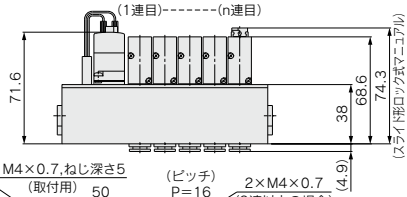

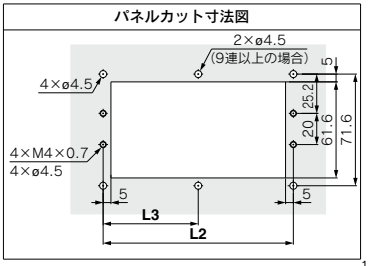

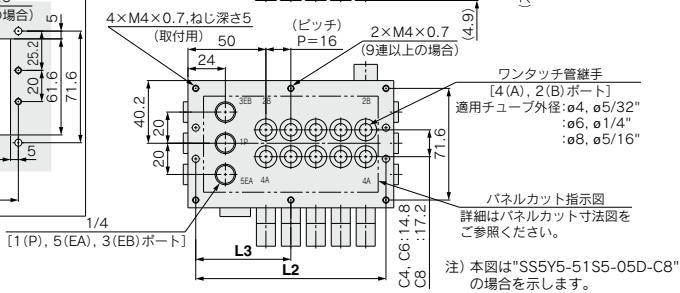

注) 本図は"SS5Y5-51S5-05D-C8"の場合を示します。

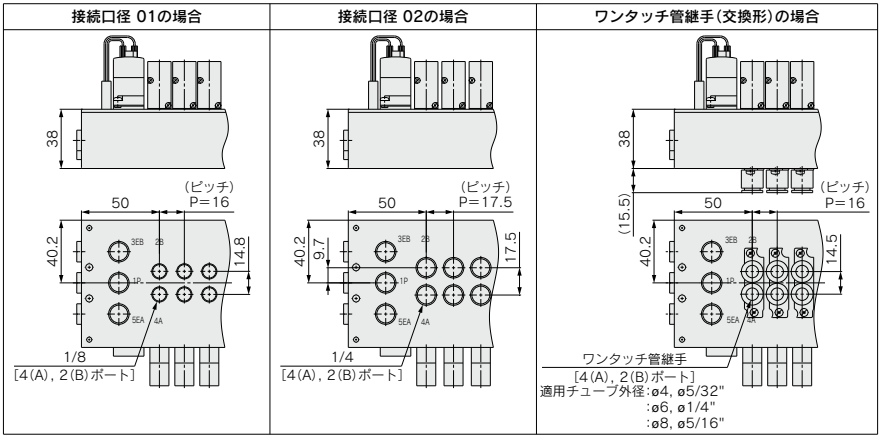
接続口径 01の場合
接続口径 02の場合
ワンタッチ管継手(交換形)の場合

接続口径01, C□, N□, KC□, KN□の場合

連数n	2	3	4	5	6	7	8	9	10	11	12
L1	84	100	116	132	148	164	180	196	212	228	244
L2	74	90	106	122	138	154	170	186	202	218	234
L3	—	—	—	—	—	—	—	93	101	109	117

接続口径02の場合

連数n	2	3	4	5	6	7	8	9	10	11	12
L1	88.5	106	123.5	141	158.5	176	193.5	211	228.5	246	263.5
L2	78.5	96	113.5	131	148.5	166	183.5	201	218.5	236	253.5
L3	—	—	—	—	—	—	—	100.5	109.3	118	126.8

プラグイン 金属ベース | 51型 裏配管形 | EX510対応

外形寸法図／SY7000シリーズ

SS5Y7-51S5□-連数 D-02 C□, N□ KC□, KN□ □(D)

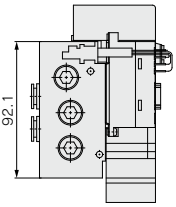

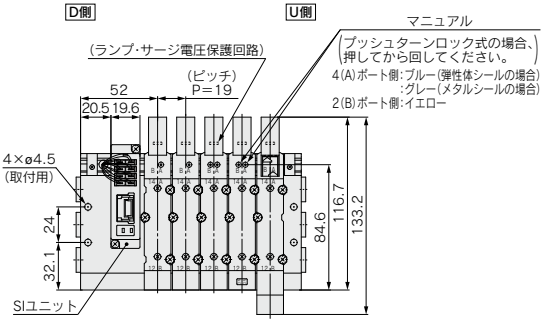

接続口径 02の場合	ワンタッチ管継手(交換形)の場合

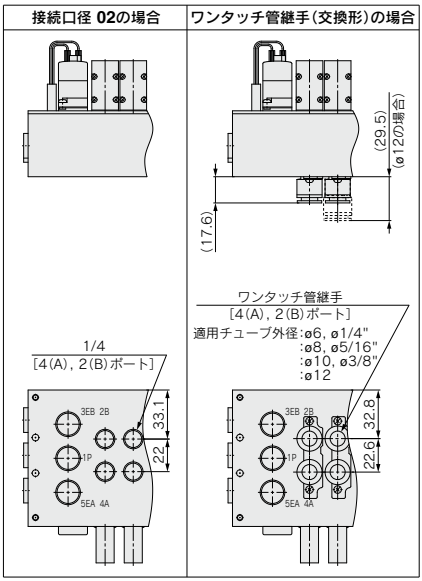

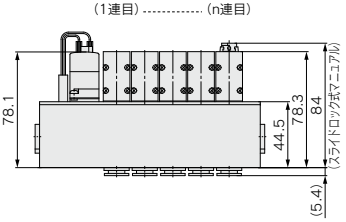

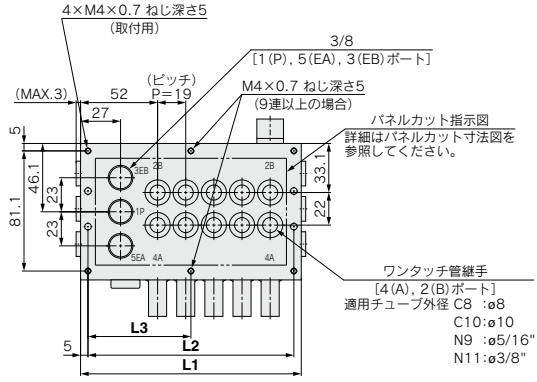

パネルカット寸法図

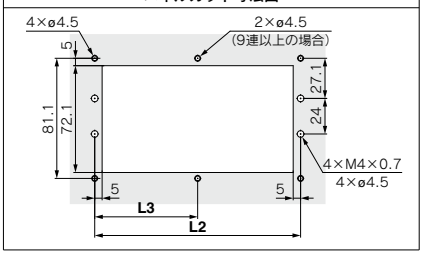

注) 本図は"SS5Y7-51S5-05D-C10"の場合を示します。

連数n	2	3	4	5	6	7	8	9	10	11	12
L1	92	111	130	149	168	187	206	225	244	263	282
L2	82	101	120	139	158	177	196	215	234	253	272
L3	—	—	—	—	—	—	—	107.5	117	126.5	136

プラグイン 金属ベース EX510シリーズ対応

SY3000/5000/7000 Series

マニホールド型式表示方法

SS5Y 3 – 52 S5 □ – □ 05 D – □ □

❶ ❷ ❸ ❹ ❺ ❻ ❼ ❽

❶ シリーズ

3	SY3000
5	SY5000
7	SY7000

❷ 型式

52	上配管形
52R	上配管形·外部パイロット

❸ SIユニット出力極性

無記号	プラスコモン
N	マイナスコモン

❹ 配線仕様

無記号	オールダブル配線注1)
S	オールシングル配線注2)

注1) オールダブル配線仕様:マニホールドすべての連数で2位置シングル·ダブル·3位置·4位置バルブが使用できます。
注2) オールシングル配線仕様:マニホールドすべての連数で2位置シングルの場合のみ選択可能です。
2位置ダブル·3位置·4位置バルブは使用できませんのでご注意ください。
注3) シングル配線、ダブル配線の混合配線が必要な場合は特注対応となります。

❺ バルブ連数

記号	連数	備考
02	2連	オール ダブル配線
⋮	⋮	
08	8連	
02	2連	オール シングル配線
⋮	⋮	
12	12連	

※ブランキングプレートAss'yの数も含みます。

❻ P, Eポート取出位置

U	U側注)
D	D側注)
B	両側

注) 選択したポートの反対側にはプラグが取付けられています。

❼ ねじの種類

無記号	Rc
00F	G
00N	NPT
00T	NPTF

❽ 取付方法

無記号	直接取付	
D	DINレール取付 (DINレール付)	
D0	DINレール取付 (DINレールなし)	
D3	3連用	標準長さより長いレールを指定してください。
⋮	⋮	
D12	12連用	

注) DINレール取付タイプのマニホールドの固定につきましてはP.394をご参照ください。

マニホールドアセンブリの表示方法(手配例)

表示例(SS5Y3-52S5-□の場合)

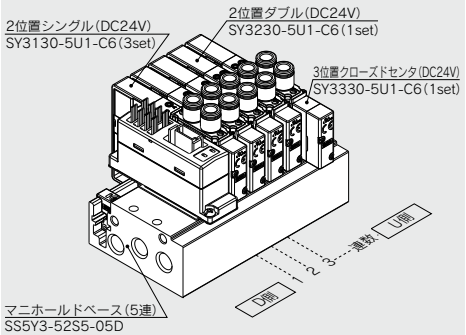

SS5Y3-52S5-05D ···1set(52型5連マニホールドベース品番)
＊SY3130-5U1-C6·····3set(2位置シングル品番)
＊SY3230-5U1-C6·····1set(2位置ダブル品番)
＊SY3330-5U1-C6·····1set(3位置クローズドセンタ品番)
→＊印は組込み記号です。
＊印を搭載するバルブ等の品番の初めに付けてください。

・バルブ連数はD側から1連目となります。
・マニホールド品番の下に、搭載するバルブを図に示す1連目より順番に併記してください。
なお、配列が複雑になる場合はマニホールド仕様書にてご指示ください。

EX510ゲートウェイ方式シリアル伝送システムの詳細につきましては、P.878～906および「取扱説明書」をご確認ください。
取扱説明書はSMCホームページからダウンロードください。
http://www.smcworld.com

バルブ型式表示方法(取付ねじ付)

バルブ仕様につきましてはP.136をご参照ください。

SY 3 1 3 0 ❶ ❷ ❸ ❹ ❺ ❻ ❼ – 5 ❽ ❾ ❿ 1 – C6 ⓫ ⓬ – ⓭

● 上配管形

❶ シリーズ

3	SY3000
5	SY5000
7	SY7000

❷ 切換方式

1	2位置	シングル
2		ダブル
3	3位置	クローズドセンタ
4		エキゾーストセンタ
5		プレッシャセンタ
A※	4位置デュアル3ポート	N.C./N.C.
B※		N.O./N.O.
C※		N.C./N.O.

※4位置デュアル3ポート弁は弾性体シールのみです。

❸ シール方式

0	弾性体シール
1	メタルシール

❹ パイロット仕様

無記号	内部パイロット
R	外部パイロット

❺ 背圧防止弁(バルブ内蔵タイプ)

無記号	なし
H	内蔵

※弾性体シールのみです。
※3位置およびSY7000には背圧防止弁はありません。

❻ パイロット弁オプション

無記号	標準(0.7MPa)
B	高速応答(0.7MPa)
K※	高圧(1.0MPa)

※高圧タイプはメタルシールのみです。

❼ コイル仕様

無記号	標準
T	節電回路付 (長期連続通電タイプ)

※バルブを長期連続通電で使用する場合は、必ず節電回路付を選択してください。
※節電回路付を選択した場合、通電時間にご注意ください。詳しくはP.391をご参照ください。

❽ 定格電圧

5	DC24V

❾ ランプ・サージ電圧保護回路およびコモン仕様

記号	ランプ付	サージ電圧保護回路	コモン仕様
R	—	●	無極性
U	●		
S	—		プラスコモン
Z	●		
NS	—		マイナスコモン
NZ	●		

※節電回路付の場合、"Z, NZ"タイプになります。
SIユニット出力極性が無記号(プラスコモン)の場合、バルブはR, U, S, Zを選択してください。
SIユニット出力極性がN(マイナスコモン)の場合、バルブはR, U, NS, NZを選択してください。

❿ マニュアル

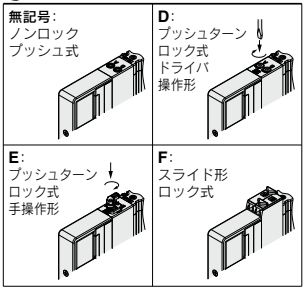

※安全スライドロックマニュアル付につきましてはP.154をご参照ください。

⓫ A, Bポート管接続口径

ねじ配管

記号	管接続口径	適用シリーズ
M5	M5×0.8	SY3000
01	1/8	SY5000
02	1/4	SY7000

ワンタッチ管継手(ミリサイズ)

記号	A, Bポート	SY3000	SY5000	SY7000
C2	ø2	●	—	—
C3	ø3.2	●	—	—
C4	ø4	●	●	—
C6	ø6	●	●	●
C8	ø8	—	●	●
C10	ø10	—	—	●
C12	ø12	—	—	●

ワンタッチ管継手(インチサイズ)

記号	A, Bポート	SY3000	SY5000	SY7000
N1	ø1/8"	●	—	—
N3	ø5/32"	●	●	—
N7	ø1/4"	●	●	●
N9	ø5/16"	—	●	●
N11	ø3/8"	—	—	●

⓬ ねじの種類

無記号	Rc
F	G
N	NPT
T	NPTF

※M5の場合は無記号のみです。

⓭ 取付ねじ種類

無記号	プラマイなべ小ねじ
B	六角穴付ボルト
K	プラマイなべ小ねじ(ねじ脱落防止タイプ)
H	六角穴付ボルト(ねじ脱落防止タイプ)

※"K, H"はメンテナンス時などにバルブを取外した際、取付ねじがバルブから脱落しにくいように、バルブのボディカバーに脱落防止構造を施しています。
※**バルブを単体で発注する場合にはベースガスケットは付属していません。**
ベースガスケットはマニホールド側に付属しているため、メンテナンスでベースガスケットが必要な場合は別途手配してください。
ベースガスケット、取付ねじ品番はP.212をご参照ください。
※単独SUP.,EXH.スペーサAss'yおよびスペーサ形減圧弁を使用する箇所には"B, H"は選択できません。

プラグイン 金属ベース | 52型 上配管形 EX510対応

外形寸法図／SY3000シリーズ

SS5Y3-52(R)S5□-連数U/B-□(D)

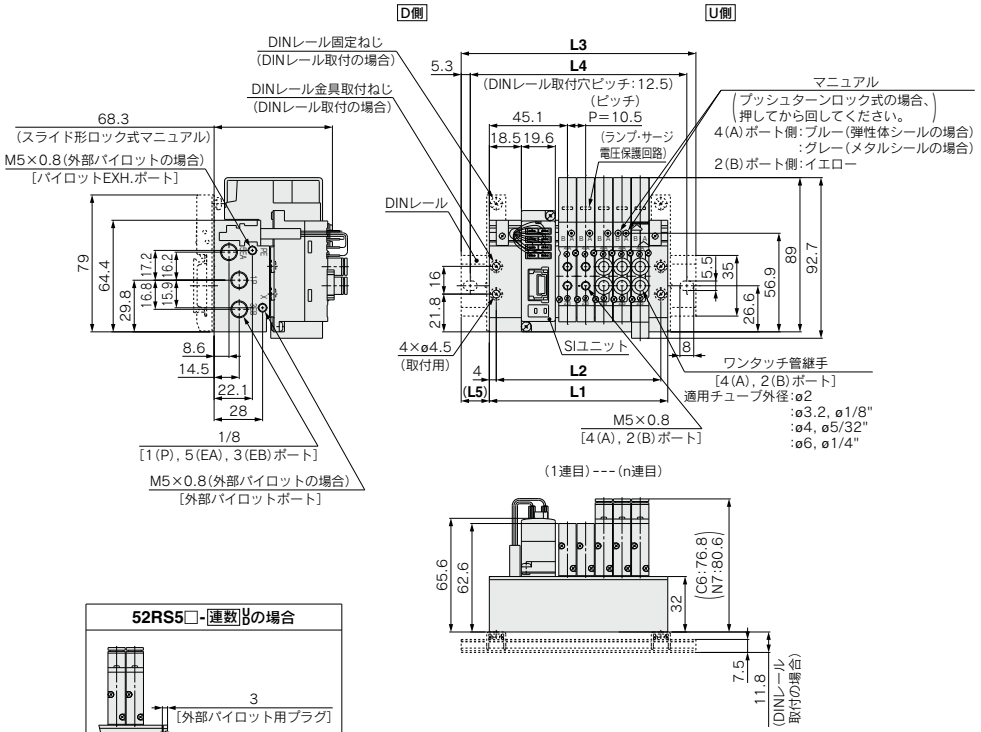

52RS5□-連数U/Bの場合

※図はP, Eポート取出位置:Dの場合を示します。

注) 本図は"SS5Y3-52S5-05B"の場合を示します。

連数n	2	3	4	5	6	7	8	9	10	11	12
L1	71.5	82	92.5	103	113.5	124	134.5	145	155.5	166	176.5
L2	63.5	74	84.5	95	105.5	116	126.5	137	147.5	158	168.5
L3	98	110.5	123	135.5	148	160.5	160.5	173	185.5	198	210.5
L4	87.5	100	112.5	125	137.5	150	150	162.5	175	187.5	200
L5	13.5	14.5	15.5	16.5	17.5	18.5	13	14	15	16	17

プラグイン 金属ベース | 52型 上配管形 | EX510対応

外形寸法図／SY5000シリーズ

SS5Y5-52(R)S5□-連数 U/B -□(D)

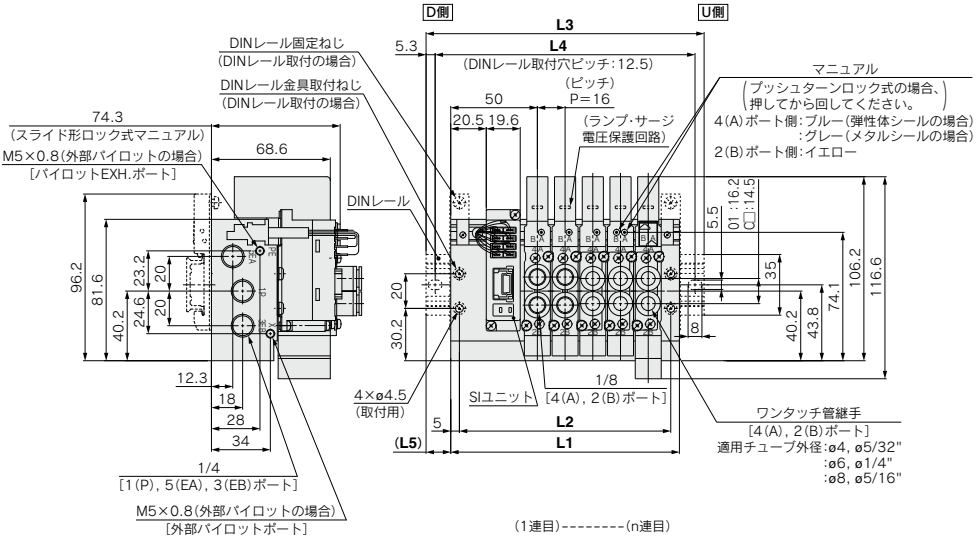

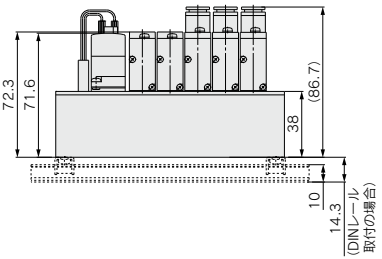

52RS5□-連数 U/B の場合

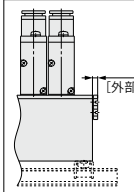

※図はP, Eポート取出位置:Dの場合を示します。

注) 本図は"SS5Y5-52S5-05B"の場合を示します。

連数n	2	3	4	5	6	7	8	9	10	11	12
L1	84	100	116	132	148	164	180	196	212	228	244
L2	74	90	106	122	138	154	170	186	202	218	234
L3	110.5	135.5	148	160.5	173	198	210.5	223	248	260.5	273
L4	100	125	137.5	150	162.5	187.5	200	212.5	237.5	250	262.5
L5	13.5	18	16	14.5	12.5	17	15.5	13.5	18	16.5	14.5

プラグイン 金属ベース | 52型 上配管形 EX510対応

外形寸法図／SY7000シリーズ

SS5Y7-52(R)S5□-連数U/D-□(D)

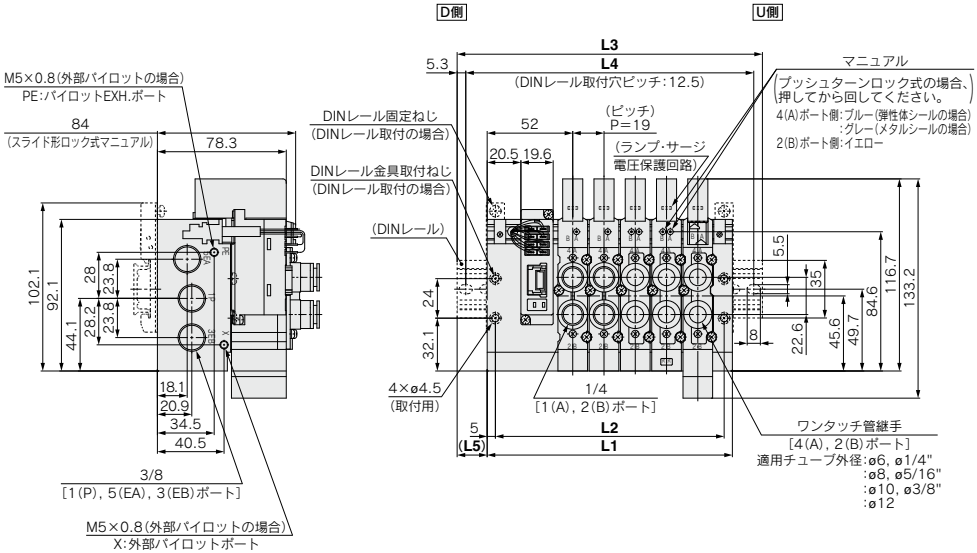

52RS5□-連数U/Dの場合

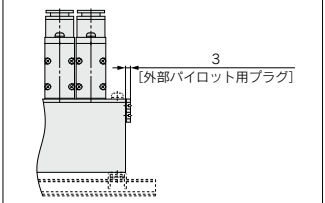

※図はP, Eポート取出位置:Dの場合を示します。

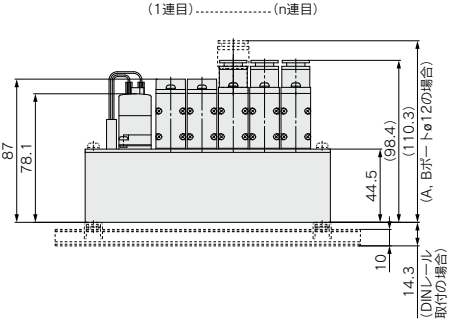

注) 本図は"SS5Y7-52S5-05B"の場合を示します。

連数n	2	3	4	5	6	7	8	9	10	11	12
L1	92	111	130	149	168	187	206	225	244	263	282
L2	82	101	120	139	158	177	196	215	234	253	272
L3	123	148	160.5	185.5	198	223	235.5	260.5	273	298	310.5
L4	112.5	137.5	150	175	187.5	212.5	225	250	262.5	287.5	300
L5	15.5	18.5	15.5	18.5	15	18	15	18	14.5	17.5	14.5

プラグイン 金属ベースマニホールド分解図

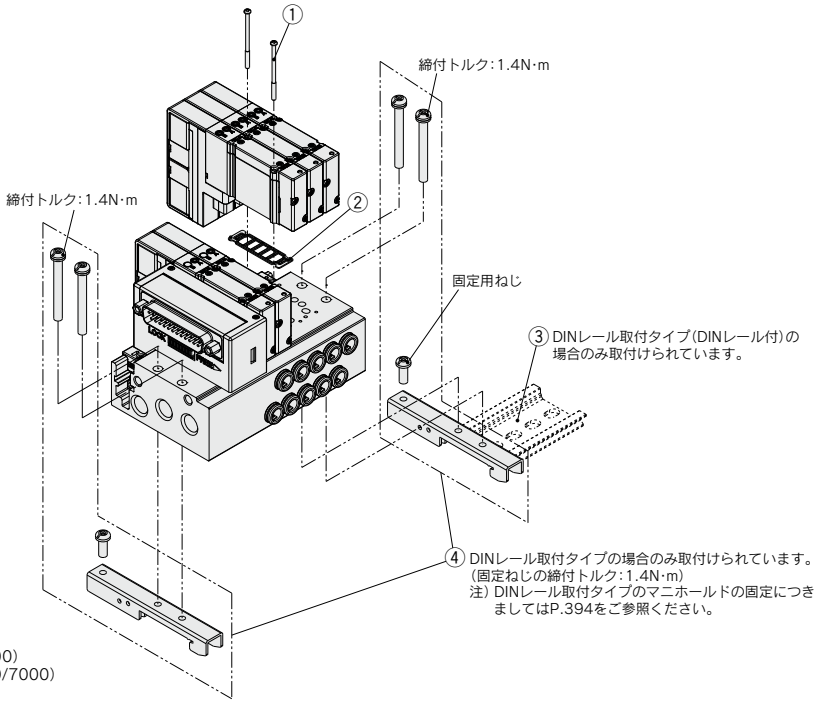

⚠注意

締付トルク

M2:0.16N·m(SY3000)
M3:0.8N·m(SY5000/7000)

マニホールド部品品番

番号	部品名		品番 SY3000	品番 SY5000	品番 SY7000	備考
①	バルブ取付ねじ	プラマイなべ小ねじ	**SY3000-23-24A** (M2×32)	**SY5000-221-1A** (M3×32.5)	**SY7000-221-1A** (M3×36.5)	左記品番はバルブ10台分(20本入り) SY7000(30本入り)となります。
		六角穴付ボルト	**SY3000-222-1A** (M2×32)	**SY5000-222-1A** (M3×32.5)	**SY7000-222-1A** (M3×36.5)	
②	ベースガスケット (プラグイン 金属ベースおよびサブプレート用)		**SY30M-11-1A**	**SY50M-11-1A**	**SY70M-11-1A**	左記品番はバルブ10台分 (10枚入り)となります。
③	DINレール		**VZ1000-11-1-□**	**VZ1000-11-4-□**	**VZ1000-11-4-□**	P.372をご参照ください。
④	クランプ金具Ass'y (プラグイン 金属ベース用)		**SY30M-15-2A**	**SY50M-15-2A**	**SY70M-15-2A**	左記品番はマニホールド1台分 (クランプ金具2セット入り)となります。

マニホールド部品品番

■ブランキングプレートAss'y(取付ねじ付)

バルブの追加予定がある場合やメンテナンス時に使用します。
取付ねじがブランキングプレートから脱落しにくいように、ブランキングプレートに脱落防止構造を施しています。

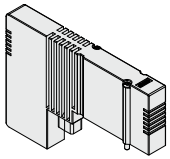

SY30M-26-2A(-B)

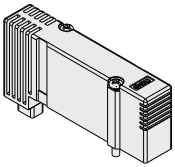

SY50M-26-2A(-B)

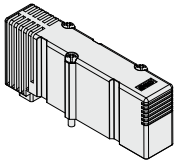

SY70M-26-2A(-B)

寸法につきましてはP.383、385、387をご参照ください。

単独SUP., EXH.等その他オプションにつきましてはP.373～377をご参照ください。

ブランキングプレートAss'y型式表示方法

SY□0M−26−2A−□

- シリーズ

3	SY3000
5	SY5000
7	SY7000

- 取付オプション

無記号	取付ねじ付 (プラマイなべ小ねじ)
B	取付ねじ付 (六角穴付ボルト)

- ベース仕様

2	プラグイン金属ベース用

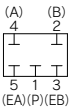

回路図

プラグイン コネクタ接続ベース



横配管

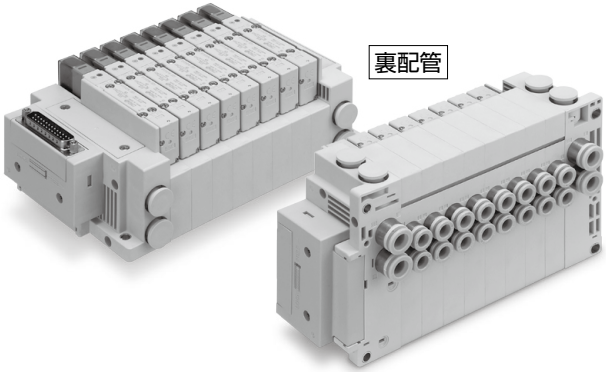

裏配管

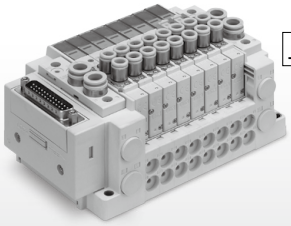

上配管

プラグイン コネクタ接続ベース仕様



マニホールド仕様

型式			Dサブコネクタ		フラットケーブル			端子台ボックス(スプリング式)	端子ボックス	リード線	マルチコネクタ	シリアル配線				
			F型	FW型	P型	PG型 J型 G型	PH型	TC型	T型	L型	M型	S6□型 (EX600)	SA□型 (EX245)	SA2型 (EX500) S4□型 (EX126)	SA3型 (EX500) S□型 (EX250) (EX260)	S3□型 (EX120) S8□型 (EX180)
マニホールド型式			プラグインコネクタ接続ベース													
SUP., EXH.ポート方式			共通SUP., EXH.(3/5ポート集合)													
バルブ連数			2～24連			2～18連 (J/Gの場合 2～16連)	2～8連	2～24連	2～20連	2～24連			2～16連	2～24連	2～16連 (EX120) 2～24連 (EX180)	
適用コネクタ			Dサブコネクタ MIL-C-24308 JIS-X-5101 準拠品 (P.234参照)	専用コネクタ (P.234参照)	フラットケーブルコネクタ ストレインリリーフ付 MIL-C-83503準拠品 (P.236参照)			—								
					ソケット:26極 MILタイプ	ソケット:20極 MILタイプ	ソケット:10極 MILタイプ									
内部配線			プラスコモン、マイナスコモン										マイナスコモン	プラスコモン、マイナスコモン		
管接続口径	1(P), 3/5(E) ポート	SY3000	ø8ワンタッチ管継手 ø5/16"ワンタッチ管継手													
		SY5000	ø10ワンタッチ管継手 ø3/8"ワンタッチ管継手													
		SY7000	ø12ワンタッチ管継手 ø1/2"ワンタッチ管継手													
	4(A), 2(B) ポート	SY3000	ø2ワンタッチ管継手、ø3.2ワンタッチ管継手、ø4ワンタッチ管継手、ø6ワンタッチ管継手 ø1/8"ワンタッチ管継手、ø5/32"ワンタッチ管継手、ø1/4"ワンタッチ管継手													
		SY5000	ø4ワンタッチ管継手、ø6ワンタッチ管継手、ø8ワンタッチ管継手 ø5/32"ワンタッチ管継手、ø1/4"ワンタッチ管継手、ø5/16"ワンタッチ管継手													
		SY7000	ø6ワンタッチ管継手、ø8ワンタッチ管継手、ø10ワンタッチ管継手、ø12ワンタッチ管継手 ø1/4"ワンタッチ管継手、ø5/16"ワンタッチ管継手、ø3/8"ワンタッチ管継手													
保護構造 (IEC60529による)			IP40	IP67※	IP40			IP67※				IP67※ (I/Oユニットは一部IP40)	IP65	IP67※ EX500 (GWユニット、入力ユニットはIP65	IP67※ EX260 (D-sub通信コネクタはIP40) EX500 (GWユニットはIP65)	IP20

※メタルシールの場合は使用環境に制限がありますので、製品個別注意事項(P.389)を参照ください。

マニホールド流量特性[注1)]／マニホールド質量表

バルブシール方式：弾性体シール

マニホールド型式	管接続口径		バルブ流量特性				質量：W[g][注2)]（連数：n）
	1, 3/5 (P, E)	4, 2 (A, B)	1→4/2（P→A/B）		4/2→5/3（A/B→E）		
			C[dm³/(s·bar)]	b	C[dm³/(s·bar)]	b	
SS5Y3-10（横配管）	C8	C6	1.4	0.30	1.6	0.19	28.9n+293
SS5Y3-12（上配管）	C8	C6	1.2	0.29	1.3	0.19	25.1n+314
SS5Y5-10（横配管）	C10	C8	3.3	0.30	3.6	0.17	74.7n+398
SS5Y5-11（裏配管）	C10	C8	3.3	0.29	4.2	0.26	76.8n+445
SS5Y5-12（上配管）	C10	C8	2.8	0.27	3.8	0.23	66.3n+417
SS5Y7-10（横配管）	C12	C12	6.2	0.23	5.9	0.20	106.6n+496
SS5Y7-11（裏配管）	C12	C12	6.2	0.25	6.6	0.21	117.9n+532
SS5Y7-12（上配管）	C12	C12	5.6	0.31	5.7	0.24	84.1n+519

バルブシール方式：メタルシール

マニホールド型式	管接続口径		バルブ流量特性				質量：W[g][注2)]（連数：n）
	1, 3/5 (P, E)	4, 2 (A, B)	1→4/2（P→A/B）		4/2→5/3（A/B→E）		
			C[dm³/(s·bar)]	b	C[dm³/(s·bar)]	b	
SS5Y3-10（横配管）	C8	C6	1.2	0.19	1.3	0.18	28.9n+293
SS5Y3-12（上配管）	C8	C6	1.2	0.16	1.3	0.18	25.1n+314
SS5Y5-10（横配管）	C10	C8	2.7	0.24	3.1	0.17	74.7n+398
SS5Y5-11（裏配管）	C10	C8	2.8	0.25	3.5	0.15	76.8n+445
SS5Y5-12（上配管）	C10	C8	2.6	0.18	3.0	0.16	66.3n+417
SS5Y7-10（横配管）	C12	C12	4.4	0.14	4.4	0.17	106.6n+496
SS5Y7-11（裏配管）	C12	C12	4.6	0.16	4.7	0.18	117.9n+532
SS5Y7-12（上配管）	C12	C12	3.9	0.21	4.1	0.14	84.1n+519

※有効断面積Sと音速コンダクタンスCとの換算：S＝5.0×C

注1）マニホールドベース（5連）取付時の値。2位置タイプ単独作動の場合。
注2）質量：Wは内部パイロット、管継手ストレート仕様のDサブコネクタのマニホールドのみの値です。
　　バルブを搭載した質量はP.138のバルブ質量を連数分加算してください。

コネクタ接続配線図

シリアル配線、パラレル配線共、バルブを追加するだけでコネクタ側のバルブ信号を順番に割り当てます。
このため、コネクタ部の分解などは一切必要ありません。

■オールダブル配線仕様にシングルソレノイドバルブが搭載されている場合(オールダブル配線の場合)（マニホールド仕様書不要）

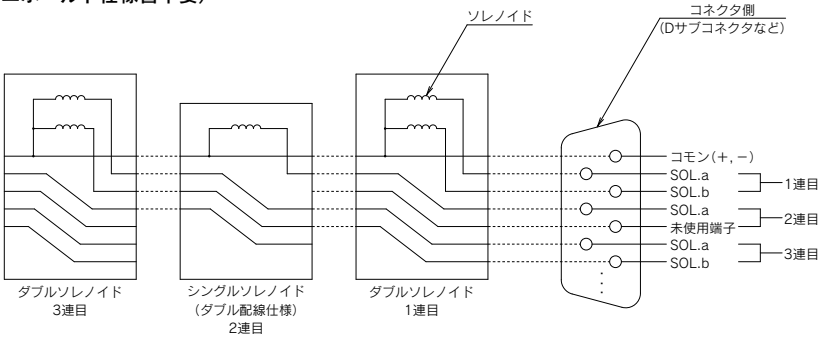

■シングル／ダブル配線混合の場合（マニホールド仕様書必要）

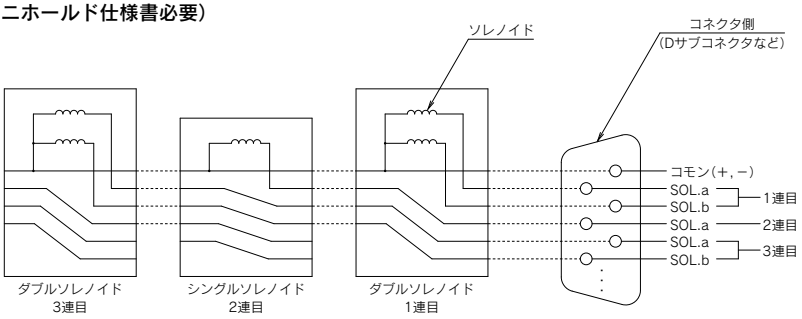

注）図は説明用のため実際のコネクタ配線とは異なります。

10型
横配管形

11型
裏配管形

プラグイン コネクタ接続ベース

Dサブコネクタ　フラットケーブルコネクタ　PCワイヤリング対応

SY3000/5000/7000 Series

マニホールド型式表示方法

11型裏配管形の寸法図は
P.331(SY5000)、P.332
(SY7000)をご参照ください。

SS5Y **3** – **10** **F** **1** – **05** **U** □ – **C6** □
❶ ❷ ❸ ❹ ❺ ❻ ❼ ❽ ❾

❶ シリーズ

3	SY3000
5	SY5000
7	SY7000

❷ 型式

10	横配管形
11	裏配管形※

※SY3000の裏配管形はSY5000のマニホールドベースになります。発注の際はプラグイン混合取付マニホールド(P.336～)をご参照ください。

❸ コネクタ種類

F:Dサブコネクタ(IP40)(25極)

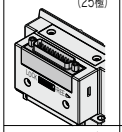

FW:Dサブコネクタ(IP67)(25極)

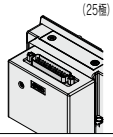

P:フラットケーブル(26極)

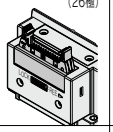

PG:フラットケーブル(20極)

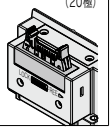

PH:フラットケーブル(10極)

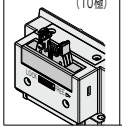

J:PCワイヤリング(20極)

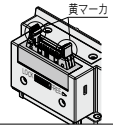

G:PCワイヤリング(20極)電源ターミナル付

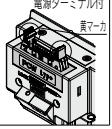

❹ コネクタ取出方向

1:コネクタ上向き

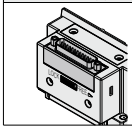

2:コネクタ横向き

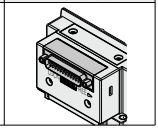

※コネクタ種類"FW"Dサブコネクタ(IP67)はコネクタ取出方向を回転することができません。変更が必要な場合、別途コネクタブロックAss'y(P.354)を手配してください。

❺ バルブ連数

F/FW:Dサブコネクタ(25極)

記号	連数	備考
02	2連	ダブル配線仕様注1)
⋮	⋮	
12	12連	
02	2連	配列指定注2)(ソレノイドの数24まで対応可能。)
⋮	⋮	
24	24連	

P:フラットケーブル(26極)

記号	連数	備考
02	2連	ダブル配線仕様注1)
⋮	⋮	
12	12連	
02	2連	配列指定注2)(ソレノイドの数24まで対応可能。)
⋮	⋮	
24	24連	

PG:フラットケーブル(20極)

記号	連数	備考
02	2連	ダブル配線仕様注1)
⋮	⋮	
09	9連	
02	2連	配列指定注2)(ソレノイドの数18まで対応可能。)
⋮	⋮	
18	18連	

PH:フラットケーブル(10極)

記号	連数	備考
02	2連	ダブル配線仕様注1)
⋮	⋮	
04	4連	
02	2連	配列指定注2)(ソレノイドの数8まで対応可能。)
⋮	⋮	
08	8連	

J/G:PCワイヤリング(20極)

記号	連数	備考
02	2連	ダブル配線仕様注1)
⋮	⋮	
08	8連	
02	2連	配列指定注2)(ソレノイドの数16まで対応可能。)
⋮	⋮	
16	16連	

注1) ダブル配線仕様:マニホールド全ての連数で2位置シングル・ダブル・3位置・4位置バルブが使用できます。
2位置シングルを使用すると制御信号に空番ができます。信号に空番を作りたくない場合は配列指定で発注してください。
注2) 配列指定:配線仕様をマニホールド仕様書にてご指示ください。
(シングル配線を指示した場所には2位置ダブル・3位置・4位置バルブは使用できなくなりますのでご注意ください。)
注3) ブランキングプレートAss'yの数も含みます。

マニホールドアセンブリの表示方法(手配例)

表示例(SS5Y3-10F1-□の場合)

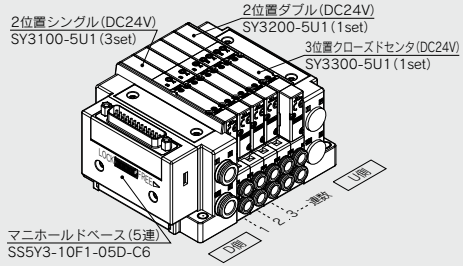

SS5Y3-10F1-05D-C6‥1set(10型5連マニホールドベース品番)
＊SY3100-5U1‥‥‥‥‥‥‥‥‥‥3set(2位置シングル品番)
＊SY3200-5U1‥‥‥‥‥‥‥‥‥‥1set(2位置ダブル品番)
＊SY3300-5U1‥‥‥‥‥‥‥‥‥‥1set(3位置クローズドセンタ品番)
＊印は組込み記号です。
＊印を搭載するバルブ等の品番の初めに付けてください。

・バルブ連数はD側から1連目となります。
・マニホールド品番の下に、搭載するバルブを図に示す1連目より順番に併記してください。
なお、配列が複雑になる場合はマニホールド仕様書にてご指示ください。

注) 上配管形のバルブを搭載する場合には、P.233よりご選定ください。
その際、ベース側のA, Bポートにも出力されますのでご注意ください。
ベース側のA, Bポートにプラグ等が必要な場合は、マニホールド仕様書にてご指示ください。

❻ P, Eポート取出位置

U	U側(2～10連)
D	D側(2～10連)
B	両側(2～24連)

❼ 給排気ブロックAss'y仕様

無記号	内部パイロット仕様
S	内部パイロット仕様 サイレンサ内蔵
R	外部パイロット仕様

※サイレンサ内蔵の場合、3/5(E)ポートはプラグされます。

❾ 取付方法およびオプション

記号	取付方法	オプション	
		銘板プレート	連数印字
無記号	直接取付	—	—
AA		●	●
BA		●	—
D□	DINレール取付	—	—
A□		●	●
B□		●	—

DINレールオプション

無記号	標準長さ	
0	DIN金具付(DINレールなし)	
3	3連用	型式表示連数長さより長いレールを指定してください。
⋮	⋮	
24	24連用	

注1) □はバルブ連数より長い場合に連数を記入してください。(上記DINレールオプション参照)
注2) 11型(裏配管形)は直接取付のみです。
注3) DINレール取付タイプのマニホールドの固定につきましてはP.394をご参照ください。

❽ A, Bポート管接続口径(ミリサイズ／ワンタッチ管継手)

記号	A, Bポート		10型 横配管形			11型 裏配管形	
			SY3000	SY5000	SY7000	SY5000	SY7000
C2	ストレート	ø2	●	—	—	—	—
C3		ø3.2	●	—	—	—	—
C4		ø4	●	●	—	●	—
C6		ø6	●	●	●	●	●
C8		ø8	—	●	●	●	●
C10		ø10	—	—	●	—	●
C12		ø12	—	—	●	—	●
CM※	ストレート口径混合		●	●	●	●	●
L4	注)エルボ 上向き	ø4	●	●	—	—	—
L6		ø6	●	●	●	—	—
L8		ø8	—	●	●	—	—
L10		ø10	—	—	●	—	—
L12		ø12	—	—	●	—	—
B4	注)エルボ 下向き	ø4	●	●	—	—	—
B6		ø6	●	●	●	—	—
B8		ø8	—	●	●	—	—
B10		ø10	—	—	●	—	—
B12		ø12	—	—	●	—	—
LM※	エルボ口径混合(上向き、下向き混合も含む)		●	●	●	—	—
P, Eポート接続口径(ワンタッチ管継手)			ø8	ø10	ø12	ø10	ø12

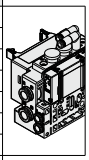
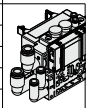
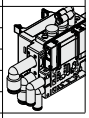

A, Bポート管接続口径(インチサイズ／ワンタッチ管継手)

記号	A, Bポート		10型 横配管形			11型 裏配管形	
			SY3000	SY5000	SY7000	SY5000	SY7000
N1	ストレート	ø1/8"	●	—	—	—	—
N3		ø5/32"	●	●	—	●	—
N7		ø1/4"	●	●	●	●	●
N9		ø5/16"	—	●	●	●	●
N11		ø3/8"	—	—	●	—	●
CM※	ストレート口径混合		●	●	●	●	●
LN3	注)エルボ 上向き	ø5/32"	●	—	—	—	—
LN7		ø1/4"	●	●	—	—	—
LN9		ø5/16"	—	●	—	—	—
LN11		ø3/8"	—	—	●	—	—
BN3	注)エルボ 下向き	ø5/32"	●	—	—	—	—
BN7		ø1/4"	●	●	—	—	—
BN9		ø5/16"	—	●	—	—	—
BN11		ø3/8"	—	—	●	—	—
LM※	エルボ口径混合(上向き、下向き混合も含む)		●	●	●	—	—
P, Eポート接続口径(ワンタッチ管継手)			ø5/16"	ø3/8"	ø1/2"	ø3/8"	ø1/2"

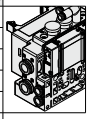



注) オプションの各スペーサAss'y(P.373～375)を取付ける場合、オプション本体または配管と干渉するので下向きを選択ください。
※CM, LMの場合はマニホールド仕様書でご指示ください。
※P, Eポートの継手方向はA, Bポートと同じ方向の継手が取付けられます。LMを選択した場合はP, Eポートの継手方向をマニホールド仕様書にてご指示ください。

Protective class
class Ⅲ (Mark:)

バルブ型式表示方法(取付ねじ付)

バルブ仕様につきましてはP.136をご参照ください。

SY 3 1 0 0 □ □ □ □ - 5 □ □ 1 - □

❶ ❷ ❸ ❹ ❺ ❻ ❼ ❽ ❾ ❿ ⓫

●ベース配管形

❶ シリーズ

3	SY3000
5	SY5000
7	SY7000

❷ 切換方式

1	2位置	シングル
2		ダブル
3	3位置	クローズドセンタ
4		エキゾーストセンタ
5		プレッシャセンタ
A※	4位置 デュアル 3ポート	N.C./N.C.
B※		N.O./N.O.
C※		N.C./N.O.

※4位置デュアル3ポート弁は弾性体シールのみです。

❸ シール方式

0	弾性体シール
1	メタルシール

❹ パイロット仕様

無記号	内部パイロット
R	外部パイロット

❺ 背圧防止弁(バルブ内蔵タイプ)

無記号	なし
H	内蔵

※弾性体シールのみです。メタルシールで背圧防止弁が必要な場合はマニホールド装着タイプがあります。手配例はP.379をご参照ください。ただし、バルブ内蔵タイプとマニホールド装着タイプの同時使用は流量が低下しますので推奨しません。
※3位置およびSY7000にはバルブ内蔵タイプの背圧防止弁はありません。

❻ パイロット弁オプション

無記号	標準(0.7MPa)
B	高速応答(0.7MPa)
K※	高圧(1.0MPa)

※高圧タイプはメタルシールのみです。

❼ コイル仕様

無記号	標準
T	節電回路付(長期連続通電タイプ)

※バルブを長期連続通電で使用する場合は、必ず節電回路付を選択してください。
※節電回路付を選択した場合、通電時間にご注意ください。詳しくはP.391をご参照ください。

❽ 定格電圧

5	DC24V
6	DC12V

※マニホールド型式のコネクタ種類"G"(PCワイヤリング　電源ターミナル付)はDC24Vのみになります。

❾ ランプ・サージ電圧保護回路およびコモン仕様

記号	ランプ付	サージ電圧保護回路	コモン仕様
無記号	—	—	無極性
R	—	●	
U	●		
S	—		プラスコモン
Z	●		
NS	—		マイナスコモン
NZ	●		

※節電回路付の場合、"Z, NZ"タイプになります。
※マニホールド型式のコネクタ種類"G"(PCワイヤリング　電源ターミナル付)の場合、無極性またはプラスコモンを選択してください。

❿ マニュアル

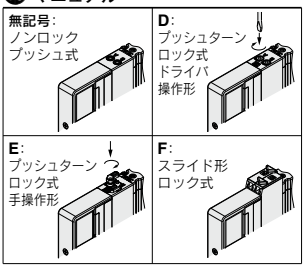

※安全スライドロックマニュアル付につきましてはP.154をご参照ください。

⓫ 取付ねじ種類

無記号	プラマイなべ小ねじ
B	六角穴付ボルト
K	プラマイなべ小ねじ(ねじ脱落防止タイプ)
H	六角穴付ボルト(ねじ脱落防止タイプ)

※"K, H"はメンテナンス時などにバルブを取外した際、取付ねじがバルブから脱落しにくいように、バルブのボディカバーに脱落防止構造を施しています。
※**バルブを単体で発注する場合にはベースガスケットは付属していません。**
ベースガスケットはマニホールド側に付属しているため、メンテナンスでベースガスケットが必要な場合は別途手配してください。
ベースガスケット、取付ねじ品番はP.367をご参照ください。
※単独SUP.,EXH.スペーサAss'y、スペーサ形減圧弁および残圧排気弁付パーフェクトスペーサAss'yを使用する箇所には"B, H"は選択できません。

⚠ Protective class class Ⅲ (Mark: ⊠)

外形寸法図／SY3000シリーズ

SS5Y3-10F$^{1}_{2}$-連数 $^{U}_{D}$-$^{C2}_{C3, N1}$ $^{C4, N3}_{C6, N7}$(D)

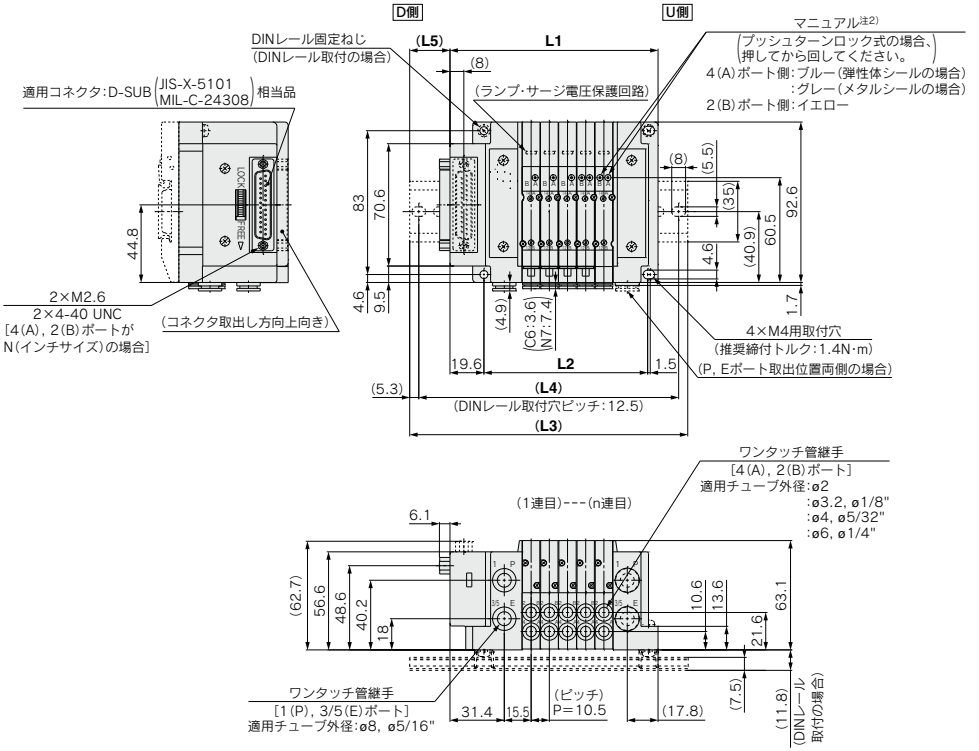

注1) 本図は"SS5Y3-10F2-05D-C6"の場合を示します。
注2) 外部パイロット、サイレンサ、エルボ管継手、スライド形ロック式マニュアルの寸法図はP.328をご参照ください。
注3) A, Bポート上配管の寸法図はP.333をご参照ください。

連数n	2	3	4	5	6	7	8	9	10	11	12	13	14	15	16	17	18	19	20	21	22	23	24
L1	88.6	99.1	109.6	120.1	130.6	141.1	151.6	162.1	172.6	183.1	193.6	204.1	214.6	225.1	235.6	246.1	256.6	267.1	277.6	288.1	298.6	309.1	319.6
L2	63	73.5	84	94.5	105	115.5	126	136.5	147	157.5	168	178.5	189	199.5	210	220.5	231	241.5	252	262.5	273	283.5	294
L3	123	135.5	148	160.5	160.5	173	185.5	198	210.5	223	223	235.5	248	260.5	273	285.5	298	298	310.5	323	335.5	348	360.5
L4	112.5	125	137.5	150	150	162.5	175	187.5	200	212.5	212.5	225	237.5	250	262.5	275	287.5	287.5	300	312.5	325	337.5	350
L5	20.5	21.5	22.5	23.5	18	19	20	21	22	23	18	19	20	21	22	23	23.5	18.5	19.5	20.5	21.5	22.5	23.5

プラグイン
コネクタ接続ベース

10型 **横**配管形
Dサブコネクタ(IP40)対応

外形寸法図／**SY5000**シリーズ

SS5Y5-10F$^{1}_{2}$-連数 $^{U\ C4,\ N3}_{D-C6,\ N7}$/$^{B\ C8,\ N9}$(D)

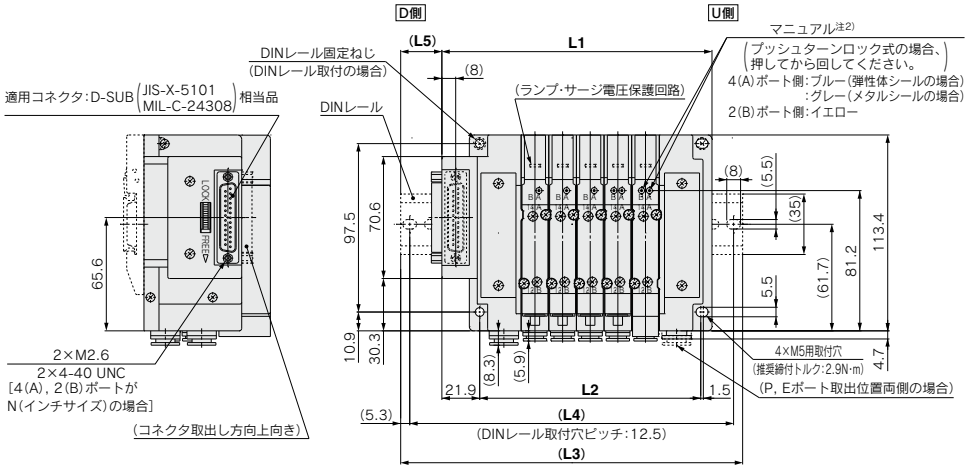

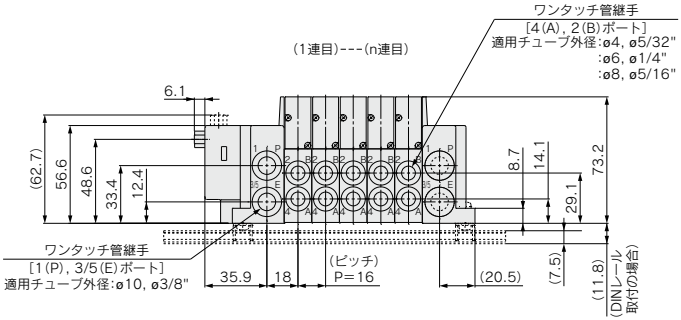

注1) 本図は"SS5Y5-10F2-05D-C8"の場合を示します。
注2) 外部パイロット、サイレンサ、エルボ管継手、スライド形ロック式マニュアルの寸法図はP.329をご参照ください。
注3) A, Bポート上配管の寸法図はP.334をご参照ください。

連数n	2	3	4	5	6	7	8	9	10	11	12	13	14	15	16	17	18	19	20	21	22	23	24
L1	108.4	124.4	140.4	156.4	172.4	188.4	204.4	220.4	236.4	252.4	268.4	284.4	300.4	316.4	332.4	348.4	364.4	380.4	396.4	412.4	428.4	444.4	460.4
L2	80	96	112	128	144	160	176	192	208	224	240	256	272	288	304	320	336	352	368	384	400	416	432
L3	148	160.5	173	198	210.5	223	235.5	260.5	273	285.5	298	323	335.5	348	373	385.5	398	410.5	435.5	448	460.5	485.5	498
L4	137.5	150	162.5	187.5	200	212.5	225	250	262.5	275	287.5	312.5	325	337.5	362.5	375	387.5	400	425	437.5	450	475	487.5
L5	23	21	19.5	24	22	20.5	18.5	23	21.5	19.5	18	22.5	20.5	19	23.5	21.5	20	18	22.5	21	19	23.5	22

プラグイン
コネクタ接続ベース
10型 横配管形
Dサブコネクタ(IP40)対応

外形寸法図／SY7000シリーズ

SS5Y7-10F$^{1}_{2}$-連数 $^{U}_{B}$D- $^{C6, N7}_{C8, N9}$ $^{C10, N11}_{C12}$(D)

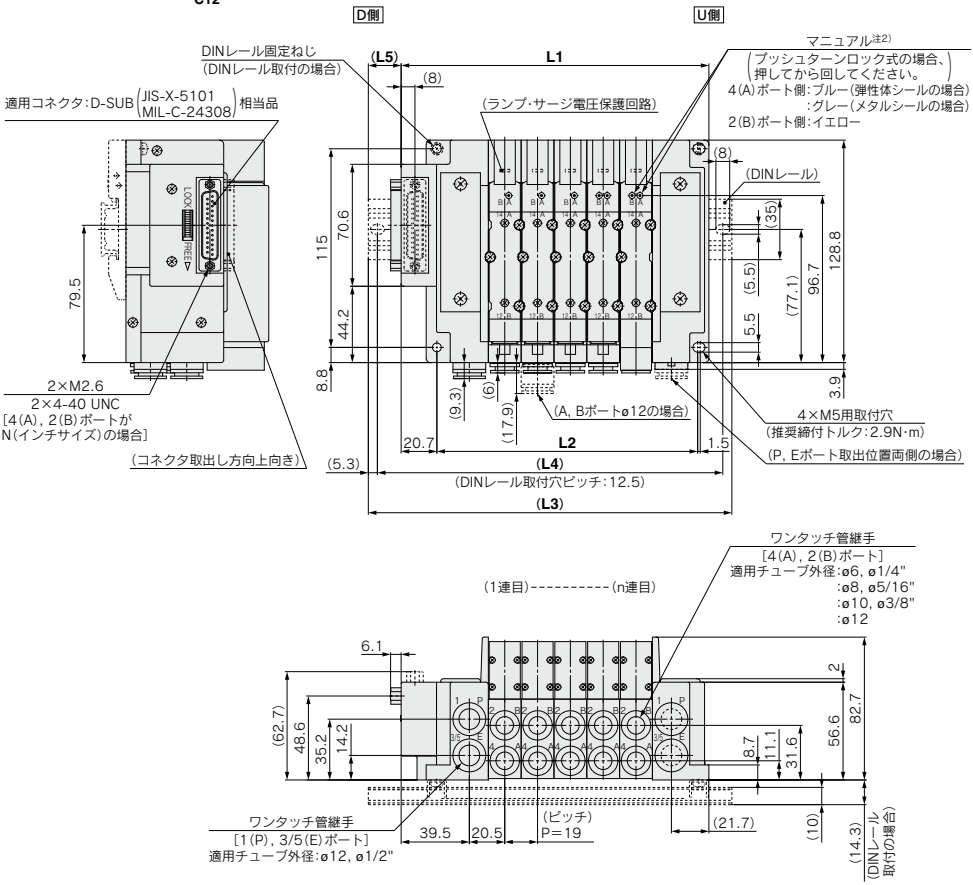

注1) 本図は"SS5Y7-10F2-05D-C10"の場合を示します。
注2) 外部パイロット、サイレンサ、エルボ管継手、スライド形ロック式マニュアルの寸法図はP.330をご参照ください。
注3) A, Bポート上配管の寸法図はP.335をご参照ください。

連数n	2	3	4	5	6	7	8	9	10	11	12	13	14	15	16	17	18	19	20	21	22	23	24
L1	121.2	140.2	159.2	178.2	197.2	216.2	235.2	254.2	273.2	292.2	311.2	330.2	349.2	368.2	387.2	406.2	425.2	444.2	463.2	482.2	501.2	520.2	539.2
L2	94	113	132	151	170	189	208	227	246	265	284	303	322	341	360	379	398	417	436	455	474	493	512
L3	160.5	173	198	210.5	235.5	248	273	285.5	310.5	323	348	360.5	385.5	398	423	435.5	460.5	485.5	498	523	535.5	560.5	573
L4	150	162.5	187.5	200	225	237.5	262.5	275	300	312.5	337.5	350	375	387.5	412.5	425	450	475	487.5	512.5	525	550	562.5
L5	22.5	19.5	22.5	19	22	19	22	18.5	21.5	18.5	21.5	18	21	18	21	17.5	20.5	23.5	20.5	23.5	20	23	20

プラグイン
コネクタ接続ベース

10型 **横**配管形
Dサブコネクタ(IP67)対応

外形寸法図／**SY3000**シリーズ

SS5Y3-10FW$\frac{1}{2}$- 連数 **U, D, B-** C2, C3, N1, C4, N3, C6, N7 **(D)**

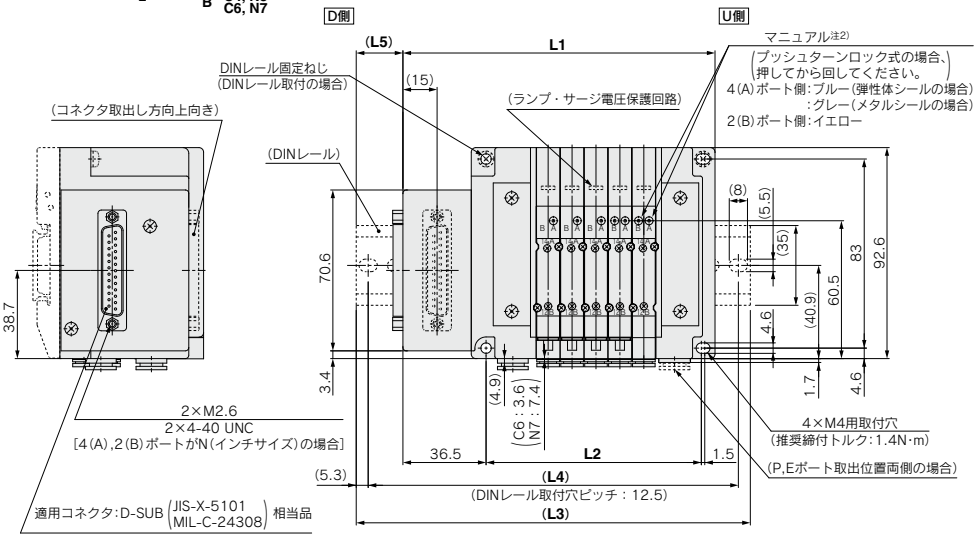

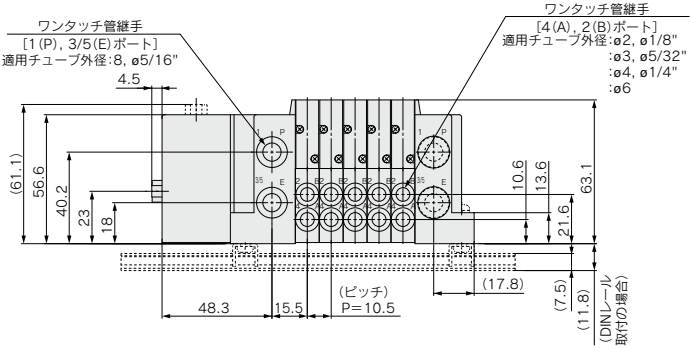

注1) 本図は"SS5Y3-10FW2-05D-C6"の場合を示します。
注2) 外部パイロット、サイレンサ、エルボ管継手、スライド形ロック式マニュアルの寸法図はP.328をご参照ください。
注3) A, Bポート上配管の寸法図はP.333をご参照ください。

連数n	2	3	4	5	6	7	8	9	10	11	12	13	14	15	16	17	18	19	20	21	22	23	24
L1	105.5	116	126.5	137	147.5	158	168.5	179	189.5	200	210.5	221	231.5	242	252.5	263	273.5	284	294.5	305	315.5	326	336.5
L2	63	73.5	84	94.5	105	115.5	126	136.5	147	157.5	168	178.5	189	199.5	210	220.5	231	241.5	252	262.5	273	283.5	294
L3	135.5	148	160.5	173	185.5	198	198	210.5	223	235.5	248	260.5	260.5	273	285.5	298	310.5	323	323	335.5	348	360.5	373
L4	125	137.5	150	162.5	175	187.5	187.5	200	212.5	225	237.5	250	250	262.5	275	287.5	300	312.5	312.5	325	337.5	350	362.5
L5	17.5	18.5	19.5	20.5	21.5	22.5	17	18	19	20	21	22	17	18	19	20	21	22	16.5	17.5	18.5	19.5	20.5

外形寸法図／SY5000シリーズ

SS5Y5-10FW$\frac{1}{2}$-連数 U C4, N3 / D C6, N7 (D) / B C8, N9

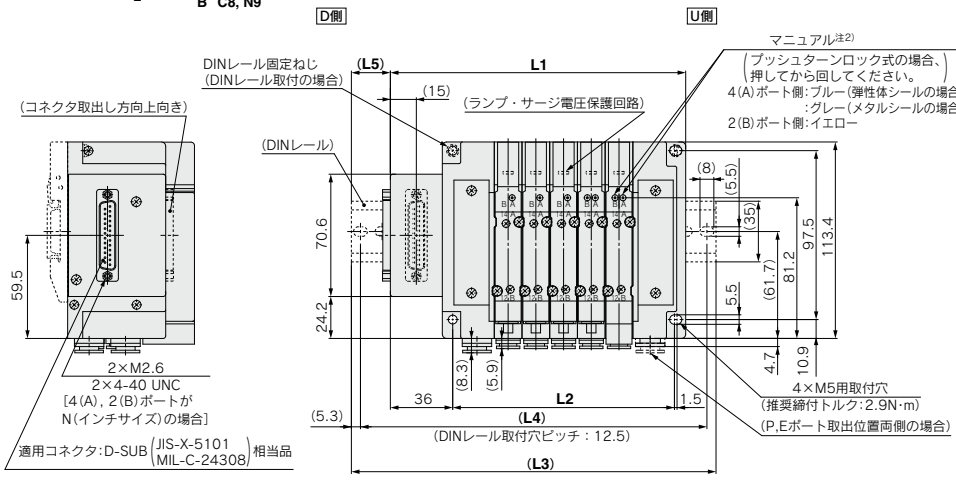

(1連目)---(n連目)

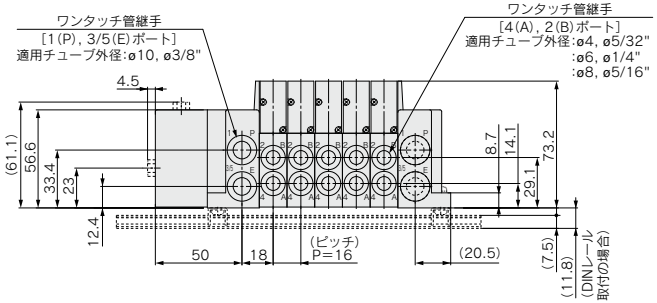

注1) 本図は"SS5Y5-10FW2-05D-C8"の場合を示します。
注2) 外部パイロット、サイレンサ、エルボ管継手、スライド形ロック式マニュアルの寸法図はP.329をご参照ください。
注3) A, Bポート上配管の寸法図はP.334をご参照ください。

連数n	2	3	4	5	6	7	8	9	10	11	12	13	14	15	16	17	18	19	20	21	22	23	24
L1	122.5	138.5	154.5	170.5	186.5	202.5	218.5	234.5	250.5	266.5	282.5	298.5	314.5	330.5	346.5	362.5	378.5	394.5	410.5	426.5	442.5	458.5	474.5
L2	80	96	112	128	144	160	176	192	208	224	240	256	272	288	304	320	336	352	368	384	400	416	432
L3	160.5	173	185.5	210.5	223	235.5	248	273	285.5	298	310.5	335.5	348	360.5	385.5	398	410.5	423	448	460.5	473	498	510.5
L4	150	162.5	175	200	212.5	225	237.5	262.5	275	287.5	300	325	337.5	350	375	387.5	400	412.5	437.5	450	462.5	487.5	500
L5	21.5	19.5	18	22.5	20.5	19	17	21.5	20	18	16.5	21	19	17.5	22	20	18.5	16.5	21	19.5	17.5	22	20.5

プラグイン
コネクタ接続ベース
10型 横配管形
Dサブコネクタ(IP67)対応

外形寸法図／SY7000シリーズ

SS5Y7-10FW-$\frac{1}{2}$ 連数 U/D/B-C6, N7/C8, N9/C10, N11/C12 (D)

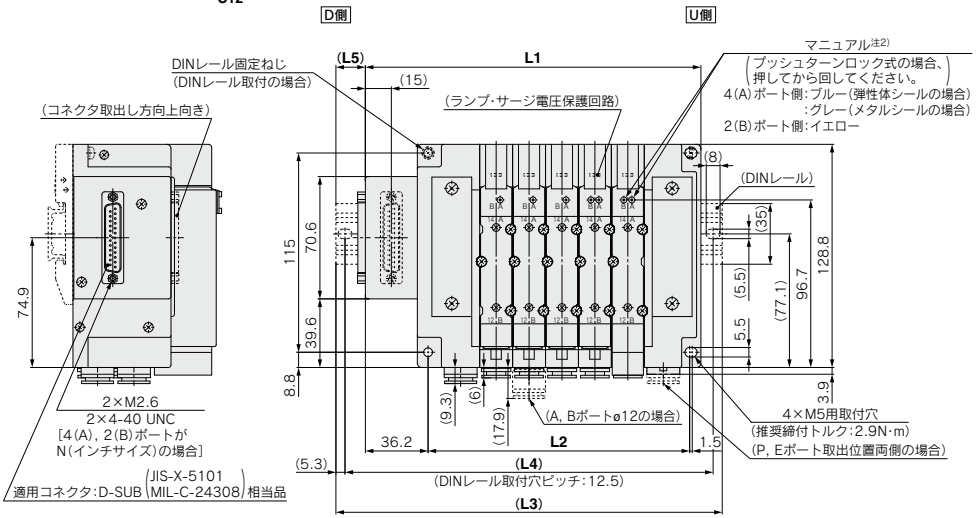

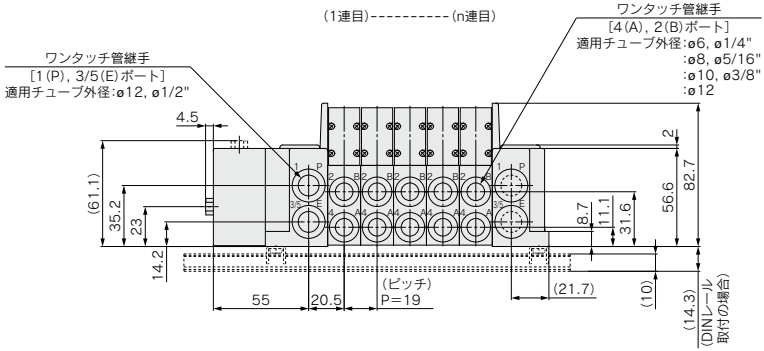

注1) 本図は"SS5Y7-10FW2-05D-C10"の場合を示します。
注2) 外部パイロット、サイレンサ、エルボ管継手、スライド形ロック式マニュアルの寸法図はP.330をご参照ください。
注3) A, Bポート上配管の寸法図はP.335をご参照ください。

連数n	2	3	4	5	6	7	8	9	10	11	12	13	14	15	16	17	18	19	20	21	22	23	24
L1	136.7	155.7	174.7	193.7	212.7	231.7	250.7	269.7	288.7	307.7	326.7	345.7	364.7	383.7	402.7	421.7	440.7	459.7	478.7	497.7	516.7	535.7	554.7
L2	94	113	132	151	170	189	208	227	246	265	284	303	322	341	360	379	398	417	436	455	474	493	512
L3	173	185.5	210.5	223	248	260.5	285.5	298	323	335.5	360.5	385.5	398	423	435.5	460.5	473	498	510.5	535.5	548	573	585.5
L4	162.5	175	200	212.5	237.5	250	275	287.5	312.5	325	350	375	387.5	412.5	425	450	462.5	487.5	500	525	537.5	562.5	575
L5	20.5	17	20	17	20	16.5	19.5	16.5	19.5	16	19	22	19	22	18.5	21.5	18.5	21.5	18	21	18	21	17.5

プラグイン
コネクタ接続ベース
10型 横配管形
フラットケーブルコネクタ対応

外形寸法図／SY3000シリーズ

SS5Y3-10 P/PG/PH/J/G **1**/**2**-連数 U/D/B-C2/C3, N1/C4, N3/C6, N7 **(D)**

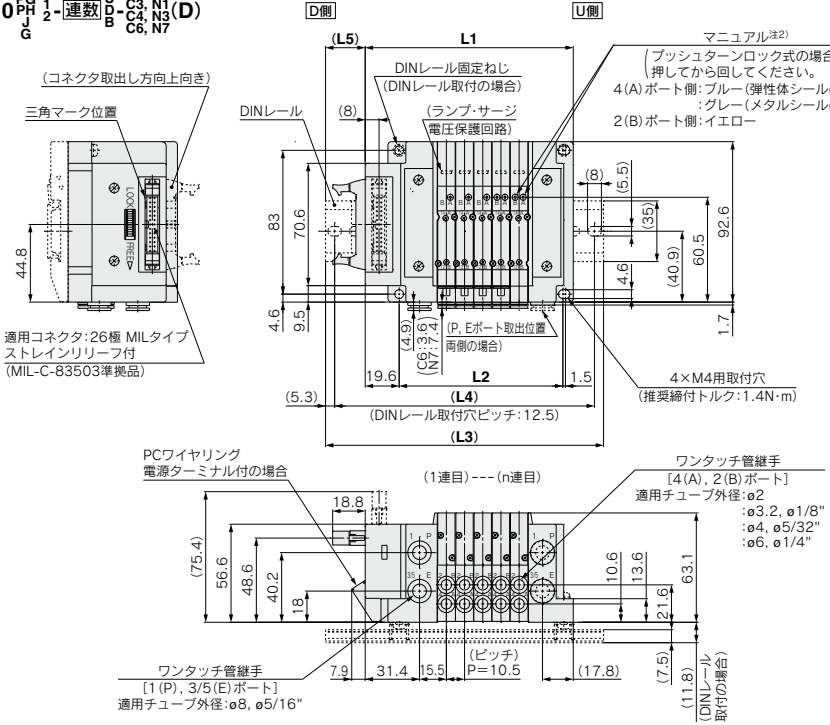

注1) 本図は"SS5Y3-10P2-05D-C6"の場合を示します。
注2) 外部パイロット、サイレンサ、エルボ管継手、スライド形ロック式マニュアルの寸法図はP.328をご参照ください。
注3) A, Bポート上配管の寸法図はP.333をご参照ください。
注4) 10PG, 10PH, 10J, 10Gタイプはコネクタのみの違いでL1～L5寸法は10Pタイプと同寸法です。

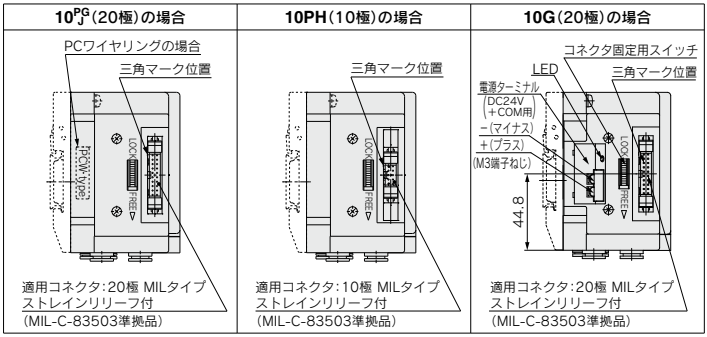

連数n	2	3	4	5	6	7	8	9	10	11	12	13	14	15	16	17	18	19	20	21	22	23	24
L1	88.6	99.1	109.6	120.1	130.6	141.1	151.6	162.1	172.6	183.1	193.6	204.1	214.6	225.1	235.6	246.1	256.6	267.1	277.6	288.1	298.6	309.1	319.6
L2	63	73.5	84	94.5	105	115.5	126	136.5	147	157.5	168	178.5	189	199.5	210	220.5	231	241.5	252	262.5	273	283.5	294
L3	123	135.5	148	160.5	160.5	173	185.5	198	210.5	223	223	235.5	248	260.5	273	285.5	298	298	310.5	323	335.5	348	360.5
L4	112.5	125	137.5	150	150	162.5	175	187.5	200	212.5	212.5	225	237.5	250	262.5	275	287.5	287.5	300	312.5	325	337.5	350
L5	20.5	21.5	22.5	23.5	18	19	20	21	22	23	18	19	20	21	22	23	23.5	18.5	19.5	20.5	21.5	22.5	23.5

プラグイン
コネクタ接続ベース

10型 横配管形
フラットケーブルコネクタ対応

外形寸法図／SY5000シリーズ

SS5Y5-10 PG/PH/J/G 1/2 - 連数 U/D/B - C4, N3/C6, N7/C8, N9 (D)

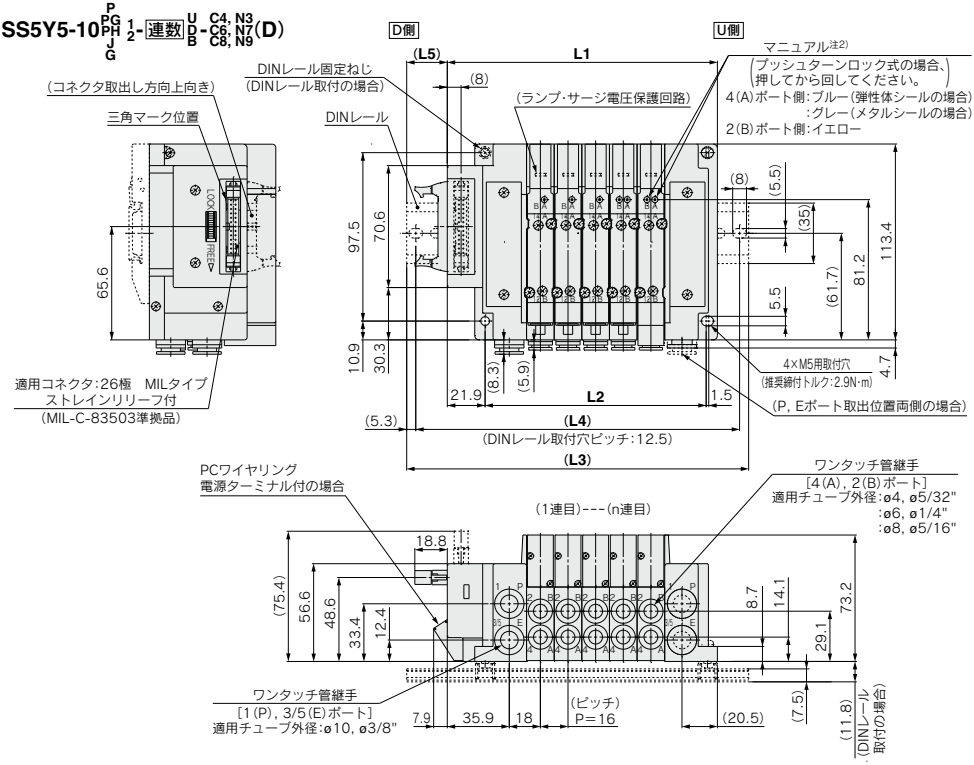

注1) 本図は"SS5Y5-10P2-05D-C8"の場合を示します。
注2) 外部パイロット、サイレンサ、エルボ管継手、スライド形ロック式マニュアルの寸法図はP.329をご参照ください。
注3) A, Bポート上配管の寸法図はP.334をご参照ください。
注4) 10PG, 10PH, 10Jタイプはコネクタのみの違いでL1～L5寸法は10Pタイプと同寸法です。

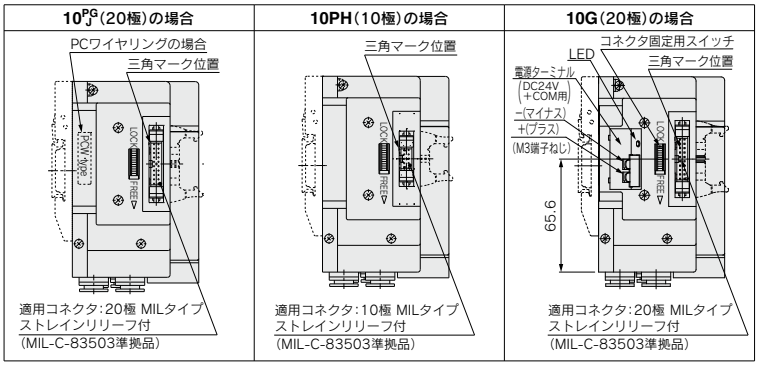
10PG/J(20極)の場合
10PH(10極)の場合
10G(20極)の場合

連数n	2	3	4	5	6	7	8	9	10	11	12	13	14	15	16	17	18	19	20	21	22	23	24
L1	108.4	124.4	140.4	156.4	172.4	188.4	204.4	220.4	236.4	252.4	268.4	284.4	300.4	316.4	332.4	348.4	364.4	380.4	396.4	412.4	428.4	444.4	460.4
L2	80	96	112	128	144	160	176	192	208	224	240	256	272	288	304	320	336	352	368	384	400	416	432
L3	148	160.5	173	198	210.5	223	235.5	260.5	273	285.5	298	323	335.5	348	373	385.5	398	410.5	435.5	448	460.5	485.5	498
L4	137.5	150	162.5	187.5	200	212.5	225	250	262.5	275	287.5	312.5	325	337.5	362.5	375	387.5	400	425	437.5	450	475	487.5
L5	23	21	19.5	24	22	20.5	18.5	23	21.5	19.5	18	22.5	20.5	19	23.5	21.5	20	18	22.5	21	19	23.5	22

プラグイン
コネクタ接続ベース
10型 横配管形
フラットケーブルコネクタ対応

外形寸法図／SY7000シリーズ

SS5Y7-10 $^{P}_{PG}$ $^{PH}_{J}$ ^{G} D $^{1}_{2}$ - 連数 $^{U}_{D}$ ^{B} - $^{C6, N7}_{C8, N9}$ $^{C10, N11}_{C12}$ (D)

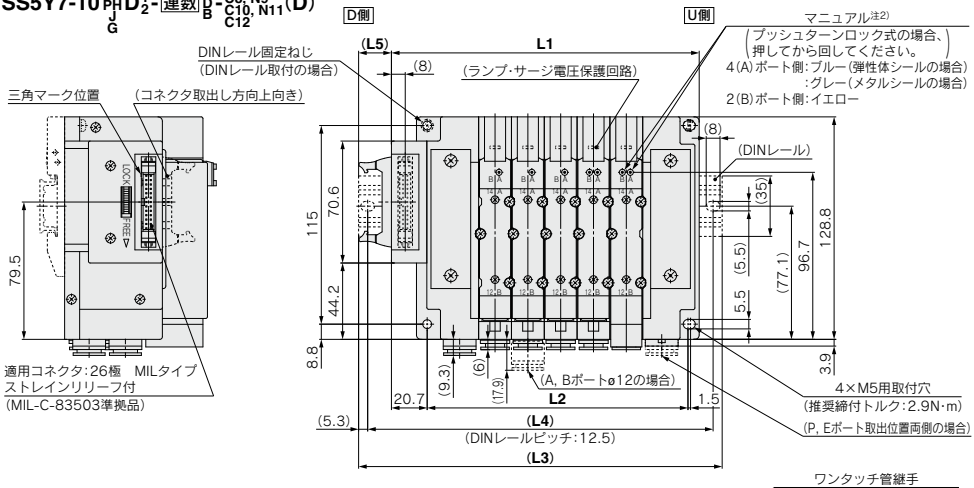

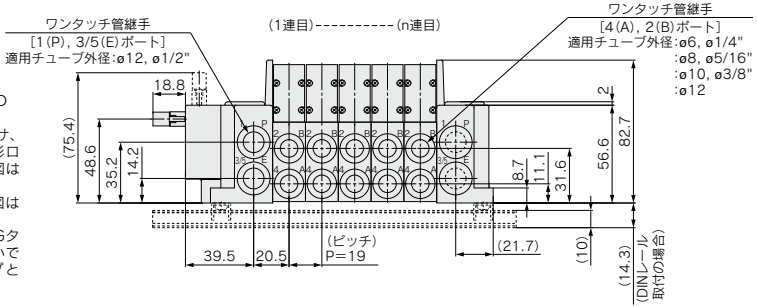

注1) 本図は"SS5Y7-10P2-05D-C8"の場合を示します。
注2) 外部パイロット、サイレンサ、エルボ管継手、スライド形ロック式マニュアルの寸法図はP.330をご参照ください。
注3) A, Bポート上配管の寸法図はP.335をご参照ください。
注4) 10PG, 10PH, 10J, 10Gタイプはコネクタのみの違いでL1～L5寸法は10Pタイプと同寸法です。

10 $^{PG}_{J}$ (20極)の場合

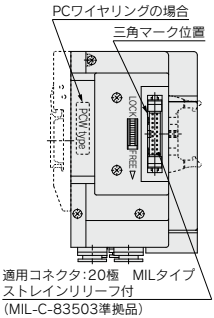

10PH(10極)の場合

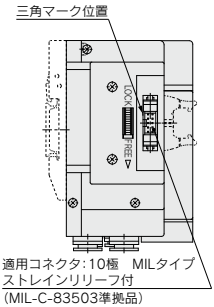

10G(20極)の場合

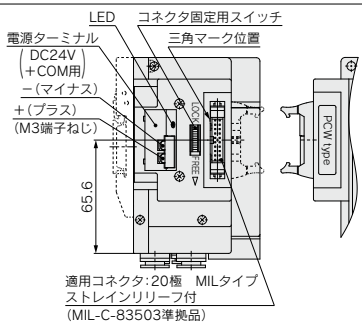

連数n	2	3	4	5	6	7	8	9	10	11	12	13	14	15	16	17	18	19	20	21	22	23	24
L1	121.2	140.2	159.2	178.2	197.2	216.2	235.2	254.2	273.2	292.2	311.2	330.2	349.2	368.2	387.2	406.2	425.2	444.2	463.2	482.2	501.2	520.2	539.2
L2	94	113	132	151	170	189	208	227	246	265	284	303	322	341	360	379	398	417	436	455	474	493	512
L3	160.5	173	198	210.5	235.5	248	273	285.5	310.5	323	348	360.5	385.5	398	423	435.5	460.5	485.5	498	523	535.5	560.5	573
L4	150	162.5	187.5	200	225	237.5	262.5	275	300	312.5	337.5	350	375	387.5	412.5	425	450	475	487.5	512.5	525	550	562.5
L5	22.5	19.5	22.5	19	22	19	22	18.5	21.5	18.5	21.5	18	21	18	21	17.5	20.5	23.5	20.5	23.5	20	23	20

プラグイン コネクタ接続ベース

Dサブコネクタ　フラットケーブルコネクタ　PCワイヤリング対応

12型
上配管形

SY3000/5000/7000 Series

RoHS

マニホールド型式表示方法

SS5Y 3 -12 F 1 - 05 U □ - □ □

❶ ❷ ❸ ❹ ❺ ❻ ❼ ❽

12型上配管形の寸法図は
P.333～335をご参照ください。

❶ シリーズ

3	SY3000
5	SY5000
7	SY7000

❷ コネクタ種類

F:Dサブコネクタ(IP40)(25極)

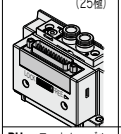

FW:Dサブコネクタ(IP67)(25極)

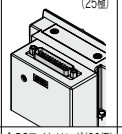

P:フラットケーブル(26極)

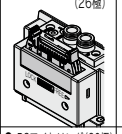

PG:フラットケーブル(20極)

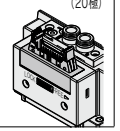

PH:フラットケーブル(10極)

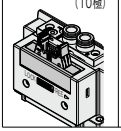

J:PCワイヤリング(20極)

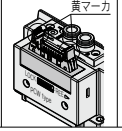

G:PCワイヤリング(20極)
電源ターミナル付

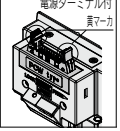

❺ P, Eポート取出位置

U注)	U側(2～10連)
D注)	D側(2～10連)
B	両側(2～24連)

注) ❻給排気ブロックAss'y仕様のサイレンサ内蔵タイプ"S"は、Pポート取出位置のUまたはDを選択ください。

❸ コネクタ取出方向

1:コネクタ上向き	**2**:コネクタ横向き
	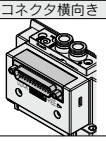

※コネクタ種類"FW"Dサブコネクタ(IP67)はコネクタ取出方向を回転することができません。変更が必要な場合、別途コネクタブロックAss'y(P.354)を手配してください。

❹ バルブ連数

F/FW:Dサブコネクタ(25極)

記号	連数	備考
02	2連	ダブル配線仕様注1)
⋮	⋮	
12	12連	
02	2連	配列指定注2) (ソレノイドの数24まで対応可能。)
⋮	⋮	
24	24連	

P:フラットケーブル(26極)

記号	連数	備考
02	2連	ダブル配線仕様注1)
⋮	⋮	
12	12連	
02	2連	配列指定注2) (ソレノイドの数24まで対応可能。)
⋮	⋮	
24	24連	

PG:フラットケーブル(20極)

記号	連数	備考
02	2連	ダブル配線仕様注1)
⋮	⋮	
09	9連	
02	2連	配列指定注2) (ソレノイドの数18まで対応可能。)
⋮	⋮	
18	18連	

PH:フラットケーブル(10極)

記号	連数	備考
02	2連	ダブル配線仕様注1)
⋮	⋮	
04	4連	
02	2連	配列指定注2) (ソレノイドの数8まで対応可能。)
⋮	⋮	
08	8連	

J/G:PCワイヤリング(20極)

記号	連数	備考
02	2連	ダブル配線仕様注1)
⋮	⋮	
08	8連	
02	2連	配列指定注2) (ソレノイドの数16まで対応可能。)
⋮	⋮	
16	16連	

注1) ダブル配線仕様:マニホールド全ての連数で2位置シングル・ダブル・3位置・4位置バルブが使用できます。
2位置シングルを使用すると制御信号に空番ができます。信号に空番を作りたくない場合は配列指定で発注してください。

注2) 配列指定:配線仕様をマニホールド仕様書にてご指示ください。
(シングル配線を指示した場所には2位置ダブル・3位置・4位置バルブは使用できなくなりますのでご注意ください。)

注3) ブランキングプレートAss'yの数も含みます。

マニホールドアセンブリの表示方法(手配例)

表示例(SS5Y3-12F1-□の場合)

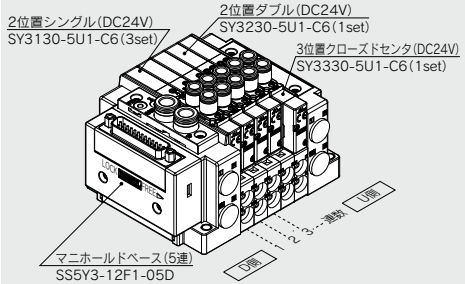

SS5Y3-12F1-05D‥‥1set(12型5連マニホールドベース品番)
＊SY3130-5U1-C6‥‥‥3set(2位置シングル品番)
＊SY3230-5U1-C6‥‥‥1set(2位置ダブル品番)
＊SY3330-5U1-C6‥‥‥1set(3位置クローズドセンタ品番)
＊印は組込み記号です。
＊印を搭載するバルブ等の品番の初めに付けてください。

・バルブ連数はD側から1連目となります。
・マニホールド品番の下に、搭載するバルブを図に示す1連目より順番に併記してください。
なお、配列が複雑になる場合はマニホールド仕様書にてご指示ください。

❻ 給排気ブロックAss'y仕様

無記号	内部パイロット仕様
S	内部パイロット仕様 サイレンサ内蔵
R	外部パイロット仕様

※サイレンサ内蔵タイプはP,Eポート取出位置U,Dのみです。また、3/5(E)ポートはプラグされます。なお、サイレンサ吹出口はP, Eポート取出位置の反対側になります。(例:P, Eポート取出位置Dの場合、サイレンサ吹出口はU側)

❽ 取付方法

無記号	直接取付	
D	DINレール取付(DINレール付)	
D0	DINレール取付(DINレールなし)	
D3	3連用	標準長さより長いレールを指定してください。
⋮	⋮	
D24	24連用	

注) DINレール取付タイプのマニホールドの固定につきましてはP.394をご参照ください。

❼ P, Eポート管接続口径(ワンタッチ管継手)

記号	SY3000	SY5000	SY7000
無記号	ø8	ø10	ø12
N	ø5/16"	ø3/8"	ø1/2"

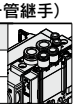

※Nの場合インチサイズになります。

SMC

バルブ型式表示方法(取付ねじ付)

バルブ仕様につきましてはP.136をご参照ください。

SY 3 1 3 0 □ □ □ □ – 5 □ □ 1 – C6 □ – □

❶ ❷ ❸ ❹ ❺ ❻ ❼ ❽ ❾ ❿ ⓫ ⓬ ⓭

● 上配管形

❶ シリーズ

3	SY3000
5	SY5000
7	SY7000

❷ 切換方式

1	2位置	シングル
2		ダブル
3	3位置	クローズドセンタ
4		エキゾーストセンタ
5		プレッシャセンタ
A※	4位置 デュアル 3ポート	N.C./N.C.
B※		N.O./N.O.
C※		N.C./N.O.

※4位置デュアル3ポート弁は弾性体シールのみです。

❸ シール方式

0	弾性体シール
1	メタルシール

❹ パイロット仕様

無記号	内部パイロット
R	外部パイロット

❺ 背圧防止弁(バルブ内蔵タイプ)

無記号	なし
H	内蔵

※弾性体シールのみです。メタルシールで背圧防止弁が必要な場合はマニホールド装着タイプがあります。手配例はP.379をご参照ください。ただし、バルブ内蔵タイプとマニホールド装着タイプの同時使用は流量が低下しますので推奨しません。
※3位置およびSY7000にはバルブ内蔵タイプの背圧防止弁はありません。

❻ パイロット弁オプション

無記号	標準(0.7MPa)
B	高速応答(0.7MPa)
K※	高圧(1.0MPa)

※高圧タイプはメタルシールのみです。

❼ コイル仕様

無記号	標準
T	節電回路付(長期連続通電タイプ)

※バルブを長期連続通電で使用する場合は、必ず節電回路付を選択してください。
※節電回路付を選択した場合、通電時間にご注意ください。詳しくはP.391をご参照ください。

❽ 定格電圧

5	DC24V
6	DC12V

※マニホールド型式のコネクタ種類"G"(PCワイヤリング 電源ターミナル付)はDC24Vのみになります。

❾ ランプ・サージ電圧保護回路およびコモン仕様

記号	ランプ付	サージ電圧保護回路	コモン仕様
無記号	—	—	無極性
R	—	●	
U	●		
S	—		プラスコモン
Z	●		
NS	—		マイナスコモン
NZ	●		

※節電回路付の場合、"Z, NZ"タイプになります。
※マニホールド型式のコネクタ種類"G"(PCワイヤリング 電源ターミナル付)の場合、無極性またはプラスコモンを選択してください。

❿ マニュアル

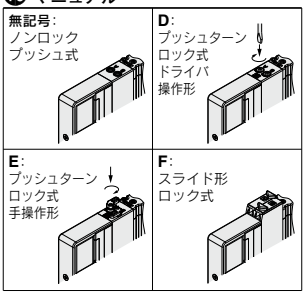

※安全スライドロックマニュアル付につきましてはP.154をご参照ください。

⓫ A, Bポート管接続口径

ねじ配管

記号	管接続口径	適用シリーズ
M5	M5×0.8	SY3000
01	1/8	SY5000
02	1/4	SY7000

ワンタッチ管継手(ミリサイズ)

記号	A, Bポート	SY3000	SY5000	SY7000
C2	ø2	●	—	—
C3	ø3.2	●	—	—
C4	ø4	●	●	—
C6	ø6	●	●	●
C8	ø8	—	●	●
C10	ø10	—	—	●
C12	ø12	—	—	●

ワンタッチ管継手(インチサイズ)

記号	A, Bポート	SY3000	SY5000	SY7000
N1	ø1/8"	●	—	—
N3	ø5/32"	●	●	—
N7	ø1/4"	●	●	●
N9	ø5/16"	—	●	●
N11	ø3/8"	—	—	●

⓬ ねじの種類

無記号	Rc
F	G
N	NPT
T	NPTF

※M5の場合は無記号のみです。

⓭ 取付ねじ種類

無記号	プラマイなべ小ねじ
B	六角穴付ボルト
K	プラマイなべ小ねじ(ねじ脱落防止タイプ)
H	六角穴付ボルト(ねじ脱落防止タイプ)

※"K, H"はメンテナンス時などにバルブを取外した際、取付ねじがバルブから脱落しにくいように、バルブのボディカバーに脱落防止構造を施しています。
※**バルブを単体で発注する場合にはベースガスケットは付属していません。**
ベースガスケットはマニホールド側に付属しているため、メンテナンスでベースガスケットが必要な場合は別途手配してください。
ベースガスケット、取付ねじ品番はP.367をご参照ください。
※単独SUP.,EXH.スペーサAss'yおよびスペーサ形減圧弁を使用する箇所には"B, H"は選択できません。

Protective class class Ⅲ (Mark:)

電気配線仕様

Dサブコネクタ

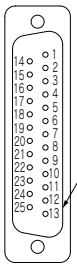

配列指定のない場合、内部配線はバルブおよびオプションのタイプに関わらず、各連数共ダブル配線(SOL.a,SOL.bへ結線)になっています。

コネクタ端子番号

		端子番号	極性	
1連目	SOL.a	1	(−)	(+)
	SOL.b	14	(−)	(+)
2連目	SOL.a	2	(−)	(+)
	SOL.b	15	(−)	(+)
3連目	SOL.a	3	(−)	(+)
	SOL.b	16	(−)	(+)
4連目	SOL.a	4	(−)	(+)
	SOL.b	17	(−)	(+)
5連目	SOL.a	5	(−)	(+)
	SOL.b	18	(−)	(+)
6連目	SOL.a	6	(−)	(+)
	SOL.b	19	(−)	(+)
7連目	SOL.a	7	(−)	(+)
	SOL.b	20	(−)	(+)
8連目	SOL.a	8	(−)	(+)
	SOL.b	21	(−)	(+)
9連目	SOL.a	9	(−)	(+)
	SOL.b	22	(−)	(+)
10連目	SOL.a	10	(−)	(+)
	SOL.b	23	(−)	(+)
11連目	SOL.a	11	(−)	(+)
	SOL.b	24	(−)	(+)
12連目	SOL.a	12	(−)	(+)
	SOL.b	25	(−)	(+)
	COM.	13	(+)	(−)
			プラスコモン仕様	マイナスコモン仕様

注) 無極性のバルブを使用する場合はプラスコモン、マイナスコモンどちらでも使用可能です。

配列指定の場合

(25極の場合)

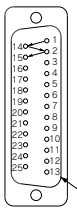

マニホールド仕様にて、シングル配線、ダブル配線の混合配線指示が可能です。最大連数はソレノイド数で決まります。2位置シングルは1点、2位置ダブル・3位置・4位置は2点とし、その合計が24点以下となるように連数を決定してください。

ケーブル Ass'y

AXT100-DS25- 015 / 030 / 050 **(N)** [IP40対応]

SY30M-DS25- 015 / 030 / 050 **(N)** [IP67対応]

無記号:ミリサイズ
N :インチサイズ

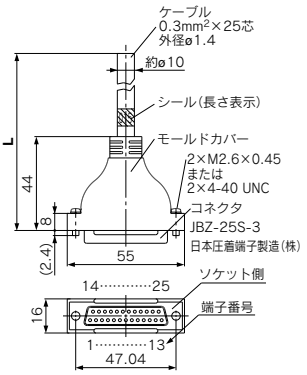

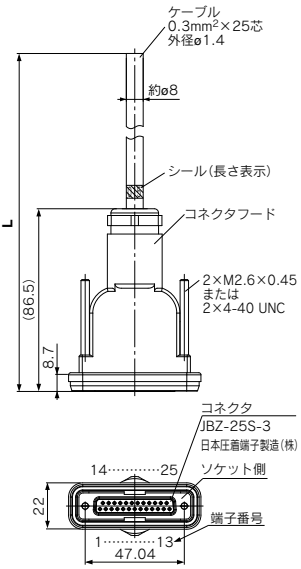

Dサブコネクタケーブル Ass'y[IP40対応]

ケーブル長さ(L)	アセンブリ品番	備考
1.5m	AXT100-DS25-015	ケーブル 0.3mm²×25芯
3m	AXT100-DS25-030	
5m	AXT100-DS25-050	

※市販のコネクタをお求めの場合は、MIL-C-24308準拠品25極タイプのメス形コネクタをご使用ください。
※移動配線には使用できません。
※上記以外の長さのものも対応可能です。詳細は当社にご確認ください。

Dサブコネクタケーブル Ass'y[IP67対応]

ケーブル長さ(L)	アセンブリ品番	備考
1.5m	SY30M-DS25-015	ケーブル 0.3mm²×25芯
3m	SY30M-DS25-030	
5m	SY30M-DS25-050	

※保護構造IP67を満足するには表のコネクタケーブルAss'yを必ずご使用ください。
※移動配線には使用できません。

電気特性

項目	特性
導体抵抗 Ω/km, 20℃	65以下
耐電圧 V, 1分, AC	1000
絶縁抵抗 MΩ/km, 20℃	5以上

注) Dサブコネクタケーブルの最小曲げ内半径は20mmです。

コネクタメーカ例

・富士通(株)社
・日本航空電子工業(株)社
・日本圧着端子製造(株)社
・ヒロセ電機(株)社

Dサブコネクタケーブル Ass'y端子番号別線色表

端子番号	1	2	3	4	5	6	7	8	9	10	11	12	13	14	15	16	17	18	19	20	21	22	23	24	25
リード線色	黒	茶	赤	橙	黄	桃	青	紫	灰	白	白	黄	橙	黄	桃	青	紫	灰	橙	赤	茶	桃	灰	黒	白
ドットマーキング	ナシ	ナシ	ナシ	ナシ	ナシ	ナシ	ナシ	ナシ	白	黒	黒	赤	赤	赤	黒	黒	白	ナシ	ナシ	黒	白	白	赤	赤	白	ナシ

電気配線仕様

フラットケーブル用コネクタ

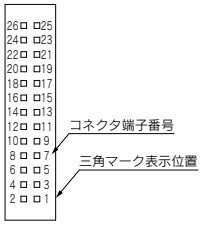

配列指定のない場合、内部配線はバルブおよびオプションのタイプに関わらず、各連数共ダブル配線(SOL.a, SOL.bへ結線)になっています。

P:フラットケーブル(26極)タイプ

〈ダブル配線〉

		端子番号	極性
1連目	SOL.a	1	(−) (+)
	SOL.b	2	(−) (+)
2連目	SOL.a	3	(−) (+)
	SOL.b	4	(−) (+)
3連目	SOL.a	5	(−) (+)
	SOL.b	6	(−) (+)
4連目	SOL.a	7	(−) (+)
	SOL.b	8	(−) (+)
5連目	SOL.a	9	(−) (+)
	SOL.b	10	(−) (+)
6連目	SOL.a	11	(−) (+)
	SOL.b	12	(−) (+)
7連目	SOL.a	13	(−) (+)
	SOL.b	14	(−) (+)
8連目	SOL.a	15	(−) (+)
	SOL.b	16	(−) (+)
9連目	SOL.a	17	(−) (+)
	SOL.b	18	(−) (+)
10連目	SOL.a	19	(−) (+)
	SOL.b	20	(−) (+)
11連目	SOL.a	21	(−) (+)
	SOL.b	22	(−) (+)
12連目	SOL.a	23	(−) (+)
	SOL.b	24	(−) (+)
	COM.	25	(+) (−)
	COM.	26	(+) (−)
			プラスコモン仕様 マイナスコモン仕様

PH:フラットケーブル(10極)タイプ

〈ダブル配線〉

		端子番号	極性
1連目	SOL.a	1	(−) (+)
	SOL.b	2	(−) (+)
2連目	SOL.a	3	(−) (+)
	SOL.b	4	(−) (+)
3連目	SOL.a	5	(−) (+)
	SOL.b	6	(−) (+)
4連目	SOL.a	7	(−) (+)
	SOL.b	8	(−) (+)
	COM.	9	(+) (−)
	COM.	10	(+) (−)
			プラスコモン仕様 マイナスコモン仕様

注) 無極性のバルブを使用する場合はプラスコモン、マイナスコモンどちらでも使用可能です。

PG:フラットケーブル(20極)タイプ

〈ダブル配線〉

		端子番号	極性
1連目	SOL.a	1	(−) (+)
	SOL.b	2	(−) (+)
2連目	SOL.a	3	(−) (+)
	SOL.b	4	(−) (+)
3連目	SOL.a	5	(−) (+)
	SOL.b	6	(−) (+)
4連目	SOL.a	7	(−) (+)
	SOL.b	8	(−) (+)
5連目	SOL.a	9	(−) (+)
	SOL.b	10	(−) (+)
6連目	SOL.a	11	(−) (+)
	SOL.b	12	(−) (+)
7連目	SOL.a	13	(−) (+)
	SOL.b	14	(−) (+)
8連目	SOL.a	15	(−) (+)
	SOL.b	16	(−) (+)
9連目	SOL.a	17	(−) (+)
	SOL.b	18	(−) (+)
	COM.	19	(+) (−)
	COM.	20	(+) (−)
			プラスコモン仕様 マイナスコモン仕様

J:フラットケーブル(20極)タイプ PCワイヤリング

〈ダブル配線〉

		端子番号	極性
1連目	SOL.a	20	(−) (+)
	SOL.b	18	(−) (+)
2連目	SOL.a	16	(−) (+)
	SOL.b	14	(−) (+)
3連目	SOL.a	12	(−) (+)
	SOL.b	10	(−) (+)
4連目	SOL.a	8	(−) (+)
	SOL.b	6	(−) (+)
5連目	SOL.a	19	(−) (+)
	SOL.b	17	(−) (+)
6連目	SOL.a	15	(−) (+)
	SOL.b	13	(−) (+)
7連目	SOL.a	11	(−) (+)
	SOL.b	9	(−) (+)
8連目	SOL.a	7	(−) (+)
	SOL.b	5	(−) (+)
		4	(−) (+)
		3	(−) (+)
	COM.	2	(+) (−)
	COM.	1	(+) (−)
			プラスコモン仕様 マイナスコモン仕様

注1) この回路は8連までの2位置ダブル、3位置、4位置デュアル3ポート弁の仕様の場合です。20→18→16→14の順番で端子を余らさずに詰めて接続されます。
注2) PCワイヤリングシステムの詳細につきましては、SMCホームページ**WEBカタログ**をご参照ください。

G:フラットケーブル(20極)タイプ PCワイヤリング(電源ターミナル付)

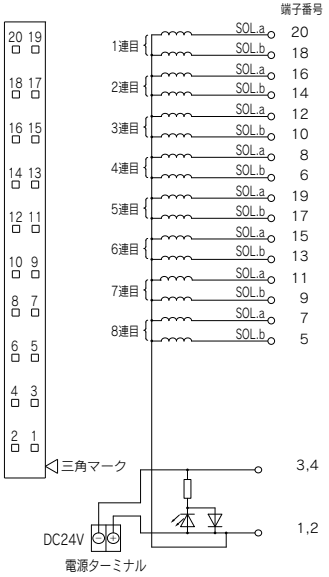

注1) この回路は8連までの2位置ダブル、3位置、4位置デュアル3ポート弁の仕様の場合です。20→18→16→14の順番で端子を余らさずに詰めて接続されます。
注2) PCワイヤリングシステムの詳細につきましては、SMCホームページ**WEBカタログ**をご参照ください。

フラットケーブル Ass'y

AXT100-FC 10 1
20 2
26 3

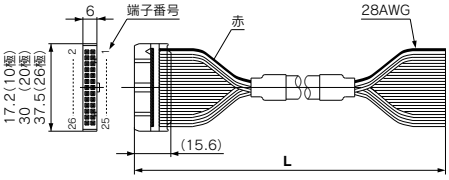

フラットケーブルコネクタAss'y

ケーブル長さ(**L**)	アセンブリ品番		
	26極	20極	10極
1.5m	AXT100-FC26-1	AXT100-FC20-1	AXT100-FC10-1
3m	AXT100-FC26-2	AXT100-FC20-2	AXT100-FC10-2
5m	AXT100-FC26-3	AXT100-FC20-3	AXT100-FC10-3

※市販のコネクタをお求めの場合は、MIL-C-83503準拠品26極、20極または10極タイプ・ストレインリリーフ付をご使用ください。
※移動配線には使用できません。
※上記以外の長さのものも対応可能です。詳細は当社にご確認ください。

コネクタメーカ例

・ヒロセ電機(株)社
・スリーエムジャパン(株)社
・富士通(株)社
・日本航空電子工業(株)社
・日本圧着端子製造(株)社
・沖電線(株)社

配列指定の場合

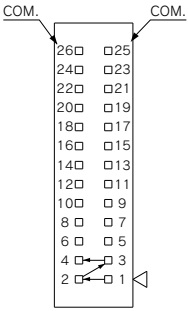

(P:26極の場合)

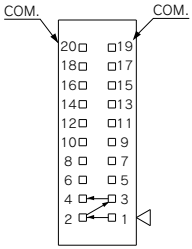

(PG:20極の場合)

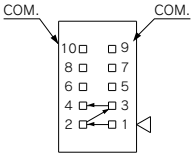

(PH:10極の場合)

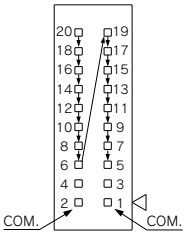

(J,G:20極 PCワイヤリングの場合)

マニホールド仕様書にて、シングル配線、ダブル配線の混合配線指示が可能です。最大連数はソレノイド数で決まります。2位置シングルは1点、2位置ダブル・3位置・4位置は2点とし、その合計がP は24点、PGは18点以下、PHは8点以下、J/Gは16点以下となるように連数を決定してください。

10型
横配管形

11型
裏配管形

プラグイン コネクタ接続ベース

端子台ボックス対応(スプリング式)

SY3000/5000/7000 Series

RoHS

SJ
SY
SY
S0700
S0700

マニホールド型式表示方法

11型裏配管形の寸法図はP.331(SY5000),P.332(SY7000)をご参照ください。

SS5Y 3 – 10 TC – 05 D □ – C6 □

❶ ❷ ❸ ❹ ❺ ❻ ❼

❶ シリーズ

3	SY3000
5	SY5000
7	SY7000

❷ 型式

10	横配管形
11	裏配管形※

※SY3000の裏配管形はSY5000のマニホールドベースになります。発注の際はプラグイン混合取付マニホールド(P.336~)をご参照ください。

❹ P, Eポート取出位置

U	U側(2~10連)
D	D側(2~10連)
B	両側(2~24連)

❺ 給排気ブロックAss'y仕様

無記号	内部パイロット仕様
S	内部パイロット仕様・サイレンサ内蔵
R	外部パイロット仕様

※サイレンサ内蔵の場合、3/5(E)ポートはプラグされます。
※サイレンサ内蔵タイプを使用する場合はエア吹出口に直接水などがかからないように注意してください。

❸ バルブ連数

TC:端子台ボックス スプリング式

記号	連数	備考
02	2連	ダブル配線仕様注1)
⋮	⋮	
16	16連	
02	2連	配列指定注2)(ソレノイドの数32まで対応可能)
⋮	⋮	
24	24連	

注1) ダブル配線仕様:マニホールド全ての連数で2位置シングル・ダブル・3位置・4位置バルブが使用できます。
2位置シングルを使用すると制御信号に空番ができます。信号に空番を作りたくない場合は配列指定で発注してください。
注2) 配列指定:配線仕様をマニホールド仕様書でご指示ください。
(シングル配線を指示した場所には2位置ダブル・3位置・4位置バルブは使用できなくなりますのでご注意ください。)
注3) ブランキングプレートAss'yの数も含みます。

❼ 取付方法およびオプション

記号	取付方法	オプション
無記号	直接取付	なし
AA		銘板プレート(連数印字あり)付
BA		銘板プレート(連数印字なし)付
D□	DINレール取付	銘板プレート付
A□		銘板プレート(連数印字あり)付
B□		銘板プレート(連数印字なし)付

DINレールオプション

無記号	DINレール取付(DINレール付)	
0	DINレール取付(DINレールなし)	
3	3連用	標準長さより長いレールを指定してください。
⋮	⋮	
24	24連用	

注1) □は連数を記入してください。(上記DINレールオプション参照)
注2) 11型(裏配管形)は直接取付のみです。

❻ A, Bポート管接続口径(ミリサイズ/ワンタッチ管継手)

記号	A, Bポート		10型 横配管形 SY3000	10型 横配管形 SY5000	10型 横配管形 SY7000	11型 裏配管形 SY5000	11型 裏配管形 SY7000
C2	ストレート	ø2	●	—	—	—	—
C3		ø3.2	●	—	—	—	—
C4		ø4	●	●	—	●	—
C6		ø6	●	●	●	●	●
C8		ø8	—	●	●	●	●
C10		ø10	—	—	●	—	●
C12		ø12	—	—	●	—	●
CM※		ストレート口径混合	●	●	●	●	●
L4	注)エルボ 上向き	ø4	●	●	—	—	—
L6		ø6	●	●	●	—	—
L8		ø8	—	●	●	—	—
L10		ø10	—	—	●	—	—
L12		ø12	—	—	●	—	—
B4	注)エルボ 下向き	ø4	●	●	—	—	—
B6		ø6	●	●	●	—	—
B8		ø8	—	●	●	—	—
B10		ø10	—	—	●	—	—
B12		ø12	—	—	●	—	—
LM※		エルボ口径混合(上向き、下向き混合も含む)	●	●	●	—	—
P, Eポート接続口径(ワンタッチ管継手)			ø8	ø10	ø12	ø10	ø12

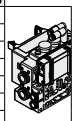
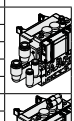


A, Bポート管接続口径(インチサイズ/ワンタッチ管継手)

記号	A, Bポート		10型 横配管形 SY3000	10型 横配管形 SY5000	10型 横配管形 SY7000	11型 裏配管形 SY5000	11型 裏配管形 SY7000
N1	ストレート	ø1/8"	●	—	—	—	—
N3		ø5/32"	●	●	—	●	—
N7		ø1/4"	●	●	●	●	●
N9		ø5/16"	—	●	●	●	●
N11		ø3/8"	—	—	●	—	●
CM※		ストレート口径混合	●	●	●	●	●
LN3	注)エルボ 上向き	ø5/32"	●	—	—	—	—
LN7		ø1/4"	●	●	—	—	—
LN9		ø5/16"	—	●	—	—	—
LN11		ø3/8"	—	—	●	—	—
BN3	注)エルボ 下向き	ø5/32"	●	—	—	—	—
BN7		ø1/4"	●	●	—	—	—
BN9		ø5/16"	—	●	—	—	—
BN11		ø3/8"	—	—	●	—	—
LM※		エルボ口径混合(上向き、下向き混合も含む)	●	●	●	—	—
P, Eポート接続口径(ワンタッチ管継手)			ø5/16"	ø3/8"	ø1/2"	ø3/8"	ø1/2"

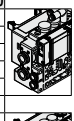
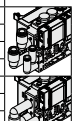
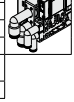

注) オプションの各スペーサAss'yを取付ける場合は、オプション本体または配管と干渉するので下向きを選択ください。
※CM, LMの場合はマニホールド仕様書でご指示ください。
※P, Eポートの継手方向はA,Bポートと同じ方向の継手が取付けられます。LMを選択した場合はP,Eポートの継手方向をマニホールド仕様書にてご指示ください。

マニホールドアセンブリの表示方法(手配例)

表示例(SS5Y3-10TC-□の場合)

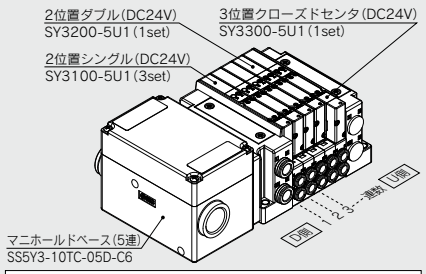

SS5Y3-10TC-05D-C6・・・1set(10型5連マニホールドベース品番)
＊SY3100-5U1・・・・・・・・・・・・3set(2位置シングル品番)
＊SY3200-5U1・・・・・・・・・・・・1set(2位置ダブル品番)
＊SY3300-5U1・・・・・・・・・・・・1set(3位置クローズドセンタ品番)
＊印は組込み記号です。
＊印を搭載するバルブ等の品番の初めに付けてください。

・バルブ連数はD側から1連目となります。
・マニホールド品番の下に、搭載するバルブを図に示す1連目より順番に併記してください。なお、配列が複雑になる場合はマニホールド仕様書にてご指示ください。

SMC

バルブ型式表示方法(取付ねじ付)

バルブ仕様につきましてはP.136をご参照ください。

SY 3 1 0 0 □ □ □ □ – 5 □ □ 1 – □

❶ ❷ ❸ ❹ ❺ ❻ ❼ ❽ ❾ ❿ ⓫

●ベース配管形

❶ シリーズ

3	SY3000
5	SY5000
7	SY7000

❷ 切換方式

1	2位置	シングル
2		ダブル
3	3位置	クローズドセンタ
4		エキゾーストセンタ
5		プレッシャセンタ
A※	4位置デュアル3ポート	N.C./N.C.
B※		N.O./N.O.
C※		N.C./N.O.

※4位置デュアル3ポート弁は弾性体シールのみです。

❸ シール方式

0	弾性体シール
1	メタルシール

❹ パイロット仕様

無記号	内部パイロット
R	外部パイロット

❺ 背圧防止弁(バルブ内蔵タイプ)

無記号	なし
H	内蔵

※弾性体シールのみです。メタルシールで背圧防止弁が必要な場合はマニホールド装着タイプがあります。手配例はP.379をご参照ください。ただし、バルブ内蔵タイプとマニホールド装着タイプの同時使用は流量が低下しますので推奨しません。
※3位置およびSY7000にはバルブ内蔵タイプの背圧防止弁はありません。

❻ パイロット弁オプション

無記号	標準(0.7MPa)
B	高速応答(0.7MPa)
K※	高圧(1.0MPa)

※高圧タイプはメタルシールのみです。

❼ コイル仕様

無記号	標準
T	節電回路付(長期連続通電タイプ)

※バルブを長期連続通電で使用する場合は、必ず節電回路付を選択してください。
※節電回路付を選択した場合、通電時間にご注意ください。詳しくはP.391をご参照ください。

❽ 定格電圧

5	DC24V
6	DC12V

❾ ランプ・サージ電圧保護回路およびコモン仕様

記号	ランプ付	サージ電圧保護回路	コモン仕様
無記号	—	—	無極性
R	—	●	
U	●		
S	—		プラスコモン
Z	●		
NS	—		マイナスコモン
NZ	●		

※節電回路付の場合、"Z, NZ"タイプになります。

❿ マニュアル

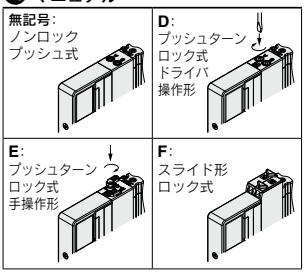

※安全スライドロックマニュアル付につきましてはP.154をご参照ください。

⓫ 取付ねじ種類

無記号	プラマイなべ小ねじ
B	六角穴付ボルト
K	プラマイなべ小ねじ(ねじ脱落防止タイプ)
H	六角穴付ボルト(ねじ脱落防止タイプ)

※"K, H"はメンテナンス時などにバルブを取外した際、取付ねじがバルブから脱落しにくいように、バルブのボディカバーに脱落防止構造を施しています。
※**バルブを単体で発注する場合にはベースガスケットは付属していません。**
ベースガスケットはマニホールド側に付属しているため、メンテナンスでベースガスケットが必要な場合は別途手配してください。
ベースガスケット、取付ねじ品番はP.367をご参照ください。
※単独SUP.,EXH.スペーサAss'y、スペーサ形減圧弁および残圧排気弁付パーフェクトスペーサAss'yを使用する箇所には"B, H"は選択できません。

プラグイン
コネクタ接続ベース
10型 横配管形
端子台ボックス対応

外形寸法図／SY3000シリーズ

SS5Y3-10TC-連数 U/D/B □-C2/C3/C4/C6, N1/N3/N7 (D)

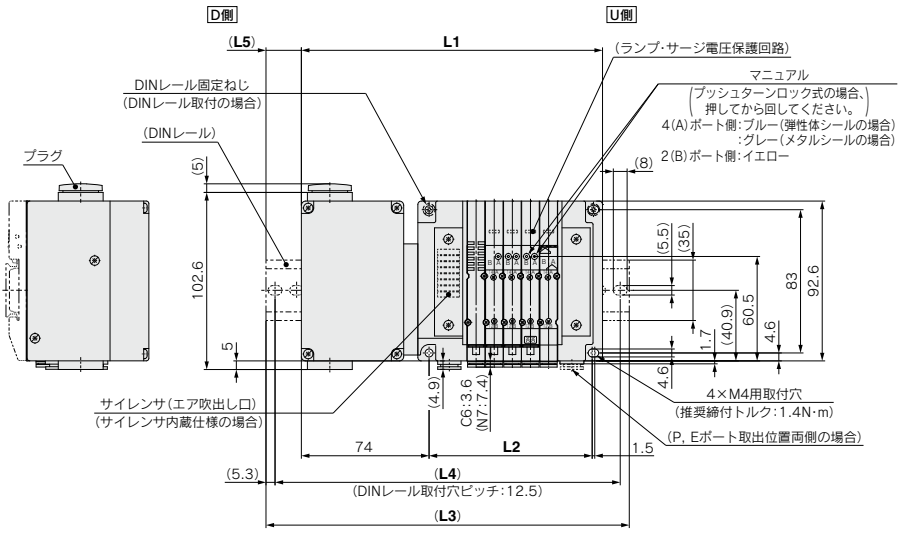

(1連目) ····· (n連目)

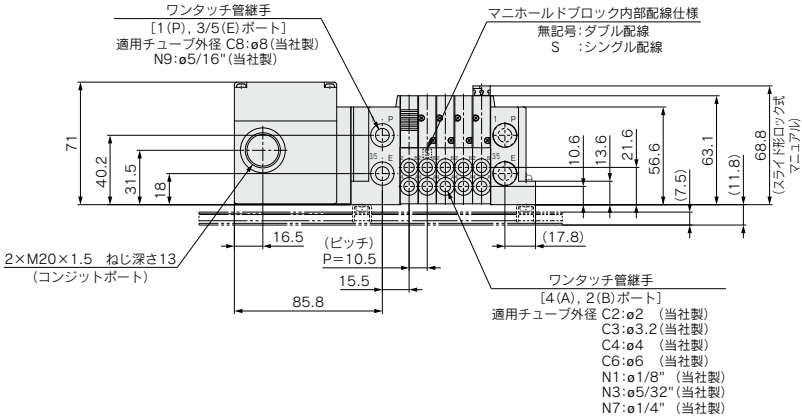

連数n	2	3	4	5	6	7	8	9	10	11	12	13	14	15	16	17	18	19	20	21	22	23	24
L1	143	153.5	164	174.5	185	195.5	206	216.5	227	237.5	248	258.5	269	279.5	290	300.5	311	321.5	332	342.5	353	363.5	374
L2	63	73.5	84	94.5	105	115.5	126	136.5	147	157.5	168	178.5	189	199.5	210	220.5	231	241.5	252	262.5	273	283.5	294
L3	173	185.5	198	210.5	223	235.5	235.5	248	260.5	273	285.5	298	298	310.5	323	335.5	348	360.5	360.5	373	385.5	398	410.5
L4	162.5	175	187.5	200	212.5	225	225	237.5	250	262.5	275	287.5	287.5	300	312.5	325	337.5	350	350	362.5	375	387.5	400
L5	17.5	18.5	19.5	20.5	21.5	22.5	17	18	19	20	21	22	17	18	19	20	21	22	16.5	17.5	18.5	19.5	20.5

プラグイン
コネクタ接続ベース
10型 横配管形
端子台ボックス対応

外形寸法図／SY5000シリーズ

SS5Y5-10TC-連数 U/D/B □-C4, N3 / C6, N7 / C8, N9 (D)

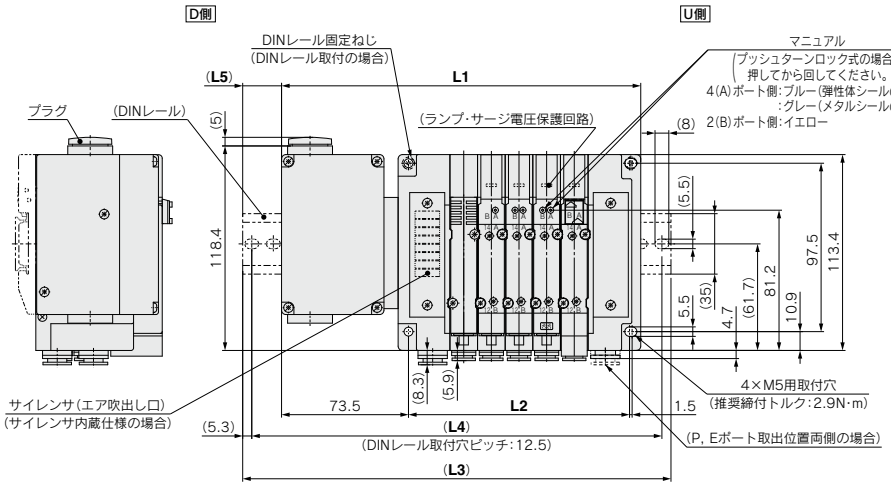

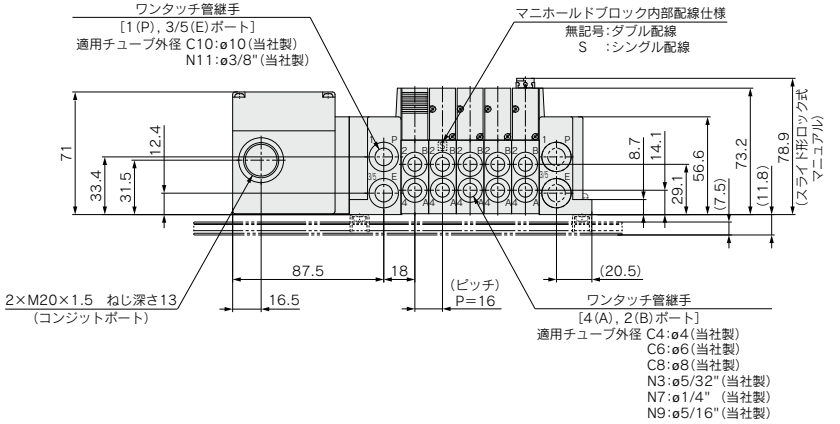

連数n	2	3	4	5	6	7	8	9	10	11	12	13	14	15	16	17	18	19	20	21	22	23	24
L1	160	176	192	208	224	240	256	272	288	304	320	336	352	368	384	400	416	432	448	464	480	496	512
L2	80	96	112	128	144	160	176	192	208	224	240	256	272	288	304	320	336	352	368	384	400	416	432
L3	198	210.5	223	248	260.5	273	285.5	310.5	323	335.5	348	373	385.5	398	423	435.5	448	460.5	485.5	498	510.5	535.5	548
L4	187.5	200	212.5	237.5	250	262.5	275	300	312.5	325	337.5	362.5	375	387.5	412.5	425	437.5	450	475	487.5	500	525	537.5
L5	21.5	19.5	18	22.5	20.5	19	17	21.5	20	18	16.5	21	19	17.5	22	20	18.5	16.5	21	19.5	17.5	22	20.5

プラグイン
コネクタ接続ベース
10型 横配管形
端子台ボックス対応

外形寸法図／SY7000シリーズ

SS5Y7-10TC-連数 U/D/B □-C6, C8, C10, C12 N7, N9, N11 (D)

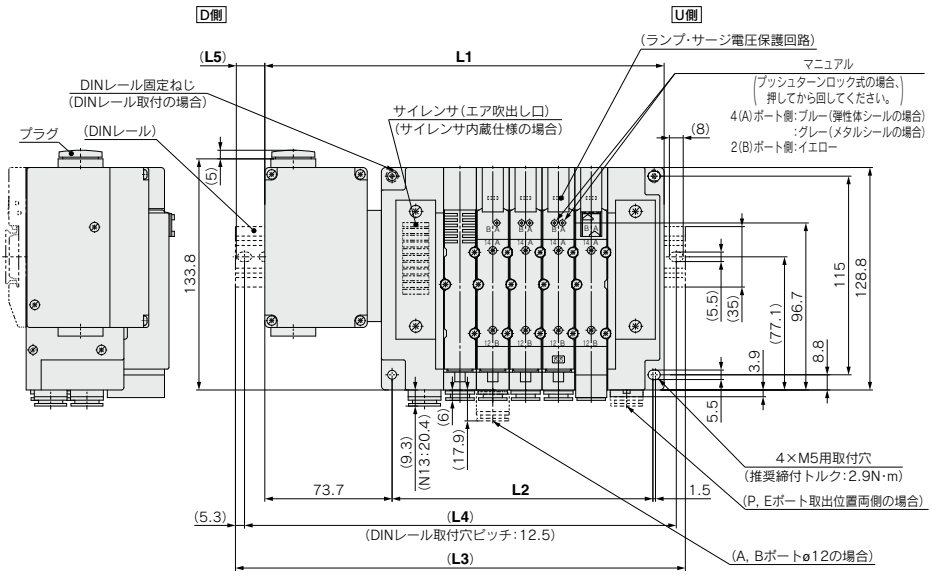

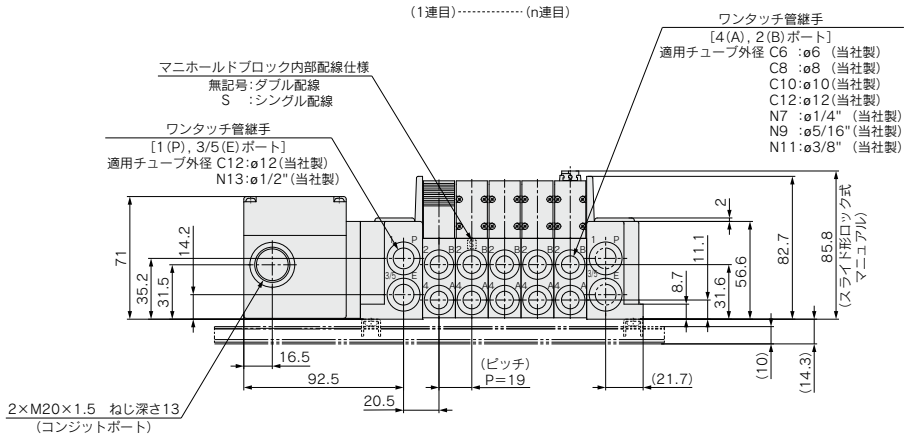

連数n	2	3	4	5	6	7	8	9	10	11	12	13	14	15	16	17	18	19	20	21	22	23	24
L1	174.2	193.2	212.2	231.2	250.2	269.2	288.2	307.2	326.2	345.2	364.2	383.2	402.2	421.2	440.2	459.2	478.2	497.2	516.2	535.2	554.2	573.2	592.2
L2	94	113	132	151	170	189	208	227	246	265	284	303	322	341	360	379	398	417	436	455	474	493	512
L3	210.5	223	248	260.5	285.5	298	323	335.5	360.5	373	398	423	435.5	460.5	473	498	510.5	535.5	548	573	585.5	610.5	623
L4	200	212.5	237.5	250	275	287.5	312.5	325	350	362.5	387.5	412.5	425	450	462.5	487.5	500	525	537.5	562.5	575	600	612.5
L5	20.5	17	20	17	20	16.5	19.5	16.5	19.5	16	19	22	19	22	18.5	21.5	18.5	21.5	18	21	18	21	17.5

プラグイン コネクタ接続ベース

端子台ボックス対応(スプリング式)

12型
上配管形

SY3000/5000/7000 Series

RoHS

マニホールド型式表示方法

12型上配管形の寸法図はP.333～335をご参照ください。

SS5Y 3 – 12 TC – 05 D □ – □ □
❶ ❷ ❸ ❹ ❺ ❻ ❼

❶ シリーズ

3	SY3000
5	SY5000
7	SY7000

❷ 型式

12	上配管形

❸ バルブ連数

TC:端子台ボックス スプリング式

記号	連数	備考
02	2連	ダブル配線仕様注1)
⋮	⋮	
16	16連	
02	2連	配列指定注2) (ソレノイドの数32まで対応可能)
⋮	⋮	
24	24連	

注1) ダブル配線仕様:マニホールド全ての連数で2位置シングル・ダブル・3位置・4位置バルブが使用できます。
2位置シングルを使用すると制御信号に空番ができます。
信号に空番を作りたくない場合は配列指定で発注してください。

注2) 配列指定:配線仕様をマニホールド仕様書にてご指示ください。
(シングル配線を指示した場所には2位置ダブル・3位置・4位置のバルブは使用できなくなりますのでご注意ください。)

注3) ブランキングプレートAss'yの数も含みます。

❹ P, Eポート取出位置

U	U側(2～10連)
D	D側(2～10連)
B	両側(2～24連)

❺ 給排気ブロックAss'y仕様

無記号	内部パイロット仕様
S	内部パイロット仕様 サイレンサ内蔵
R	外部パイロット仕様

※サイレンサ内蔵タイプはP,Eポート取出位置U,Dのみです。また、3/5(E)ポートはプラグされます。なお、サイレンサ吹出口はP,Eポート取出位置の反対側になります。(例:P,Eポート取出位置Dの場合、サイレンサ吹出口はU側)

※サイレンサ内蔵タイプを使用する場合はエア吹出口に直接水などがかからないように注意してください。

❻ P, Eポート管接続口径 (ワンタッチ管継手)

記号	SY3000	SY5000	SY7000
無記号	ø8	ø10	ø12
N	ø5/16"	ø3/8"	ø1/2"

※Nの場合インチサイズになります。

❼ 取付方法

無記号	直接取付	
D	DINレール取付(DINレール付)	
D0	DINレール取付(DINレールなし)	
D3	3連用	標準長さより長いレールを指定してください。
⋮	⋮	
D24	24連用	

※DINレール取付タイプのマニホールドの固定についてはP.394(SY3000/5000/7000 Series／製品個別注意事項⑥)をご参照ください。

マニホールドアセンブリの表示方法(手配例)

表示例(SS5Y3-12TC-□の場合)

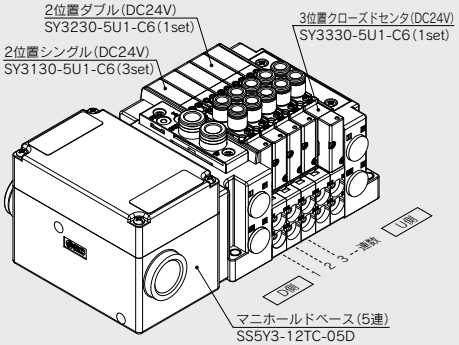

SS5Y3-12TC-05D‥‥1set(12型5連マニホールドベース品番)
＊SY3130-5U1-C6‥‥‥3set(2位置シングル品番)
＊SY3230-5U1-C6‥‥‥1set(2位置ダブル品番)
＊SY3330-5U1-C6‥‥‥1set(3位置クローズドセンタ品番)
→＊印は組込み記号です。
＊印を搭載するバルブ等の品番の初めに付けてください。

・バルブ連数はD側から1連目となります。
・マニホールド品番の下に、搭載するバルブを図に示す1連目より順番に併記してください。
なお、配列が複雑になる場合はマニホールド仕様書にてご指示ください。

バルブ型式表示方法(取付ねじ付)

バルブ仕様につきましてはP.136をご参照ください。

SY 3 1 3 0 ❶ ❷ ❸ ❹ ❺ ❻ ❼ – 5 ❽ ❾ ❿ 1 – C6 ⓫ ⓬ – ⓭

❸ 上配管形

❶ シリーズ

3	SY3000
5	SY5000
7	SY7000

❷ 切換方式

1	2位置	シングル
2		ダブル
3	3位置	クローズドセンタ
4		エキゾーストセンタ
5		プレッシャセンタ
A※	4位置デュアル3ポート	N.C./N.C.
B※		N.O./N.O.
C※		N.C./N.O.

※4位置デュアル3ポート弁は弾性体シールのみです。

❸ シール方式

0	弾性体シール
1	メタルシール

❹ パイロット仕様

無記号	内部パイロット
R	外部パイロット

❺ 背圧防止弁(バルブ内蔵タイプ)

無記号	なし
H	内蔵

※弾性体シールのみです。メタルシールで背圧防止弁が必要な場合はマニホールド装着タイプがあります。手配例はP.379をご参照ください。ただし、バルブ内蔵タイプとマニホールド装着タイプの同時使用は流量が低下しますので推奨しません。
※3位置およびSY7000にはバルブ内蔵タイプの背圧防止弁はありません。

❻ パイロット弁オプション

無記号	標準(0.7MPa)
B	高速応答(0.7MPa)
K※	高圧(1.0MPa)

※高圧タイプはメタルシールのみです。

❼ コイル仕様

無記号	標準
T	節電回路付(長期連続通電タイプ)

※バルブを長期連続通電で使用する場合は、必ず節電回路付を選択してください。
※節電回路付を選択した場合、通電時間にご注意ください。詳しくはP.391をご参照ください。

❽ 定格電圧

5	DC24V
6	DC12V

❾ ランプ・サージ電圧保護回路およびコモン仕様

記号	ランプ付	サージ電圧保護回路	コモン仕様
無記号	—	—	無極性
R	—	●	
U	●		
S	—		プラスコモン
Z	●		
NS	—		マイナスコモン
NZ	●		

※節電回路付の場合、"Z, NZ"タイプになります。

❿ マニュアル

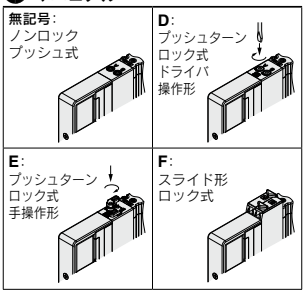

※安全スライドロックマニュアル付につきましては**WEBカタログ**をご参照ください。

⓫ A, Bポート管接続口径

ねじ配管

記号	管接続口径	適用シリーズ
M5	M5×0.8	SY3000
01	1/8	SY5000
02	1/4	SY7000

ワンタッチ管継手(ミリサイズ)

記号	A, Bポート	SY3000	SY5000	SY7000
C2	ø2	●	—	—
C3	ø3.2	●	—	—
C4	ø4	●	●	—
C6	ø6	●	●	●
C8	ø8	—	●	●
C10	ø10	—	—	●
C12	ø12	—	—	●

ワンタッチ管継手(インチサイズ)

記号	A, Bポート	SY3000	SY5000	SY7000
N1	ø1/8"	●	—	—
N3	ø5/32"	●	●	—
N7	ø1/4"	●	●	●
N9	ø5/16"	—	●	●
N11	ø3/8"	—	—	●

⓬ ねじの種類

無記号	Rc
F	G
N	NPT
T	NPTF

※M5の場合は無記号のみです。

⓭ 取付ねじ種類

無記号	プラマイなべ小ねじ
B	六角穴付ボルト
K	プラマイなべ小ねじ(ねじ脱落防止タイプ)
H	六角穴付ボルト(ねじ脱落防止タイプ)

※"K, H"はメンテナンス時などにバルブを取外した際、取付ねじがバルブから脱落しにくいように、バルブのボディカバーに脱落防止構造を施しています。
※**バルブを単体で発注する場合にはベースガスケットは付属していません。**
ベースガスケットはマニホールド側に付属しているため、メンテナンスでベースガスケットが必要な場合は別途手配してください。
ベースガスケット、取付ねじ品番はP.367をご参照ください。
※単独SUP.,EXH.スペーサAss'yおよびスペーサ形減圧弁を使用する箇所には"B, H"は選択できません。

Protective class class Ⅲ (Mark:)

端子台の結線方法

手順1. 端子台カバーの外し方

取付ねじ(M3)4本を緩め端子台カバーを取外します。

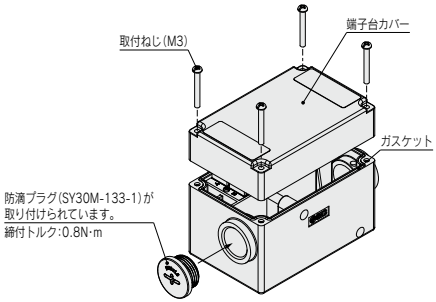

手順2. 端子台の配線は下図の様になっており、搭載バルブに関わらず各連数共にダブル配線になっています。

端子台内部にマーキングされていますので、それぞれ電源側と結線してください。

接続する際は必ずプッシュボタンを押し下げた状態で電線を接続させてください。

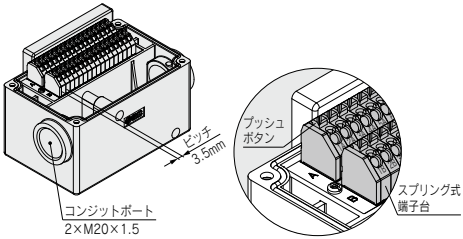

手順3. 端子台カバーの取付方

ガスケットの装着状態を確認後下表の締付トルクにて取付ねじ(M3)を確実に締付けてください。

適正締付トルク　N·m
0.54～0.66

·接続電線範囲:導体直径ø0.5～ø1.2mm, より線AWG24～16

電気配線仕様(IP67対応可能)

標準配線

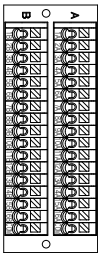

		端子番号	極性	
1連目	SOL.a	1A	(−)	(+)
	SOL.b	1B	(−)	(+)
2連目	SOL.a	2A	(−)	(+)
	SOL.b	2B	(−)	(+)
3連目	SOL.a	3A	(−)	(+)
	SOL.b	3B	(−)	(+)
4連目	SOL.a	4A	(−)	(+)
	SOL.b	4B	(−)	(+)
5連目	SOL.a	5A	(−)	(+)
	SOL.b	5B	(−)	(+)
6連目	SOL.a	6A	(−)	(+)
	SOL.b	6B	(−)	(+)
7連目	SOL.a	7A	(−)	(+)
	SOL.b	7B	(−)	(+)
8連目	SOL.a	8A	(−)	(+)
	SOL.b	8B	(−)	(+)
9連目	SOL.a	9A	(−)	(+)
	SOL.b	9B	(−)	(+)
10連目	SOL.a	10A	(−)	(+)
	SOL.b	10B	(−)	(+)
11連目	SOL.a	11A	(−)	(+)
	SOL.b	11B	(−)	(+)
12連目	SOL.a	12A	(−)	(+)
	SOL.b	12B	(−)	(+)
13連目	SOL.a	13A	(−)	(+)
	SOL.b	13B	(−)	(+)
14連目	SOL.a	14A	(−)	(+)
	SOL.b	14B	(−)	(+)
15連目	SOL.a	15A	(−)	(+)
	SOL.b	15B	(−)	(+)
16連目	SOL.a	16A	(−)	(+)
	SOL.b	16B	(−)	(+)
		COM.	(+)	(−)
		COM.	(+)	(−)
			プラスコモン仕様	マイナスコモン仕様

配列指定のない場合、内部配線はバルブおよびオプションのタイプに関わらず、各連数共、ダブル配線(SOL.a, SOL.bへ結線)になっています。

注) 無極性のバルブを使用する場合はプラスコモン、マイナスコモンどちらでも使用可能です。

配列指定の場合

マニホールド仕様書にて、シングル配線、ダブル配線の混合配線指示が可能です。最大連数はソレノイド数で決まります。2位置シングルは1点、2位置ダブル・3位置・4位置は2点とし、その合計が32点以下となるように連数を決定してください。

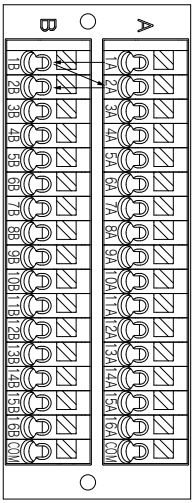

10型
横配管形

11型
裏配管形

プラグイン コネクタ接続ベース

端子台ボックス対応

SY3000/5000/7000 Series

RoHS

マニホールド型式表示方法

11型裏配管形の寸法図は
P.331(SY5000)、P.332
(SY7000)をご参照ください。

SS5Y 3 – 10 T – 05 U □ – C6 □
❶ ❷ ❸ ❹ ❺ ❻ ❼

❶ シリーズ

3	SY3000
5	SY5000
7	SY7000

❷ 型式

10	横配管形
11	裏配管形※

※SY3000の裏配管形はSY5000のマニホールドベースになります。発注の際はプラグイン混合取付マニホールド(P.336～)をご参照ください。

❸ バルブ連数

記号	連数	備考
02	2連	ダブル配線仕様注1)
⋮	⋮	
10	10連	
02	2連	配列指定注2) (ソレノイドの数20まで対応可能)
⋮	⋮	
20	20連	

注1) ダブル配線仕様:マニホールド全ての連数で2位置シングル・ダブル・3位置・4位置バルブが使用できます。
2位置シングルを使用すると制御信号に空番ができます。信号に空番を作りたくない場合は配列指定で発注してください。
注2) 配列指定:配線仕様をマニホールド仕様書にてご指示ください。
(シングル配線を指示した場所には2位置ダブル・3位置・4位置バルブは使用できなくなりますのでご注意ください。)
注3) ブランキングプレートAss'yの数も含みます。

❹ P, Eポート取出位置

U	U側(2～10連)
D	D側(2～10連)
B	両側(2～20連)

❺ 給排気ブロックAss'y仕様

無記号	内部パイロット仕様
S	内部パイロット仕様・サイレンサ内蔵
R	外部パイロット仕様

※サイレンサ内蔵の場合、3/5(E)ポートはプラグされます。
※サイレンサ内蔵タイプを使用する場合はエア吹出口に直接水などがかからないように注意してください。

❻は右ページをご参照ください。

❼ 取付方法およびオプション

記号	取付方法	オプション	
		銘板プレート	連数印字
無記号	直接取付	—	—
AA		●	●
BA		●	—
D□	DINレール取付	—	—
A□		●	●
B□		●	—

注1) □はバルブ連数より長い場合に連数を記入してください。(下記DINレールオプション参照)
注2) 11型(裏配管形)は直接取付のみです。
注3) DINレール取付タイプのマニホールドの固定につきましてはP.394をご参照ください。

DINレールオプション

無記号	標準長さ	
0	DIN金具付(DINレールなし)	
3	3連用	型式表示連数長さより長いレールを指定してください。
⋮	⋮	
20	20連用	

マニホールドアセンブリの表示方法(手配例)

表示例(SS5Y3-10T-□の場合)

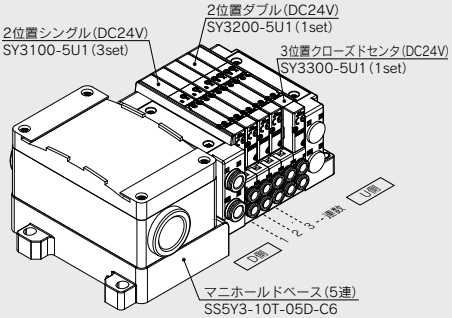

SS5Y3-10T-05D-C6‥1set(10型5連マニホールドベース品番)
＊SY3100-5U1‥‥‥‥‥‥3set(2位置シングル品番)
＊SY3200-5U1‥‥‥‥‥‥1set(2位置ダブル品番)
＊SY3300-5U1‥‥‥‥‥‥1set(3位置クローズドセンタ品番)
→＊印は組込み記号です。
＊印を搭載するバルブ等の品番の初めに付けてください。

・バルブ連数はD側から1連目となります。
・マニホールド品番の下に、搭載するバルブを図に示す1連目より順番に併記してください。なお、配列が複雑になる場合はマニホールド仕様書にてご指示ください。

注) 上配管形のバルブを搭載する場合には、P.245よりご選定ください。
その際、ベース側のA, Bポートにも出力されますのでご注意ください。
ベース側のA, Bポートにプラグ等が必要な場合は、マニホールド仕様書にてご指示ください。

SMC

❻ A, Bポート管接続口径(ミリサイズ/ワンタッチ管継手)

記号	A, Bポート		10型 横配管形			11型 裏配管形	
			SY3000	SY5000	SY7000	SY5000	SY7000
C2	ストレート	ø2	●	—	—	—	—
C3	ストレート	ø3.2	●	—	—	—	—
C4	ストレート	ø4	●	●	—	●	—
C6	ストレート	ø6	●	●	●	●	●
C8	ストレート	ø8	—	●	●	●	●
C10	ストレート	ø10	—	—	●	—	●
C12	ストレート	ø12	—	—	●	—	●
CM※	ストレート	ストレート口径混合	●	●	●	●	●
L4	注)エルボ 上向き	ø4	●	●	—	—	—
L6	注)エルボ 上向き	ø6	●	●	●	—	—
L8	注)エルボ 上向き	ø8	—	●	●	—	—
L10	注)エルボ 上向き	ø10	—	—	●	—	—
L12	注)エルボ 上向き	ø12	—	—	●	—	—
B4	注)エルボ 下向き	ø4	●	●	—	—	—
B6	注)エルボ 下向き	ø6	●	●	●	—	—
B8	注)エルボ 下向き	ø8	—	●	●	—	—
B10	注)エルボ 下向き	ø10	—	—	●	—	—
B12	注)エルボ 下向き	ø12	—	—	●	—	—
LM※	注)エルボ	エルボ口径混合(上向き、下向き混合も含む)	●	●	●	—	—
P, Eポート接続口径(ワンタッチ管継手)			ø8	ø10	ø12	ø10	ø12

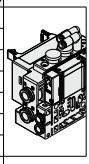
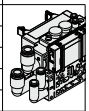
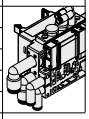

A, Bポート管接続口径(インチサイズ/ワンタッチ管継手)

記号	A, Bポート		10型 横配管形			11型 裏配管形	
			SY3000	SY5000	SY7000	SY5000	SY7000
N1	ストレート	ø1/8"	●	—	—	—	—
N3	ストレート	ø5/32"	●	●	—	●	—
N7	ストレート	ø1/4"	●	●	●	●	●
N9	ストレート	ø5/16"	—	●	●	●	●
N11	ストレート	ø3/8"	—	—	●	—	●
CM※	ストレート	ストレート口径混合	●	●	●	●	●
LN3	注)エルボ 上向き	ø5/32"	●	—	—	—	—
LN7	注)エルボ 上向き	ø1/4"	●	●	—	—	—
LN9	注)エルボ 上向き	ø5/16"	—	●	—	—	—
LN11	注)エルボ 上向き	ø3/8"	—	—	●	—	—
BN3	注)エルボ 下向き	ø5/32"	●	—	—	—	—
BN7	注)エルボ 下向き	ø1/4"	●	●	—	—	—
BN9	注)エルボ 下向き	ø5/16"	—	●	—	—	—
BN11	注)エルボ 下向き	ø3/8"	—	—	●	—	—
LM※	注)エルボ	エルボ口径混合(上向き、下向き混合も含む)	●	●	●	—	—
P, Eポート接続口径(ワンタッチ管継手)			ø5/16"	ø3/8"	ø1/2"	ø3/8"	ø1/2"

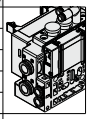



注) オプションの各スペーサAss'y(P.373～375)を取付ける場合、オプション本体または配管と干渉するので下向きを選択ください。
※CM, LMの場合はマニホールド仕様書でご指示ください。
※P, Eポートの継手方向はA, Bポートと同じ方向の継手が取付けられます。LMを選択した場合はP, Eポートの継手方向をマニホールド仕様書にてご指示ください。

Protective class
class Ⅲ (Mark: ⟨III⟩)

バルブ型式表示方法(取付ねじ付)

バルブ仕様につきましてはP.136をご参照ください。

SY 3 1 0 0 □ □ □ □ - 5 □ □ 1 - □

❶ ❷ ❸ ❹ ❺ ❻ ❼ ❽ ❾ ❿ ⓫

●ベース配管形

❶ シリーズ

3	SY3000
5	SY5000
7	SY7000

❷ 切換方式

1	2位置	シングル
2		ダブル
3	3位置	クローズドセンタ
4		エキゾーストセンタ
5		プレッシャセンタ
A※	4位置 デュアル 3ポート	N.C./N.C.
B※		N.O./N.O.
C※		N.C./N.O.

※4位置デュアル3ポート弁は弾性体シールのみです。

❸ シール方式

0	弾性体シール
1	メタルシール

❹ パイロット仕様

無記号	内部パイロット
R	外部パイロット

❺ 背圧防止弁(バルブ内蔵タイプ)

無記号	なし
H	内蔵

※弾性体シールのみです。メタルシールで背圧防止弁が必要な場合はマニホールド装着タイプがあります。手配例はP.379をご参照ください。ただし、バルブ内蔵タイプとマニホールド装着タイプの同時使用は流量が低下しますので推奨しません。
※3位置およびSY7000にはバルブ内蔵タイプの背圧防止弁はありません。

❻ パイロット弁オプション

無記号	標準(0.7MPa)
B	高速応答(0.7MPa)
K※	高圧(1.0MPa)

※高圧タイプはメタルシールのみです。

❼ コイル仕様

無記号	標準
T	節電回路付(長期連続通電タイプ)

※バルブを長期連続通電で使用する場合は、必ず節電回路付を選択してください。
※節電回路付を選択した場合、通電時間にご注意ください。詳しくはP.391をご参照ください。

❽ 定格電圧

5	DC24V
6	DC12V

❾ ランプ・サージ電圧保護回路およびコモン仕様

記号	ランプ付	サージ電圧保護回路	コモン仕様
無記号	—	—	無極性
R	—	●	
U	●		
S	—		プラスコモン
Z	●		
NS	—		マイナスコモン
NZ	●		

※節電回路付の場合、"Z, NZ"タイプになります。

❿ マニュアル

無記号: ノンロック プッシュ式 	D: プッシュターン ロック式 ドライバ操作形 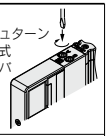
E: プッシュターン ロック式 手操作形 	F: スライド形 ロック式 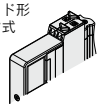

※安全スライドロックマニュアル付につきましてはP.154をご参照ください。

⓫ 取付ねじ種類

無記号	プラマイなべ小ねじ
B	六角穴付ボルト
K	プラマイなべ小ねじ(ねじ脱落防止タイプ)
H	六角穴付ボルト(ねじ脱落防止タイプ)

※"K, H"はメンテナンス時などにバルブを取外した際、取付ねじがバルブから脱落しにくいように、バルブのボディカバーに脱落防止構造を施しています。
※**バルブを単体で発注する場合にはベースガスケットは付属していません。**
ベースガスケットはマニホールド側に付属しているため、メンテナンスでベースガスケットが必要な場合は別途手配してください。
ベースガスケット、取付ねじ品番はP.367をご参照ください。
※単独SUP.,EXH.スペーサAss'y、スペーサ形減圧弁および残圧排気弁付パーフェクトスペーサAss'yを使用する箇所には"B, H"は選択できません。

⚠ Protective class class Ⅲ (Mark: ⟨Ⅲ⟩)

プラグイン
コネクタ接続ベース
10型 横配管形
端子台ボックス対応

外形寸法図／SY3000シリーズ

SS5Y3-10T-連数 U/D/B - C2/C3, N1/C4, N3/C6, N7 (D)

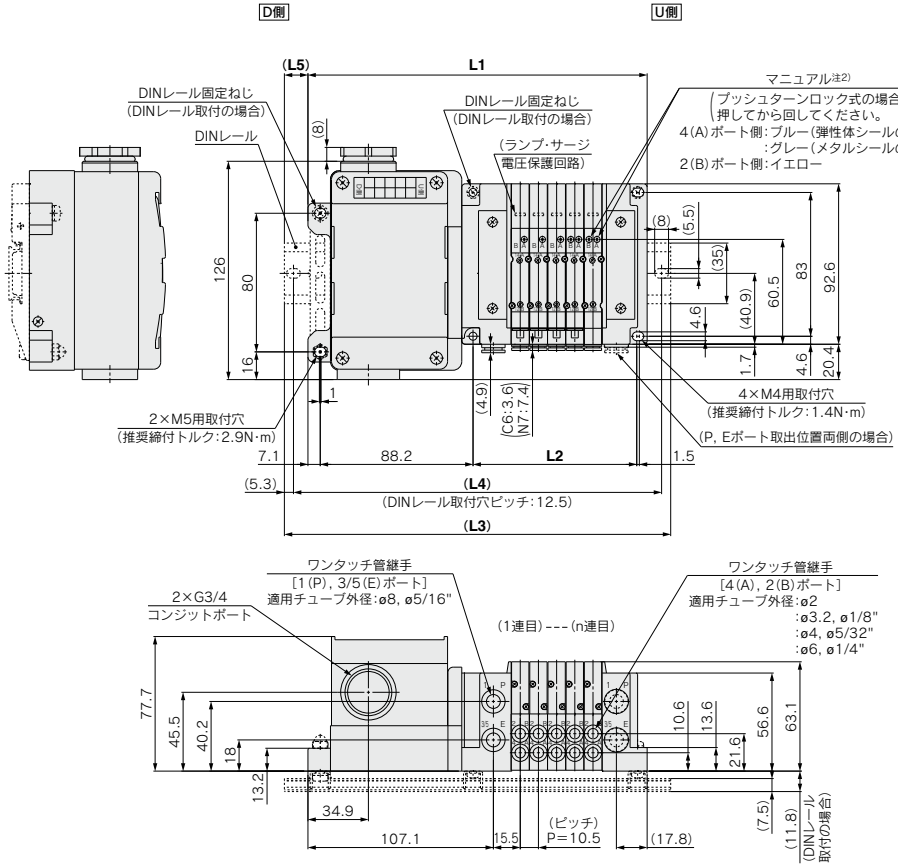

注1) 本図は"SS5Y3-10T-05D-C6"の場合を示します。
注2) 外部パイロット、サイレンサ、エルボ管継手、スライド形ロック式マニュアルの寸法図はP.328をご参照ください。
注3) A, Bポート上配管の寸法図はP.333をご参照ください。

連数n	2	3	4	5	6	7	8	9	10	11	12	13	14	15	16	17	18	19	20
L1	164.3	174.8	185.3	195.8	206.3	216.8	227.3	237.8	248.3	258.8	269.3	279.8	290.3	300.8	311.3	321.8	332.3	342.8	353.3
L2	63	73.5	84	94.5	105	115.5	126	136.5	147	157.5	168	178.5	189	199.5	210	220.5	231	241.5	252
L3	198	198	210.5	223	235.5	248	260.5	273	273	285.5	298	310.5	323	335.5	335.5	348	360.5	373	385.5
L4	187.5	187.5	200	212.5	225	237.5	250	262.5	262.5	275	287.5	300	312.5	325	325	337.5	350	362.5	375
L5	17	11.5	12.5	13.5	14.5	15.5	16.5	17.5	12.5	13.5	14.5	15.5	16.5	17.5	12	13	14	15	16

プラグイン
コネクタ接続ベース

10型 **横**配管形
端子台ボックス対応

外形寸法図／**SY5000**シリーズ

SS5Y5-10T- 連数 **U** C4, N3 **D-** C6, N7 **B** C8, N9 **(D)**

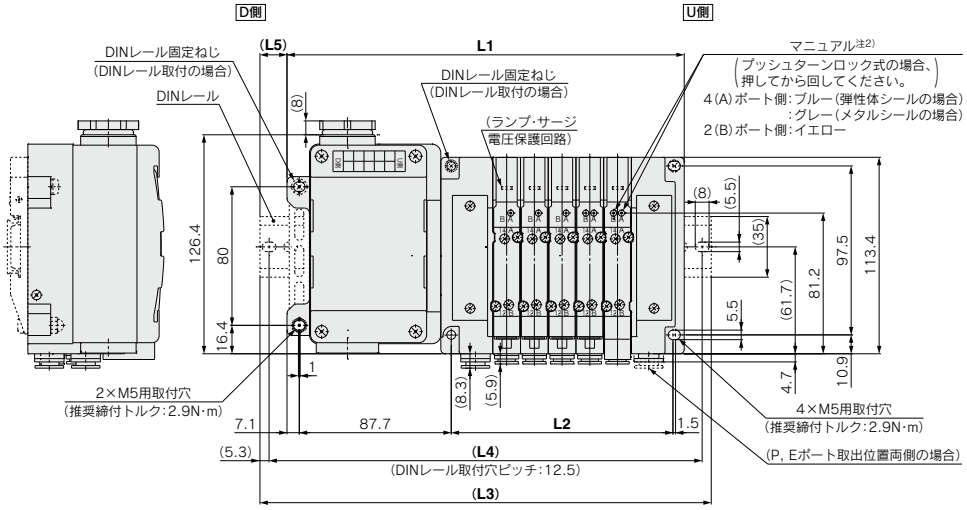

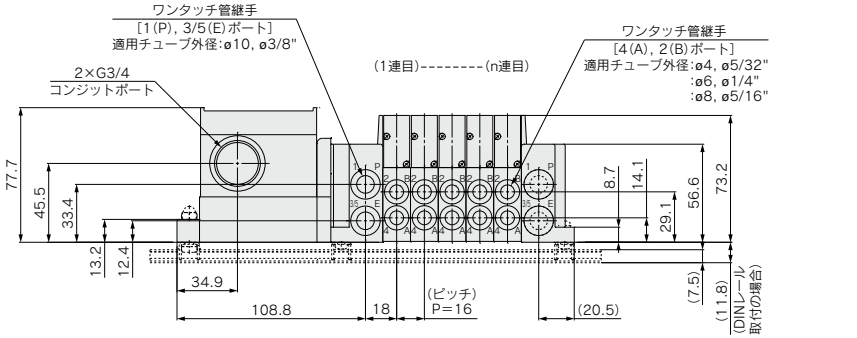

注1) 本図は"SS5Y5-10T-05D-C8"の場合を示します。
注2) 外部パイロット、サイレンサ、エルボ管継手、スライド形ロック式マニュアルの寸法図はP.329をご参照ください。
注3) A, Bポート上配管の寸法図はP.334をご参照ください。

連数n	2	3	4	5	6	7	8	9	10	11	12	13	14	15	16	17	18	19	20
L1	181.3	197.3	213.3	229.3	245.3	261.3	277.3	293.3	309.3	325.3	341.3	357.3	373.3	389.3	405.3	421.3	437.3	453.3	469.3
L2	80	96	112	128	144	160	176	192	208	224	240	256	272	288	304	320	336	352	368
L3	210.5	223	248	260.5	273	285.5	310.5	323	335.5	360.5	373	385.5	398	423	435.5	448	460.5	485.5	498
L4	200	212.5	237.5	250	262.5	275	300	312.5	325	350	362.5	375	387.5	412.5	425	437.5	450	475	487.5
L5	14.5	13	17.5	15.5	14	12	16.5	15	13	17.5	16	14	12.5	17	15	13.5	11.5	16	14.5

プラグイン
コネクタ接続ベース
10型 横配管形
端子台ボックス対応

外形寸法図／SY7000シリーズ

SS5Y7-10T- 連数 **U / D- / B** C6, N7 / C8, N9 / C10, N11 / C12 **(D)**

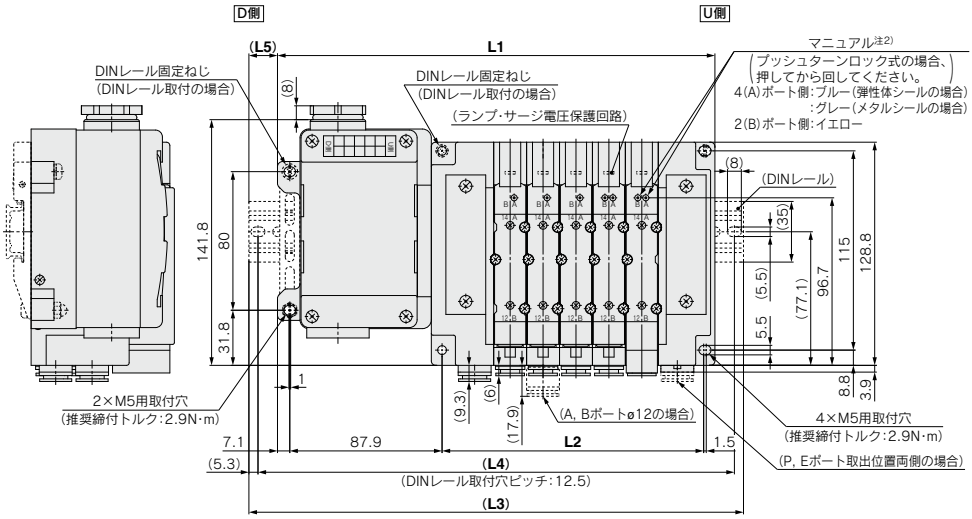

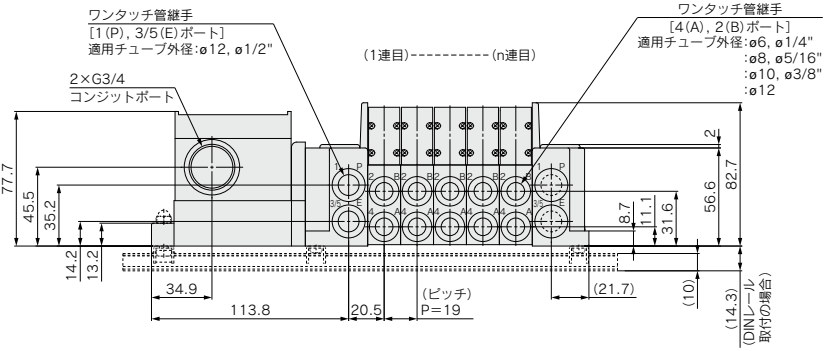

注1) 本図は"SS5Y7-10T-05D-C10"の場合を示します。
注2) 外部パイロット、サイレンサ、エルボ管継手、スライド形ロック式マニュアルの寸法図はP.330をご参照ください。
注3) A, Bポート上配管の寸法図はP.335をご参照ください。

連数n	2	3	4	5	6	7	8	9	10	11	12	13	14	15	16	17	18	19	20
L1	195.5	214.5	233.5	252.5	271.5	290.5	309.5	328.5	347.5	366.5	385.5	404.5	423.5	442.5	461.5	480.5	499.5	518.5	537.5
L2	94	113	132	151	170	189	208	227	246	265	284	303	322	341	360	379	398	417	436
L3	223	248	260.5	285.5	298	323	335.5	360.5	373	398	410.5	435.5	448	473	485.5	510.5	523	548	573
L4	212.5	237.5	250	275	287.5	312.5	325	350	362.5	387.5	400	425	437.5	462.5	475	500	512.5	537.5	562.5
L5	14	17	13.5	16.5	13.5	16.5	13	16	13	16	12.5	15.5	12.5	15.5	12	15	12	15	18

プラグイン コネクタ接続ベース

端子台ボックス対応

SY3000/5000/7000 Series

RoHS

マニホールド型式表示方法

SS5Y 3 – 12T – 05 U ☐ – ☐ ☐
❶ ❷ ❸ ❹ ❺ ❻

12型上配管形の寸法図は
P.333～335をご参照ください。

❶ シリーズ

3	SY3000
5	SY5000
7	SY7000

❷ バルブ連数

記号	連数	備考
02	2連	ダブル配線仕様注1)
⋮	⋮	
10	10連	
02	2連	配列指定注2) (ソレノイドの数20まで対応可能)
⋮	⋮	
20	20連	

注1) ダブル配線仕様:マニホールド全ての連数で2位置シングル・ダブル・3位置・4位置バルブが使用できます。
2位置シングルを使用すると制御信号に空番ができます。
信号に空番を作りたくない場合は配列指定で発注してください。
注2) 配列指定:配線仕様をマニホールド仕様書にてご指示ください。
(シングル配線を指示した場所には2位置ダブル・3位置・4位置のバルブは使用できなくなりますのでご注意ください。)
注3) ブランキングプレートAss'yの数も含みます。

❸ P, Eポート取出位置

U注)	U側(2～10連)
D注)	D側(2～10連)
B	両側(2～20連)

注) ❹給排気ブロックAss'y仕様のサイレンサ内蔵タイプ"S"は、Pポート取出位置のUまたはDを選択ください。

❹ 給排気ブロックAss'y仕様

無記号	内部パイロット仕様
S	内部パイロット仕様 サイレンサ内蔵
R	外部パイロット仕様

※サイレンサ内蔵タイプはP,Eポート取出位置U,Dのみです。また、3/5(E)ポートはブラグされます。なお、サイレンサ吹出口はP,Eポート取出位置の反対側になります。(例:P,Eポート取出位置Dの場合、サイレンサ吹出口はU側)
※サイレンサ内蔵タイプを使用する場合はエア吹出口に直接水などがかからないように注意してください。

❺ P,Eポート管接続口径(ワンタッチ管継手)

記号	SY3000	SY5000	SY7000
無記号	ø8	ø10	ø12
N	ø5/16"	ø3/8"	ø1/2"

※Nの場合インチサイズになります。

❻ 取付方法

無記号	直接取付	
D	DINレール取付 (DINレール付)	
D0	DINレール取付 (DINレールなし)	
D3	3連用	標準長さより長いレールを指定してください。
⋮	⋮	
D20	20連用	

注) DINレール取付タイプのマニホールドの固定につきましてはP.394をご参照ください。

マニホールドアセンブリの表示方法(手配例)

表示例(SS5Y3-12T-☐の場合)

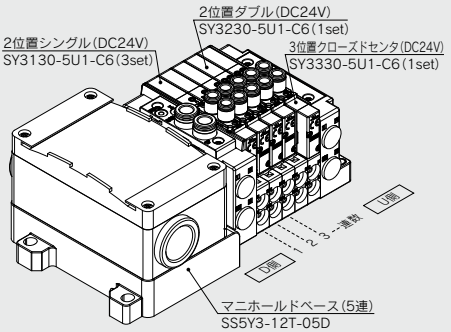

SS5Y3-12T-05D·····1set(12型5連マニホールドベース品番)
＊SY3130-5U1-C6·····3set(2位置シングル品番)
＊SY3230-5U1-C6·····1set(2位置ダブル品番)
＊SY3330-5U1-C6·····1set(3位置クローズドセンタ品番)
→＊印は組込み記号です。
＊印を搭載するバルブ等の品番の初めに付けてください。

・バルブ連数はD側から1連目となります。
・マニホールド品番の下に、搭載するバルブを図に示す1連目より順番に併記してください。
なお、配列が複雑になる場合はマニホールド仕様書にてご指示ください。

バルブ型式表示方法(取付ねじ付)

バルブ仕様につきましてはP.136をご参照ください。

SY 3 1 3 0 ❶ ❷ ❸ ❹ ❺ ❻ ❼ – 5 ❽ ❾ ❿ 1 – C6 ⓫ ⓬ – ⓭

上配管形

❶ シリーズ

3	SY3000
5	SY5000
7	SY7000

❷ 切換方式

1	2位置	シングル
2		ダブル
3	3位置	クローズドセンタ
4		エキゾーストセンタ
5		プレッシャセンタ
A※	4位置デュアル3ポート	N.C./N.C.
B※		N.O./N.O.
C※		N.C./N.O.

※4位置デュアル3ポート弁は弾性体シールのみです。

❸ シール方式

0	弾性体シール
1	メタルシール

❹ パイロット仕様

無記号	内部パイロット
R	外部パイロット

❺ 背圧防止弁(バルブ内蔵タイプ)

無記号	なし
H	内蔵

※弾性体シールのみです。メタルシールで背圧防止弁が必要な場合はマニホールド装着タイプがあります。手配例はP.379をご参照ください。ただし、バルブ内蔵タイプとマニホールド装着タイプの同時使用は流量が低下しますので推奨しません。
※3位置およびSY7000にはバルブ内蔵タイプの背圧防止弁はありません。

❻ パイロット弁オプション

無記号	標準(0.7MPa)
B	高速応答(0.7MPa)
K※	高圧(1.0MPa)

※高圧タイプはメタルシールのみです。

❼ コイル仕様

無記号	標準
T	節電回路付(長期連続通電タイプ)

※バルブを長期連続通電で使用する場合は、必ず節電回路付を選択してください。
※節電回路付を選択した場合、通電時間にご注意ください。詳しくはP.391をご参照ください。

❽ 定格電圧

5	DC24V
6	DC12V

❾ ランプ・サージ電圧保護回路およびコモン仕様

記号	ランプ付	サージ電圧保護回路	コモン仕様
無記号	—	—	無極性
R	—	●	
U	●		
S	—		プラスコモン
Z	●		
NS	—		マイナスコモン
NZ	●		

※節電回路付の場合、"Z, NZ"タイプになります。

❿ マニュアル

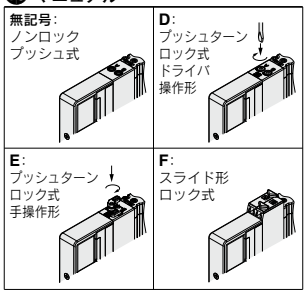

※安全スライドロックマニュアル付につきましてはP.154をご参照ください。

⓫ A, Bポート管接続口径

ねじ配管

記号	管接続口径	適用シリーズ
M5	M5×0.8	SY3000
01	1/8	SY5000
02	1/4	SY7000

ワンタッチ管継手(ミリサイズ)

記号	A, Bポート	SY3000	SY5000	SY7000
C2	ø2	●	—	—
C3	ø3.2	●	—	—
C4	ø4	●	●	—
C6	ø6	●	●	●
C8	ø8	—	●	●
C10	ø10	—	—	●
C12	ø12	—	—	●

ワンタッチ管継手(インチサイズ)

記号	A, Bポート	SY3000	SY5000	SY7000
N1	ø1/8"	●	—	—
N3	ø5/32"	●	●	—
N7	ø1/4"	●	●	●
N9	ø5/16"	—	●	●
N11	ø3/8"	—	—	●

⓬ ねじの種類

無記号	Rc
F	G
N	NPT
T	NPTF

※M5の場合は無記号のみです。

⓭ 取付ねじ種類

無記号	プラマイなべ小ねじ
B	六角穴付ボルト
K	プラマイなべ小ねじ(ねじ脱落防止タイプ)
H	六角穴付ボルト(ねじ脱落防止タイプ)

※"K, H"はメンテナンス時などにバルブを取外した際、取付ねじがバルブから脱落しにくいように、バルブのボディカバーに脱落防止構造を施しています。
※**バルブを単体で発注する場合にはベースガスケットは付属していません。**
ベースガスケットはマニホールド側に付属しているため、メンテナンスでベースガスケットが必要な場合は別途手配してください。
ベースガスケット、取付ねじ品番はP.367をご参照ください。
※単独SUP.,EXH.スペーサAss'yおよびスペーサ形減圧弁を使用する箇所には"B, H"は選択できません。

Protective class
class Ⅲ (Mark:)

端子台の結線方法

手順1. 端子台カバーの外し方
取付ねじ(M4)4本をゆるめ端子台カバーを取外します。

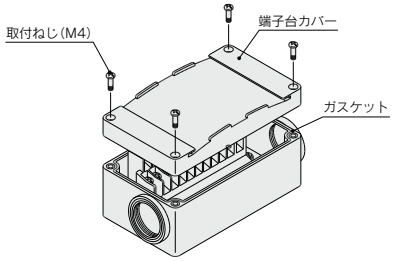

手順2. 端子台の配線は下図の様になっており、搭載バルブに関わらず各連数共にダブル配線になっています。
端子台内部にマーキングされていますので、それぞれ電源側と結線してください。

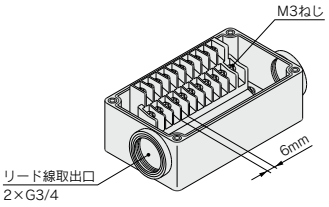

手順3. 端子台カバーの取付方
ガスケットの装着状態を確認後下表の締付トルクにてねじを確実に締付けてください。

適正締付トルク　N·m
0.7～1.2

・適合圧着端子:1.25－3S,1.25Y－3,1.25Y－3N,1.25Y－3.5
・銘板プレート:VVQ5000-N-T
・防滴プラグAss'y(G3/4用):AXT100-B06A

電気配線仕様(IP67対応可能)

標準配線

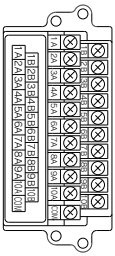

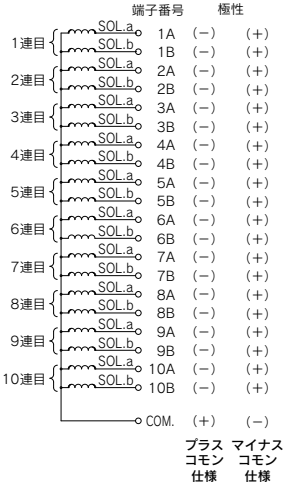

配列指定のない場合、内部配線はバルブおよびオプションのタイプに関わらず、各連数共、ダブル配線(SOL.a, SOL.bへ結線)になっています。

注) 無極性のバルブを使用する場合はプラスコモン、マイナスコモンどちらでも使用可能です。

配列指定の場合

マニホールド仕様書にて、シングル配線、ダブル配線の混合配線指示が可能です。最大連数はソレノイド数で決まります。2位置シングルは1点、2位置ダブル・3位置・4位置は2点とし、その合計が20点以下となるように連数を決定してください。

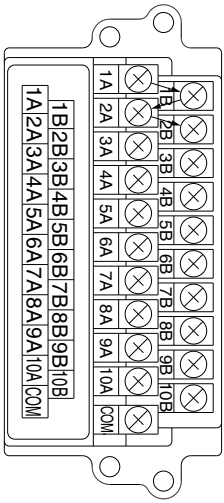

10型
横配管形

11型
裏配管形

プラグイン コネクタ接続ベース

リード線対応

SY3000/5000/7000 Series

マニホールド型式表示方法

11型裏配管形の寸法図は
P.331(SY5000)、P.332
(SY7000)をご参照ください。

SS5Y 3 – 10 L1 1 – 05 U □ – C6 □
❶ ❷ ❸ ❹ ❺ ❻ ❼ ❽ ❾

❶ シリーズ

3	SY3000
5	SY5000
7	SY7000

❷ 型式

10	横配管形
11	裏配管形※

※SY3000の裏配管形はSY5000のマニホールドベースになります。発注の際はプラグイン混合取付マニホールド(P.336～)をご参照ください。

❸ リード線芯数

L1	34芯
L2	17芯
L3	9芯

❹ リード線長さ

1	0.6m
2	1.5m
3	3m

❺ バルブ連数

(L1□の場合)

記号	連数	備考
02	2連	ダブル配線仕様注1)
⋮	⋮	
16	16連	
02	2連	配列指定注2) (ソレノイドの数32まで対応可能)
⋮	⋮	
24	24連	

(L3□の場合)

記号	連数	備考
02	2連	ダブル配線仕様注1)
⋮	⋮	
04	4連	
02	2連	配列指定注2) (ソレノイドの数8まで対応可能)
⋮	⋮	
08	8連	

(L2□の場合)

記号	連数	備考
02	2連	ダブル配線仕様注1)
⋮	⋮	
08	8連	
02	2連	配列指定注2) (ソレノイドの数16まで対応可能)
⋮	⋮	
16	16連	

注1) ダブル配線仕様:マニホールド全ての連数で2位置シングル・ダブル・3位置・4位置バルブが使用できます。
2位置シングルを使用すると制御信号に空番ができます。
信号に空番を作りたくない場合は配列指定で発注してください。
注2) 配列指定:配線仕様をマニホールド仕様書にてご指示ください。
(シングル配線を指示した場所には2位置ダブル・3位置・4位置バルブは使用できなくなりますのでご注意ください。)
注3) ブランキングプレートAss'yの数も含みます。

❻ P, Eポート取出位置

U	U側(2～10連)
D	D側(2～10連)
B	両側(2～24連)

❼ 給排気ブロックAss'y仕様

無記号	内部パイロット仕様
S	内部パイロット仕様・サイレンサ内蔵
R	外部パイロット仕様

※サイレンサ内蔵の場合、3/5(E)ポートはプラグされます。
※サイレンサ内蔵タイプを使用する場合はエア吹出口に直接水などがかからないように注意してください。

マニホールドアセンブリの表示方法(手配例)

表示例(SS5Y3-10L11-□の場合)

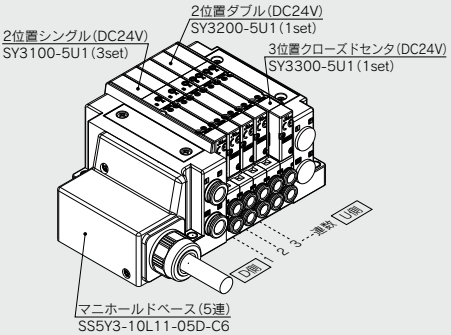

SS5Y3-10L11-05D-C6‥1set(10型5連マニホールドベース品番)
＊SY3100-5U1‥‥‥‥‥‥‥‥‥‥3set(2位置シングル品番)
＊SY3200-5U1‥‥‥‥‥‥‥‥‥‥1set(2位置ダブル品番)
＊SY3300-5U1‥‥‥‥‥‥‥‥‥‥1set(3位置クローズドセンタ品番)
└→＊印は組込み記号です。
＊印を搭載するバルブ等の品番の初めに付けてください。

・バルブ連数はD側から1連目となります。
・マニホールド品番の下に、搭載するバルブを図に示す1連目より順番に併記してください。なお、配列が複雑になる場合はマニホールド仕様書にてご指示ください。

注) 上配管形のバルブを搭載する場合には、P.255よりご選定ください。
その際、ベース側のA, Bポートにも出力されますのでご注意ください。
ベース側のA, Bポートにプラグ等が必要な場合は、マニホールド仕様書にてご指示ください。

❽ A, Bポート管接続口径(ミリサイズ/ワンタッチ管継手)

記号	A, Bポート		10型 横配管形			11型 裏配管形	
			SY3000	SY5000	SY7000	SY5000	SY7000
C2	ストレート	ø2	●	—	—	—	—
C3		ø3.2	●	—	—	—	—
C4		ø4	●	●	—	●	—
C6		ø6	●	●	●	●	●
C8		ø8	—	●	●	●	●
C10		ø10	—	—	●	—	●
C12		ø12	—	—	●	—	●
CM※		ストレート口径混合	●	●	●	●	●
L4	注)エルボ 上向き	ø4	●	●	—	—	—
L6		ø6	●	●	●	—	—
L8		ø8	—	●	●	—	—
L10		ø10	—	—	●	—	—
L12		ø12	—	—	●	—	—
B4	注)エルボ 下向き	ø4	●	●	—	—	—
B6		ø6	●	●	●	—	—
B8		ø8	—	●	●	—	—
B10		ø10	—	—	●	—	—
B12		ø12	—	—	●	—	—
LM※		エルボ口径混合(上向き、下向き混合も含む)	●	●	●	—	—
P, Eポート接続口径(ワンタッチ管継手)			ø8	ø10	ø12	ø10	ø12

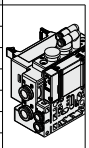
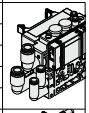
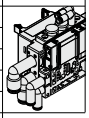

A, Bポート管接続口径(インチサイズ/ワンタッチ管継手)

記号	A, Bポート		10型 横配管形			11型 裏配管形	
			SY3000	SY5000	SY7000	SY5000	SY7000
N1	ストレート	ø1/8"	●	—	—	—	—
N3		ø5/32"	●	●	—	●	—
N7		ø1/4"	●	●	●	●	●
N9		ø5/16"	—	●	●	●	●
N11		ø3/8"	—	—	●	—	●
CM※		ストレート口径混合	●	●	●	●	●
LN3	注)エルボ 上向き	ø5/32"	●	—	—	—	—
LN7		ø1/4"	●	●	—	—	—
LN9		ø5/16"	—	●	—	—	—
LN11		ø3/8"	—	—	●	—	—
BN3	注)エルボ 下向き	ø5/32"	●	—	—	—	—
BN7		ø1/4"	●	●	—	—	—
BN9		ø5/16"	—	●	—	—	—
BN11		ø3/8"	—	—	●	—	—
LM※		エルボ口径混合(上向き、下向き混合も含む)	●	●	●	—	—
P, Eポート接続口径(ワンタッチ管継手)			ø5/16"	ø3/8"	ø1/2"	ø3/8"	ø1/2"

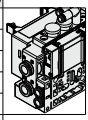



注) オプションの各スペーサAss'y(P.373～375)を取付ける場合、オプション本体または配管と干渉するので下向きを選択ください。
※CM, LMの場合はマニホールド仕様書でご指示ください。
※P, Eポートの継手方向はA, Bポートと同じ方向の継手が取付けられます。LMを選択した場合はP, Eポートの継手方向をマニホールド仕様書にてご指示ください。

❾ 取付方法およびオプション

記号	取付方法	オプション	
		銘板プレート	連数印字
無記号	直接取付	—	—
AA		●	●
BA		●	—
D□	DINレール取付	—	—
A□		●	●
B□		●	—

注1) □はバルブ連数より長い場合に連数を記入してください。(上記DINレールオプション参照)
注2) 11型(裏配管形)は直接取付のみです。
注3) DINレール取付タイプのマニホールドの固定につきましてはP.394をご参照ください。

DINレールオプション

無記号	標準長さ	
0	DIN金具付(DINレールなし)	型式表示連数長さより長いレールを指定してください。
3	3連用	
⋮	⋮	
24	24連用	

バルブ型式表示方法(取付ねじ付)

バルブ仕様につきましてはP.136をご参照ください。

SY 3 1 0 0 □ □ □ □ – 5 □ □ 1 – □

❶ ❷ ❸ ❹ ❺ ❻ ❼ ❽ ❾ ❿ ⓫

●ベース配管形

❶ シリーズ

3	SY3000
5	SY5000
7	SY7000

❷ 切換方式

1	2位置	シングル
2		ダブル
3	3位置	クローズドセンタ
4		エキゾーストセンタ
5		プレッシャセンタ
A※	4位置デュアル3ポート	N.C./N.C.
B※		N.O./N.O.
C※		N.C./N.O.

※4位置デュアル3ポート弁は弾性体シールのみです。

❸ シール方式

0	弾性体シール
1	メタルシール

❹ パイロット仕様

無記号	内部パイロット
R	外部パイロット

❺ 背圧防止弁(バルブ内蔵タイプ)

無記号	なし
H	内蔵

※弾性体シールのみです。メタルシールで背圧防止弁が必要な場合はマニホールド装着タイプがあります。手配例はP.379をご参照ください。ただし、バルブ内蔵タイプとマニホールド装着タイプの同時使用は流量が低下しますので推奨しません。

※3位置およびSY7000にはバルブ内蔵タイプの背圧防止弁はありません。

❻ パイロット弁オプション

無記号	標準(0.7MPa)
B	高速応答(0.7MPa)
K※	高圧(1.0MPa)

※高圧タイプはメタルシールのみです。

❼ コイル仕様

無記号	標準
T	節電回路付(長期連続通電タイプ)

※バルブを長期連続通電で使用する場合は、必ず節電回路付を選択してください。

※節電回路付を選択した場合、通電時間にご注意ください。詳しくはP.391をご参照ください。

❽ 定格電圧

5	DC24V
6	DC12V

❾ ランプ・サージ電圧保護回路およびコモン仕様

記号	ランプ付	サージ電圧保護回路	コモン仕様
無記号	—	—	無極性
R	—	●	
U	●		
S	—		プラスコモン
Z	●		
NS	—		マイナスコモン
NZ	●		

※節電回路付の場合、"Z, NZ"タイプになります。

❿ マニュアル

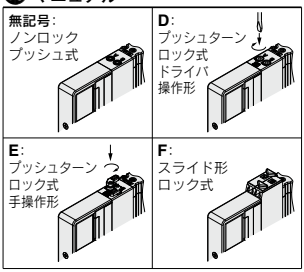

※安全スライドロックマニュアル付につきましてはP.154をご参照ください。

⓫ 取付ねじ種類

無記号	プラマイなべ小ねじ
B	六角穴付ボルト
K	プラマイなべ小ねじ(ねじ脱落防止タイプ)
H	六角穴付ボルト(ねじ脱落防止タイプ)

※"K, H"はメンテナンス時などにバルブを取外した際、取付ねじがバルブから脱落しにくいように、バルブのボディカバーに脱落防止構造を施しています。

※**バルブを単体で発注する場合にはベースガスケットは付属していません。**
ベースガスケットはマニホールド側に付属しているため、メンテナンスでベースガスケットが必要な場合は別途手配してください。
ベースガスケット、取付ねじ品番はP.367をご参照ください。

※単独SUP.,EXH.スペーサAss'y、スペーサ形減圧弁および残圧排気弁付パーフェクトスペーサAss'yを使用する箇所には"B, H"は選択できません。

Protective class
class Ⅲ (Mark:⊖)

プラグイン
コネクタ接続ベース
10型 横配管形
リード線対応

外形寸法図／SY3000シリーズ

SS5Y3-10L$^{1}_{2}$^{3}□-連数$^{U}_{D}$-^{C2} $^{C3, N1}$ $^{C4, N3}$ $^{C6, N7}$(D)

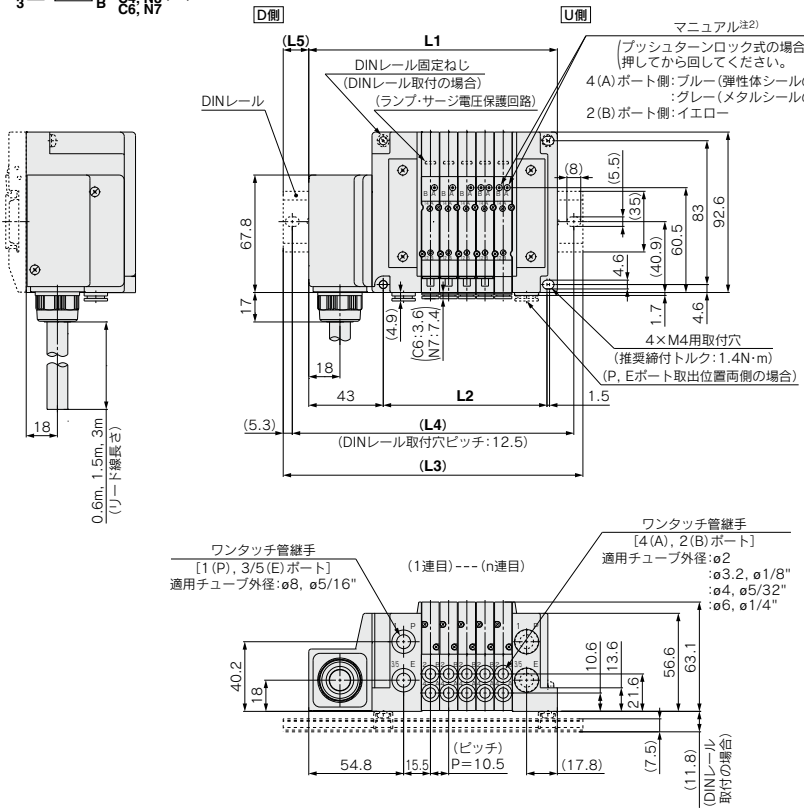

注1) 本図は"SS5Y3-10L1□-05D-C6"の場合を示します。
注2) 外部パイロット、サイレンサ、エルボ管継手、スライド形ロック式マニュアルの寸法図はP.328をご参照ください。
注3) A, Bポート上配管の寸法図はP.333をご参照ください。

連数n	2	3	4	5	6	7	8	9	10	11	12	13	14	15	16	17	18	19	20	21	22	23	24
L1	112	122.5	133	143.5	154	164.5	175	185.5	196	206.5	217	227.5	238	248.5	259	269.5	280	290.5	301	311.5	322	332.5	343
L2	63	73.5	84	94.5	105	115.5	126	136.5	147	157.5	168	178.5	189	199.5	210	220.5	231	241.5	252	262.5	273	283.5	294
L3	135.5	148	160.5	173	185.5	198	210.5	210.5	223	235.5	248	260.5	273	273	285.5	298	310.5	323	335.5	335.5	348	360.5	373
L4	125	137.5	150	162.5	175	187.5	200	200	212.5	225	237.5	250	262.5	262.5	275	287.5	300	312.5	325	325	337.5	350	362.5
L5	12	13	14	15	16	17	18	12.5	13.5	14.5	15.5	16.5	17.5	12.5	13.5	14.5	15.5	16.5	17.5	12	13	14	15

プラグイン
コネクタ接続ベース
10型 横配管形
リード線対応

外形寸法図／SY5000シリーズ

SS5Y5-10L$^{1}_{2}_{3}$□-連数$^{U}_{D}_{B}$-$^{C4, N3}_{C6, N7}_{C8, N9}$(D)

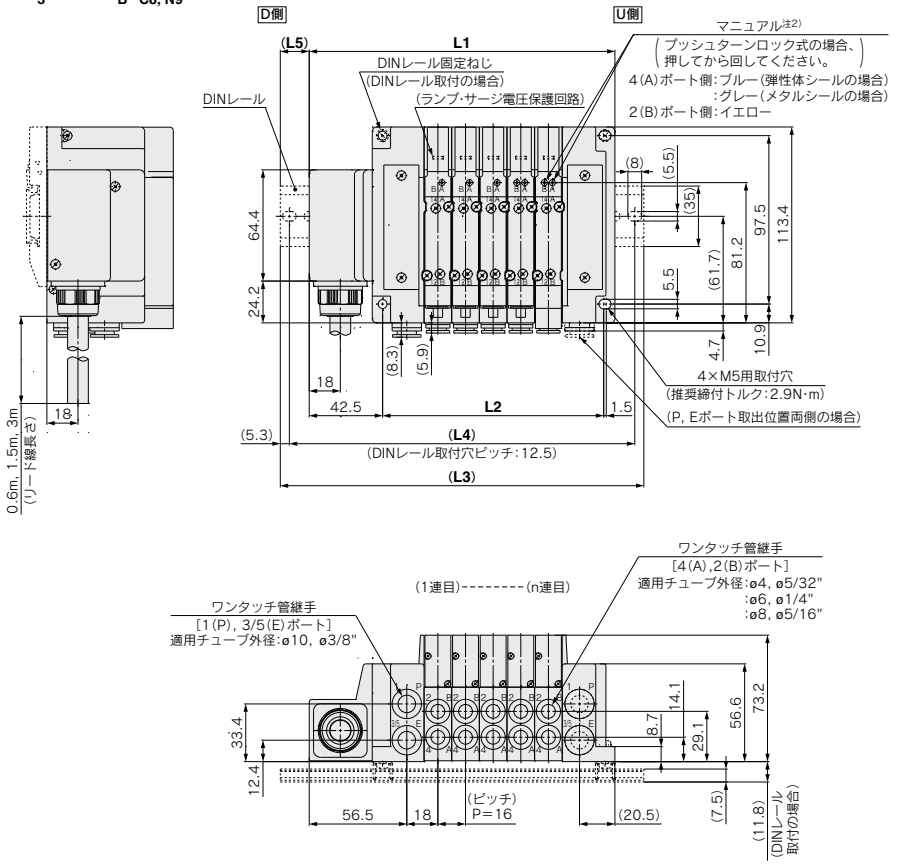

注1) 本図は"SS5Y5-10L1□-05D-C8"の場合を示します。
注2) 外部パイロット、サイレンサ、エルボ管継手、スライド形ロック式マニュアルの寸法図はP.329をご参照ください。
注3) A, Bポート上配管の寸法図はP.334をご参照ください。

連数n	2	3	4	5	6	7	8	9	10	11	12	13	14	15	16	17	18	19	20	21	22	23	24
L1	129	145	161	177	193	209	225	241	257	273	289	305	321	337	353	369	385	401	417	433	449	465	481
L2	80	96	112	128	144	160	176	192	208	224	240	256	272	288	304	320	336	352	368	384	400	416	432
L3	160.5	173	185.5	210.5	223	235.5	260.5	273	285.5	298	323	335.5	348	360.5	385.5	398	410.5	435.5	448	460.5	473	498	510.5
L4	150	162.5	175	200	212.5	225	250	262.5	275	287.5	312.5	325	337.5	350	375	387.5	400	425	437.5	450	462.5	487.5	500
L5	16	14	12.5	17	15	13.5	18	16	14.5	12.5	17	15.5	13.5	12	16.5	14.5	13	17.5	15.5	14	12	16.5	15

プラグイン
コネクタ接続ベース
10型 横配管形
リード線対応

外形寸法図／SY7000シリーズ

SS5Y7-10L$\begin{smallmatrix}1\\2\\3\end{smallmatrix}$□-連数$\begin{smallmatrix}U\\D\\B\end{smallmatrix}$-$\begin{smallmatrix}C6,\ N7\\C8,\ N9\\C10,\ N11\\C12\end{smallmatrix}$(D)

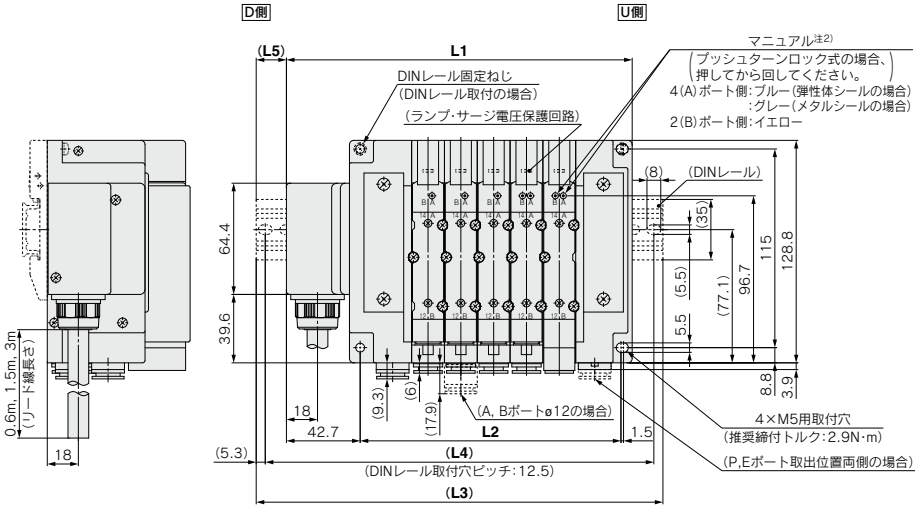

(1連目)----------(n連目)

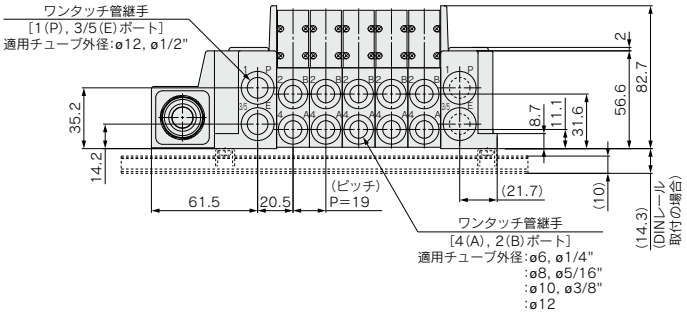

注1) 本図は"SS5Y7-10L1□-05D-C10"の場合を示します。
注2) 外部パイロット、サイレンサ、エルボ管継手、スライド形ロック式マニュアルの寸法図はP.330をご参照ください。
注3) A, Bポート上配管の寸法図はP.335をご参照ください。

連数n	2	3	4	5	6	7	8	9	10	11	12	13	14	15	16	17	18	19	20	21	22	23	24
L1	143.2	162.2	181.2	200.2	219.2	238.2	257.2	276.2	295.2	314.2	333.2	352.2	371.2	390.2	409.2	428.2	447.2	466.2	485.2	504.2	523.2	542.2	561.2
L2	94	113	132	151	170	189	208	227	246	265	284	303	322	341	360	379	398	417	436	455	474	493	512
L3	173	185.5	210.5	235.5	248	273	285.5	310.5	323	348	360.5	385.5	398	423	435.5	460.5	473	498	510.5	535.5	548	573	585.5
L4	162.5	175	200	225	237.5	262.5	275	300	312.5	337.5	350	375	387.5	412.5	425	450	462.5	487.5	500	525	537.5	562.5	575
L5	15	11.5	14.5	17.5	14.5	17.5	14	17	14	17	13.5	16.5	13.5	16.5	13	16	13	16	12.5	15.5	12.5	15.5	12

プラグイン コネクタ接続ベース

リード線対応

SY3000/5000/7000 Series

マニホールド型式表示方法

SS5Y 3 – 12 L1 1 – 05 U □ – □ □
❶ ❷ ❸ ❹ ❺ ❻ ❼ ❽

12型上配管形の寸法図は
P.333～335をご参照ください。

❶ シリーズ

3	SY3000
5	SY5000
7	SY7000

❷ リード線芯数

L1	34芯
L2	17芯
L3	9芯

❸ リード線長さ

1	0.6m
2	1.5m
3	3m

❺ P, Eポート取出位置

U注)	U側(2～10連)
D注)	D側(2～10連)
B	両側(2～24連)

注) ❻給排気ブロックAss'y仕様のサイレンサ内蔵タイプ"S"は、Pポート取出位置のUまたはDを選択ください。

❹ バルブ連数

(L1□の場合)

記号	連数	備考
02	2連	ダブル配線仕様注1)
⋮	⋮	
16	16連	
02	2連	配列指定注2) (ソレノイドの数32まで対応可能)
⋮	⋮	
24	24連	

(L3□の場合)

記号	連数	備考
02	2連	ダブル配線仕様注1)
⋮	⋮	
04	4連	
02	2連	配列指定注2) (ソレノイドの数8まで対応可能)
⋮	⋮	
08	8連	

(L2□の場合)

記号	連数	備考
02	2連	ダブル配線仕様注1)
⋮	⋮	
08	8連	
02	2連	配列指定注2) (ソレノイドの数16まで対応可能)
⋮	⋮	
16	16連	

注1) ダブル配線仕様:マニホールド全ての連数で2位置シングル・ダブル・3位置・4位置バルブが使用できます。
2位置シングルを使用すると制御信号に空番ができます。
信号に空番を作りたくない場合は配列指定で発注してください。
注2) 配列指定:配線仕様をマニホールド仕様書にてご指示ください。
(シングル配線を指示した場所には2位置ダブル・3位置・4位置バルブは使用できなくなりますのでご注意ください。)
注3) ブランキングプレートAss'yの数も含みます。

マニホールドアセンブリの表示方法(手配例)

表示例(SS5Y3-12L11-□の場合)

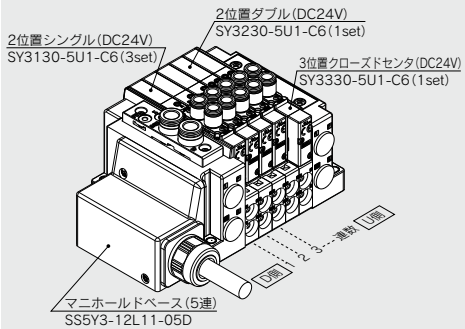

SS5Y3-12L11-05D ‥1set(12型5連マニホールドベース品番)
＊SY3130-5U1-C6‥‥‥3set(2位置シングル品番)
＊SY3230-5U1-C6‥‥‥1set(2位置ダブル品番)
＊SY3330-5U1-C6‥‥‥1set(3位置クローズドセンタ品番)
＊印は組込み記号です。
＊印を搭載するバルブ等の品番の初めに付けてください。

・バルブ連数はD側から1連目となります。
・マニホールド品番の下に、搭載するバルブを図に示す1連目より順番に併記してください。
なお、配列が複雑になる場合はマニホールド仕様書にてご指示ください。

❻ 給排気ブロックAss'y仕様

無記号	内部パイロット仕様
S	内部パイロット仕様 サイレンサ内蔵
R	外部パイロット仕様

※サイレンサ内蔵タイプはP,Eポート取出位置U,Dのみです。また、3/5(E)ポートはプラグされます。なお、サイレンサ吹出口はP,Eポート取出位置の反対側になります。(例:P,Eポート取出位置Dの場合、サイレンサ吹出口はU側)
※サイレンサ内蔵タイプを使用する場合はエア吹出口に直接水などがかからないように注意してください。

❼ P, Eポート管接続口径(ワンタッチ管継手)

記号	SY3000	SY5000	SY7000
無記号	ø8	ø10	ø12
N	ø5/16"	ø3/8"	ø1/2"



※Nの場合インチサイズになります。

❽ 取付方法

無記号	直接取付	
D	DINレール取付(DINレール付)	
D0	DINレール取付(DINレールなし)	
D3	3連用	標準長さより長いレールを指定してください。
⋮	⋮	
D24	24連用	

注) DINレール取付タイプのマニホールドの固定につきましてはP.394をご参照ください。

バルブ型式表示方法(取付ねじ付)

バルブ仕様につきましてはP.136をご参照ください。

SY 3 1 3 0 ❶ ❷ ❸ ❹ ❺ ❻ ❼ – 5 ❽ ❾ ❿ 1 – C6 ⓫ ⓬ – ⓭

上配管形

❶ シリーズ

3	SY3000
5	SY5000
7	SY7000

❷ 切換方式

1	2位置	シングル
2		ダブル
3	3位置	クローズドセンタ
4		エキゾーストセンタ
5		プレッシャセンタ
A※	4位置デュアル3ポート	N.C./N.C.
B※		N.O./N.O.
C※		N.C./N.O.

※4位置デュアル3ポート弁は弾性体シールのみです。

❸ シール方式

0	弾性体シール
1	メタルシール

❹ パイロット仕様

無記号	内部パイロット
R	外部パイロット

❺ 背圧防止弁(バルブ内蔵タイプ)

無記号	なし
H	内蔵

※弾性体シールのみです。メタルシールで背圧防止弁が必要な場合はマニホールド装着タイプがあります。手配例はP.379をご参照ください。ただし、バルブ内蔵タイプとマニホールド装着タイプの同時使用は流量が低下しますので推奨しません。
※3位置およびSY7000にはバルブ内蔵タイプの背圧防止弁はありません。

❻ パイロット弁オプション

無記号	標準(0.7MPa)
B	高速応答(0.7MPa)
K※	高圧(1.0MPa)

※高圧タイプはメタルシールのみです。

❼ コイル仕様

無記号	標準
T	節電回路付(長期連続通電タイプ)

※バルブを長期連続通電で使用する場合は、必ず節電回路付を選択してください。
※節電回路付を選択した場合、通電時間にご注意ください。詳しくはP.391をご参照ください。

❽ 定格電圧

5	DC24V
6	DC12V

❾ ランプ・サージ電圧保護回路およびコモン仕様

記号	ランプ付	サージ電圧保護回路	コモン仕様
無記号	—	—	無極性
R	—	●	
U	●		
S	—		プラスコモン
Z	●		
NS	—		マイナスコモン
NZ	●		

※節電回路付の場合、"Z, NZ"タイプになります。

❿ マニュアル

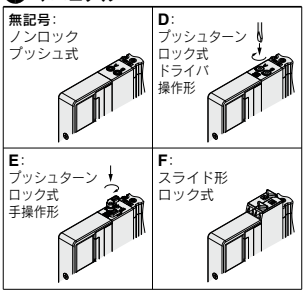

※安全スライドロックマニュアル付につきましてはP.154をご参照ください。

⓫ A, Bポート管接続口径

ねじ配管

記号	管接続口径	適用シリーズ
M5	M5×0.8	SY3000
01	1/8	SY5000
02	1/4	SY7000

ワンタッチ管継手(ミリサイズ)

記号	A, Bポート	SY3000	SY5000	SY7000
C2	ø2	●	—	—
C3	ø3.2	●	—	—
C4	ø4	●	●	—
C6	ø6	●	●	●
C8	ø8	—	●	●
C10	ø10	—	—	●
C12	ø12	—	—	●

ワンタッチ管継手(インチサイズ)

記号	A, Bポート	SY3000	SY5000	SY7000
N1	ø1/8"	●	—	—
N3	ø5/32"	●	●	—
N7	ø1/4"	●	●	●
N9	ø5/16"	—	●	●
N11	ø3/8"	—	—	●

⓬ ねじの種類

無記号	Rc
F	G
N	NPT
T	NPTF

※M5の場合は無記号のみです。

⓭ 取付ねじ種類

無記号	プラマイなべ小ねじ
B	六角穴付ボルト
K	プラマイなべ小ねじ(ねじ脱落防止タイプ)
H	六角穴付ボルト(ねじ脱落防止タイプ)

※"K, H"はメンテナンス時などにバルブを取外した際、取付ねじがバルブから脱落しにくいように、バルブのボディカバーに脱落防止構造を施しています。
※**バルブを単体で発注する場合にはベースガスケットは付属していません。**
ベースガスケットはマニホールド側に付属しているため、メンテナンスでベースガスケットが必要な場合は別途手配してください。
ベースガスケット、取付ねじ品番はP.367をご参照ください。
※単独SUP.,EXH.スペーサAss'yおよびスペーサ形減圧弁を使用する箇所には"B, H"は選択できません。

Protective class class Ⅲ (Mark:)

電気配線仕様

リード線仕様

34芯

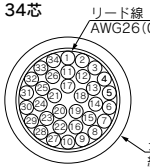

配列指定のない場合、内部配線はバルブおよびオプションのタイプに関わらず、各連数共ダブル配線(SOL.a,SOL.bへ結線)になっています。

電気特性

項目	特性
導体抵抗 Ω/km, 20℃	143以下
耐圧 V, 1分, AC	2000
絶縁抵抗 MΩ/km, 20℃	10以上

注) 移動配線には使用できません。
ケーブルの最小曲げ半径は55mmです。

	リード線番号	極性		リード線色	両面プリントマーク 線種	色
1連目	SOL.a	1	(−) (+)	橙	−	赤
	SOL.b	2	(−) (+)			黒
2連目	SOL.a	3	(−) (+)	薄灰	−	赤
	SOL.b	4	(−) (+)			黒
3連目	SOL.a	5	(−) (+)	白	−	赤
	SOL.b	6	(−) (+)			黒
4連目	SOL.a	7	(−) (+)	黄	−	赤
	SOL.b	8	(−) (+)			黒
5連目	SOL.a	9	(−) (+)	桃	−	赤
	SOL.b	10	(−) (+)			黒
6連目	SOL.a	11	(−) (+)	橙	−−	赤
	SOL.b	12	(−) (+)			黒
7連目	SOL.a	13	(−) (+)	薄灰	−−	赤
	SOL.b	14	(−) (+)			黒
8連目	SOL.a	15	(−) (+)	白	−−	赤
	SOL.b	16	(−) (+)			黒
9連目	SOL.a	17	(−) (+)	黄	−−	赤
	SOL.b	18	(−) (+)			黒
10連目	SOL.a	19	(−) (+)	桃	−−	赤
	SOL.b	20	(−) (+)			黒
11連目	SOL.a	21	(−) (+)	橙	−−−	赤
	SOL.b	22	(−) (+)			黒
12連目	SOL.a	23	(−) (+)	薄灰	−−−	赤
	SOL.b	24	(−) (+)			黒
13連目	SOL.a	25	(−) (+)	白	−−−	赤
	SOL.b	26	(−) (+)			黒
14連目	SOL.a	27	(−) (+)	黄	−−−	赤
	SOL.b	28	(−) (+)			黒
15連目	SOL.a	29	(−) (+)	桃	−−−	赤
	SOL.b	30	(−) (+)			黒
16連目	SOL.a	31	(−) (+)	橙	−−−−	赤
	SOL.b	32	(−) (+)			黒
	COM.	33	(+) (−)	薄灰	−−−−	赤
	COM.	34	(+) (−)			黒
			プラスコモン仕様 マイナスコモン仕様			

注) マイナスコモン仕様をご使用の場合、マイナスコモン用または無極性バルブをご使用ください。

配列指定の場合

マニホールド仕様書にて、シングル配線、ダブル配線の混合配線指示が可能です。最大連数はソレノイド数で決まります。2位置シングルは1点、2位置ダブル・3位置・4位置は2点とし、その合計が32点以下となるように連数を決定してください。

電気配線仕様

リード線仕様

17芯

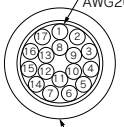

リード線
AWG26(0.14mm²)×17芯

シース外径
ø6.8

注) 移動配線には使用できません。
ケーブルの最小曲げ半径は45mmです。

	リード線番号	極性	
1連目	SOL.a 1	(−)	(+)
	SOL.b 2	(−)	(+)
2連目	SOL.a 3	(−)	(+)
	SOL.b 4	(−)	(+)
3連目	SOL.a 5	(−)	(+)
	SOL.b 6	(−)	(+)
4連目	SOL.a 7	(−)	(+)
	SOL.b 8	(−)	(+)
5連目	SOL.a 9	(−)	(+)
	SOL.b 10	(−)	(+)
6連目	SOL.a 11	(−)	(+)
	SOL.b 12	(−)	(+)
7連目	SOL.a 13	(−)	(+)
	SOL.b 14	(−)	(+)
8連目	SOL.a 15	(−)	(+)
	SOL.b 16	(−)	(+)
	COM. 17	(+)	(−)
		プラスコモン仕様	マイナスコモン仕様

リード線色	両面プリントマーク 線種	色
橙	−	赤
		黒
薄灰	−	赤
		黒
白	−	赤
		黒
黄	−	赤
		黒
桃	−	赤
		黒
橙	−−	赤
		黒
薄灰	−−	赤
		黒
白	−−	赤
		黒
黄	−−	赤

9芯

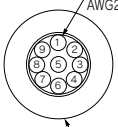

リード線
AWG26(0.14mm²)×9芯

シース外径
ø6.3

注) 移動配線には使用できません。
ケーブルの最小曲げ半径は40mmです。

	リード線番号	極性	
1連目	SOL.a 1	(−)	(+)
	SOL.b 2	(−)	(+)
2連目	SOL.a 3	(−)	(+)
	SOL.b 4	(−)	(+)
3連目	SOL.a 5	(−)	(+)
	SOL.b 6	(−)	(+)
4連目	SOL.a 7	(−)	(+)
	SOL.b 8	(−)	(+)
	COM. 9	(+)	(−)
		プラスコモン仕様	マイナスコモン仕様

リード線色	両面プリントマーク 線種	色
橙	−	赤
		黒
薄灰	−	赤
		黒
白	−	赤
		黒
黄	−	赤
		黒
桃	−	赤

電気特性

項目	特性
導体抵抗 Ω/km, 20℃	143以下
耐圧 V, 1分, AC	2000
絶縁抵抗 MΩ/km, 20℃	10以上

注) マイナスコモン仕様をご使用の場合、マイナスコモン用または無極性バルブをご使用ください。

10型
横配管形

11型
裏配管形

プラグイン コネクタ接続ベース

マルチコネクタ対応

SY3000/5000/7000 Series

RoHS

マニホールド型式表示方法

11型裏配管形の寸法図は
P.331(SY5000)、P.332
(SY7000)をご参照ください。

SS5Y 5 – 10 M – 05 U □ – C6 □
❶ ❷ ❸ ❹ ❺ ❻ ❼

❶ シリーズ

3	SY3000
5	SY5000
7	SY7000

❷ 型式

10	横配管形
11	裏配管形※

※SY3000の裏配管形はSY5000のマニホールドベースになります。発注の際はプラグイン混合取付マニホールド(P.336～)をご参照ください。

❸ バルブ連数

記号	連数	備考
02	2連	ダブル配線仕様注1)
⋮	⋮	
12	12連	
02	2連	配列指定注2) (ソレノイドの数24まで対応可能)
⋮	⋮	
24	24連	

注1) ダブル配線仕様:マニホールド全ての連数で2位置シングル・ダブル・3位置・4位置バルブが使用できます。
2位置シングルを使用すると制御信号に空番ができます。信号に空番を作りたくない場合は配列指定で発注してください。
注2) 配列指定:配線仕様をマニホールド仕様書にてご指示ください。
(シングル配線を指示した場所には2位置ダブル・3位置・4位置バルブは使用できなくなりますのでご注意ください。)
注3) ブランキングプレートAss'yの数も含みます。

❹ P, Eポート取出位置

U	U側(2～10連)
D	D側(2～10連)
B	両側(2～24連)

❺ 給排気ブロックAss'y仕様

無記号	内部パイロット仕様
S	内部パイロット仕様・サイレンサ内蔵
R	外部パイロット仕様

※サイレンサ内蔵の場合、3/5(E)ポートはプラグされます。
※サイレンサ内蔵タイプを使用する場合はエア吹出口に直接水などがかからないように注意してください。

❻は右ページをご参照ください。

❼ 取付方法およびオプション

記号	取付方法	オプション	
		銘板プレート	連数印字
無記号	直接取付	—	—
AA		●	●
BA		●	—
D□	DINレール取付	—	—
A□		●	●
B□		●	—

注1) □はバルブ連数より長い場合に連数を記入してください。(下記DINレールオプション参照)
注2) 11型(裏配管形)は直接取付のみです。
注3) DINレール取付タイプのマニホールドの固定につきましてはP.394をご参照ください。

DINレールオプション

無記号	標準長さ	
0	DIN金具付(DINレールなし)	
3	3連用	型式表示連数長さより長いレールを指定してください。
⋮	⋮	
24	24連用	

マニホールドアセンブリの表示方法(手配例)

表示例(SS5Y3-10M-□の場合)

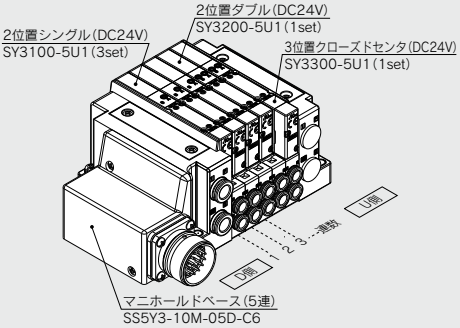

SS5Y3-10M-05D-C6‥1set(10型5連マニホールドベース品番)
＊SY3100-5U1‥‥‥‥‥‥‥‥‥‥3set(2位置シングル品番)
＊SY3200-5U1‥‥‥‥‥‥‥‥‥‥1set(2位置ダブル品番)
＊SY3300-5U1‥‥‥‥‥‥‥‥‥‥1set(3位置クローズドセンタ品番)
＊印は組込み記号です。
＊印を搭載するバルブ等の品番の初めに付けてください。

・バルブ連数はD側から1連目となります。
・マニホールド品番の下に、搭載するバルブを図に示す1連目より順番に併記してください。なお、配列が複雑になる場合はマニホールド仕様書にてご指示ください。

注) 上配管形のバルブを搭載する場合には、P.265よりご選定ください。
その際、ベース側のA, Bポートにも出力されますのでご注意ください。
ベース側のA, Bポートにプラグ等が必要な場合は、マニホールド仕様書にてご指示ください。

❻ A, Bポート管接続口径(ミリサイズ/ワンタッチ管継手)

記号	A, Bポート		10型 横配管形			11型 裏配管形	
			SY3000	SY5000	SY7000	SY5000	SY7000
C2	ストレート	ø2	●	—	—	—	—
C3	ストレート	ø3.2	●	—	—	—	—
C4	ストレート	ø4	●	●	—	●	—
C6	ストレート	ø6	●	●	●	●	●
C8	ストレート	ø8	—	●	●	●	●
C10	ストレート	ø10	—	—	●	—	●
C12	ストレート	ø12	—	—	●	—	●
CM※	ストレート	ストレート口径混合	●	●	●	●	●
L4	注)エルボ 上向き	ø4	●	●	—	—	—
L6	注)エルボ 上向き	ø6	●	●	●	—	—
L8	注)エルボ 上向き	ø8	—	●	●	—	—
L10	注)エルボ 上向き	ø10	—	—	●	—	—
L12	注)エルボ 上向き	ø12	—	—	●	—	—
B4	注)エルボ 下向き	ø4	●	●	—	—	—
B6	注)エルボ 下向き	ø6	●	●	●	—	—
B8	注)エルボ 下向き	ø8	—	●	●	—	—
B10	注)エルボ 下向き	ø10	—	—	●	—	—
B12	注)エルボ 下向き	ø12	—	—	●	—	—
LM※	エルボ	エルボ口径混合(上向き、下向き混合も含む)	●	●	●	—	—
P, Eポート接続口径(ワンタッチ管継手)			ø8	ø10	ø12	ø10	ø12

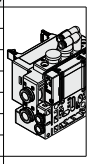
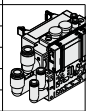
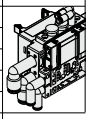

A, Bポート管接続口径(インチサイズ/ワンタッチ管継手)

記号	A, Bポート		10型 横配管形			11型 裏配管形	
			SY3000	SY5000	SY7000	SY5000	SY7000
N1	ストレート	ø1/8"	●	—	—	—	—
N3	ストレート	ø5/32"	●	●	—	●	—
N7	ストレート	ø1/4"	●	●	●	●	●
N9	ストレート	ø5/16"	—	●	●	●	●
N11	ストレート	ø3/8"	—	—	●	—	●
CM※	ストレート	ストレート口径混合	●	●	●	●	●
LN3	注)エルボ 上向き	ø5/32"	●	—	—	—	—
LN7	注)エルボ 上向き	ø1/4"	●	●	—	—	—
LN9	注)エルボ 上向き	ø5/16"	—	●	—	—	—
LN11	注)エルボ 上向き	ø3/8"	—	—	●	—	—
BN3	注)エルボ 下向き	ø5/32"	●	—	—	—	—
BN7	注)エルボ 下向き	ø1/4"	●	●	—	—	—
BN9	注)エルボ 下向き	ø5/16"	—	●	—	—	—
BN11	注)エルボ 下向き	ø3/8"	—	—	●	—	—
LM※	エルボ	エルボ口径混合(上向き、下向き混合も含む)	●	●	●	—	—
P, Eポート接続口径(ワンタッチ管継手)			ø5/16"	ø3/8"	ø1/2"	ø3/8"	ø1/2"

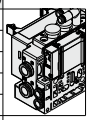



注) オプションの各スペーサAss'y(P.373～375)を取付ける場合、オプション本体または配管と干渉するので下向きを選択ください。
※CM, LMの場合はマニホールド仕様書でご指示ください。
※P, Eポートの継手方向はA, Bポートと同じ方向の継手が取付けられます。LMを選択した場合はP, Eポートの継手方向をマニホールド仕様書にてご指示ください。

Protective class
class Ⅲ (Mark: ⟨III⟩)

バルブ型式表示方法(取付ねじ付)

バルブ仕様につきましてはP.136をご参照ください。

SY 3 1 0 0 □ □ □ □ – 5 □ □ 1 – □

❶ ❷ ❸ ❹ ❺ ❻ ❼ ❽ ❾ ❿ ⓫

●ベース配管形

❶ シリーズ

3	SY3000
5	SY5000
7	SY7000

❷ 切換方式

1	2位置	シングル
2		ダブル
3	3位置	クローズドセンタ
4		エキゾーストセンタ
5		プレッシャセンタ
A※	4位置 デュアル 3ポート	N.C./N.C.
B※		N.O./N.O.
C※		N.C./N.O.

※4位置デュアル3ポート弁は弾性体シールのみです。

❸ シール方式

0	弾性体シール
1	メタルシール

❹ パイロット仕様

無記号	内部パイロット
R	外部パイロット

❺ 背圧防止弁(バルブ内蔵タイプ)

無記号	なし
H	内蔵

※弾性体シールのみです。メタルシールで背圧防止弁が必要な場合はマニホールド装着タイプがあります。手配例はP.379をご参照ください。ただし、バルブ内蔵タイプとマニホールド装着タイプの同時使用は流量が低下しますので推奨しません。
※3位置およびSY7000にはバルブ内蔵タイプの背圧防止弁はありません。

❻ パイロット弁オプション

無記号	標準(0.7MPa)
B	高速応答(0.7MPa)
K※	高圧(1.0MPa)

※高圧タイプはメタルシールのみです。

❼ コイル仕様

無記号	標準
T	節電回路付(長期連続通電タイプ)

※バルブを長期連続通電で使用する場合は、必ず節電回路付を選択してください。
※節電回路付を選択した場合、通電時間にご注意ください。詳しくはP.391をご参照ください。

❽ 定格電圧

5	DC24V
6	DC12V

❾ ランプ・サージ電圧保護回路およびコモン仕様

記号	ランプ付	サージ電圧保護回路	コモン仕様
無記号	—	—	無極性
R	—	●	
U	●		
S	—		プラスコモン
Z	●		
NS	—		マイナスコモン
NZ	●		

※節電回路付の場合、"Z, NZ"タイプになります。

❿ マニュアル

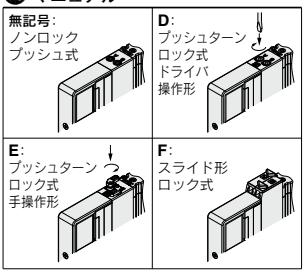

※安全スライドロックマニュアル付につきましてはP.154をご参照ください。

⓫ 取付ねじ種類

無記号	プラマイなべ小ねじ
B	六角穴付ボルト
K	プラマイなべ小ねじ(ねじ脱落防止タイプ)
H	六角穴付ボルト(ねじ脱落防止タイプ)

※"K, H"はメンテナンス時などにバルブを取外した際、取付ねじがバルブから脱落しにくいように、バルブのボディカバーに脱落防止構造を施しています。
※**バルブを単体で発注する場合にはベースガスケットは付属していません。**
ベースガスケットはマニホールド側に付属しているため、メンテナンスでベースガスケットが必要な場合は別途手配してください。
ベースガスケット、取付ねじ品番はP.367をご参照ください。
※単独SUP.,EXH.スペーサAss'y、スペーサ形減圧弁および残圧排気弁付パーフェクトスペーサAss'yを使用する箇所には"B, H"は選択できません。

Protective class
class Ⅲ (Mark:⧈)

外形寸法図／SY3000シリーズ

SS5Y3-10M- 連数 **U/D/B-C2/C3, N1/C4, N3/C6, N7(D)**

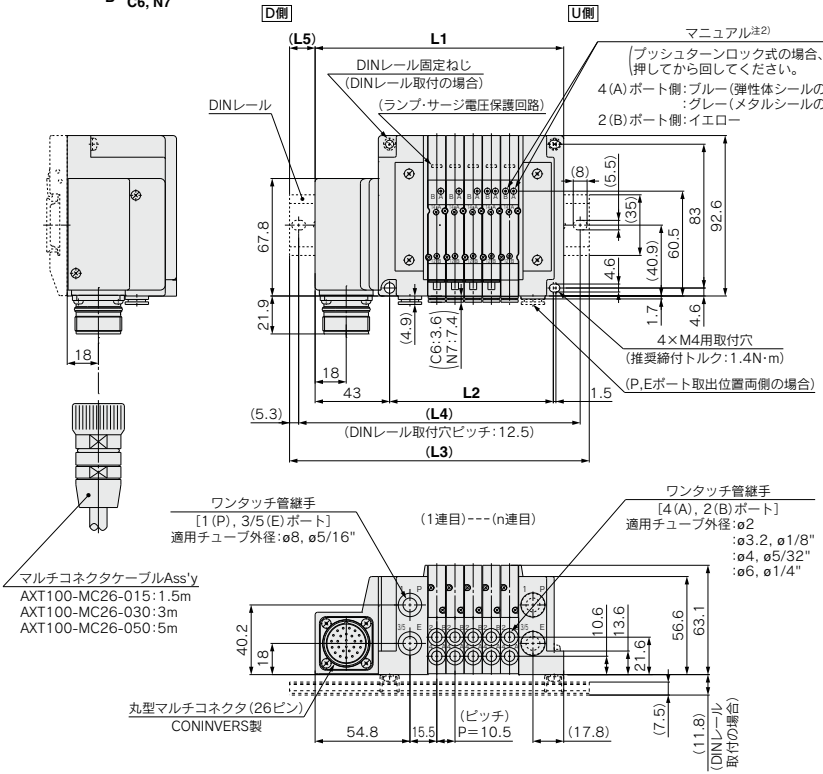

注1) 本図は"SS5Y3-10M-05D-C6"の場合を示します。
注2) 外部パイロット、サイレンサ、エルボ管継手、スライド形ロック式マニュアルの寸法図はP.328をご参照ください。
注3) A, Bポート上配管の寸法図はP.333をご参照ください。

連数n	2	3	4	5	6	7	8	9	10	11	12	13	14	15	16	17	18	19	20	21	22	23	24
L1	112	122.5	133	143.5	154	164.5	175	185.5	196	206.5	217	227.5	238	248.5	259	269.5	280	290.5	301	311.5	322	332.5	343
L2	63	73.5	84	94.5	105	115.5	126	136.5	147	157.5	168	178.5	189	199.5	210	220.5	231	241.5	252	262.5	273	283.5	294
L3	135.5	148	160.5	173	185.5	198	210.5	210.5	223	235.5	248	260.5	273	273	285.5	298	310.5	323	335.5	335.5	348	360.5	373
L4	125	137.5	150	162.5	175	187.5	200	200	212.5	225	237.5	250	262.5	262.5	275	287.5	300	312.5	325	325	337.5	350	362.5
L5	12	13	14	15	16	17	18	12.5	13.5	14.5	15.5	16.5	17.5	12.5	13.5	14.5	15.5	16.5	17.5	12	13	14	15

プラグイン
コネクタ接続ベース

10型 **横**配管形
マルチコネクタ対応

外形寸法図／**SY5000**シリーズ

SS5Y5-10M- 連数 **U** C4, N3 / **D** C6, N7 / **B** C8, N9 **(D)**

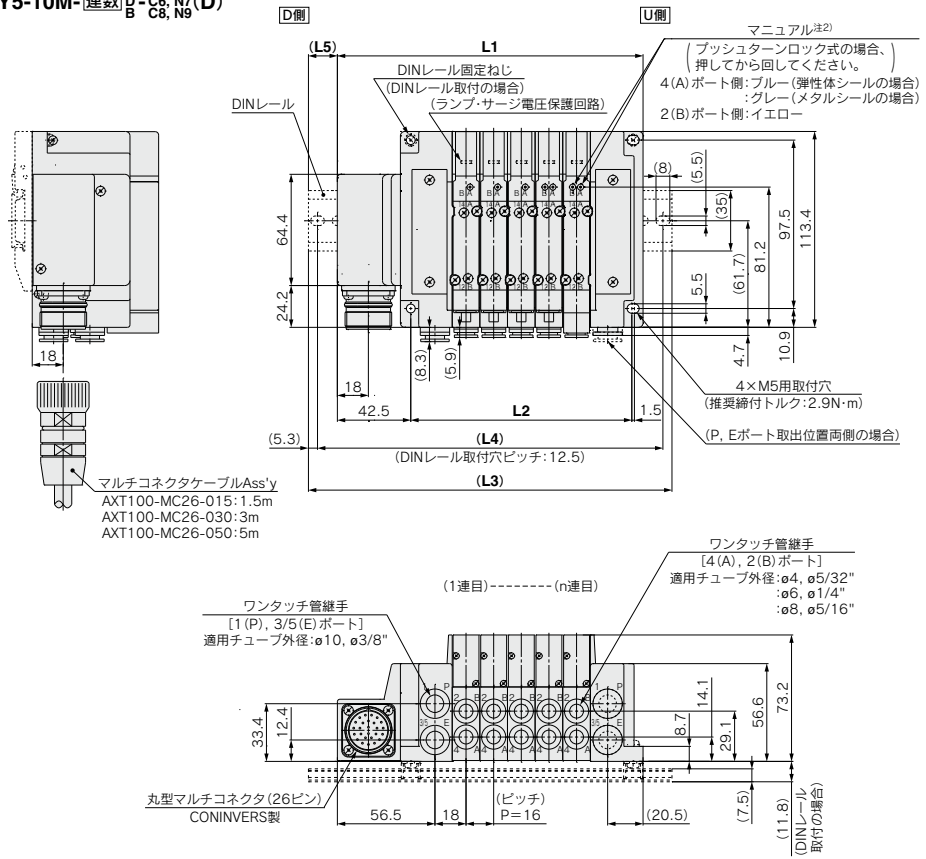

注1) 本図は"SS5Y5-10M-05D-C8"の場合を示します。
注2) 外部パイロット、サイレンサ、エルボ管継手、スライド形ロック式マニュアルの寸法図はP.329をご参照ください。
注3) A, Bポート上配管の寸法図はP.334をご参照ください。

連数n	2	3	4	5	6	7	8	9	10	11	12	13	14	15	16	17	18	19	20	21	22	23	24
L1	129	145	161	177	193	209	225	241	257	273	289	305	321	337	353	369	385	401	417	433	449	465	481
L2	80	96	112	128	144	160	176	192	208	224	240	256	272	288	304	320	336	352	368	384	400	416	432
L3	160.5	173	185.5	210.5	223	235.5	260.5	273	285.5	298	323	335.5	348	360.5	385.5	398	410.5	435.5	448	460.5	473	498	510.5
L4	150	162.5	175	200	212.5	225	250	262.5	275	287.5	312.5	325	337.5	350	375	387.5	400	425	437.5	450	462.5	487.5	500
L5	16	14	12.5	17	15	13.5	18	16	14.5	12.5	17	15.5	13.5	12	16.5	14.5	13	17.5	15.5	14	12	16.5	15

プラグイン
コネクタ接続ベース
10型 横配管形
マルチコネクタ対応

外形寸法図／SY7000シリーズ

SS5Y7-10M-連数 U/D/B - C6, N7 / C8, N9 / C10, N11 / C12 (D)

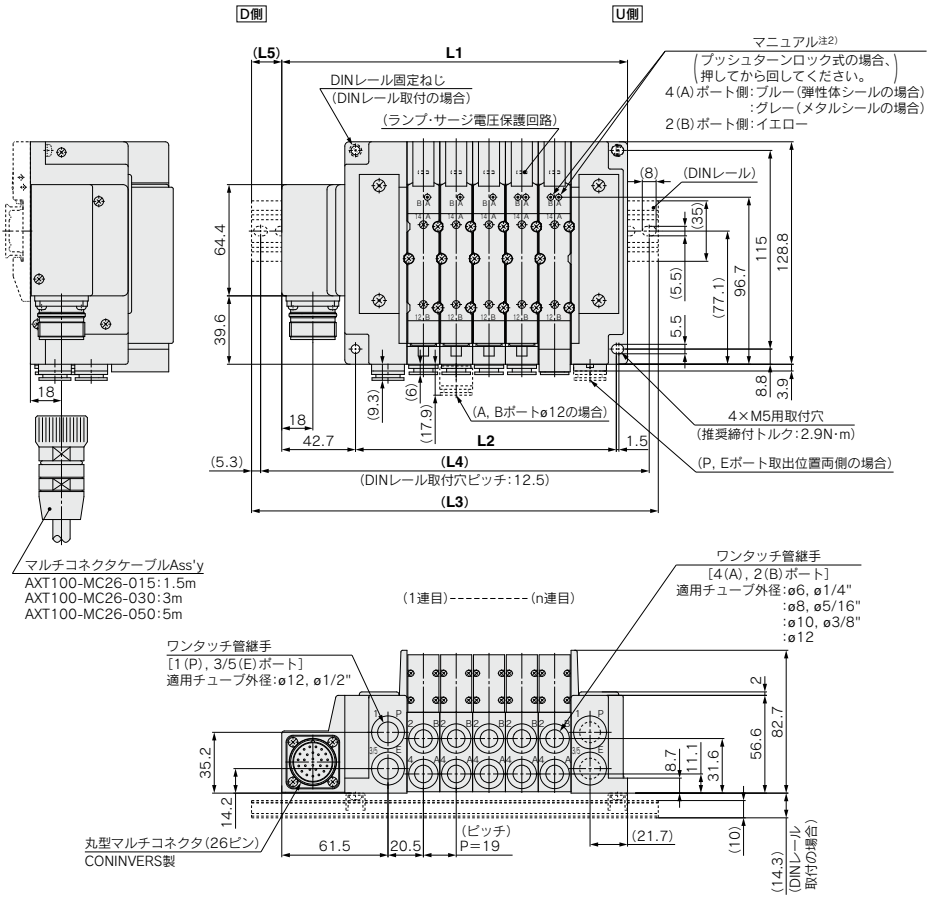

注1) 本図は"SS5Y7-10M-05D-C10"の場合を示します。
注2) 外部パイロット、サイレンサ、エルボ管継手、スライド形ロック式マニュアルの寸法図はP.330をご参照ください。
注3) A, Bポート上配管の寸法図はP.335をご参照ください。

連数n	2	3	4	5	6	7	8	9	10	11	12	13	14	15	16	17	18	19	20	21	22	23	24
L1	143.2	162.2	181.2	200.2	219.2	238.2	257.2	276.2	295.2	314.2	333.2	352.2	371.2	390.2	409.2	428.2	447.2	466.2	485.2	504.2	523.2	542.2	561.2
L2	94	113	132	151	170	189	208	227	246	265	284	303	322	341	360	379	398	417	436	455	474	493	512
L3	173	185.5	210.5	235.5	248	273	285.5	310.5	323	348	360.5	385.5	398	423	435.5	460.5	473	498	510.5	535.5	548	573	585.5
L4	162.5	175	200	225	237.5	262.5	275	300	312.5	337.5	350	375	387.5	412.5	425	450	462.5	487.5	500	525	537.5	562.5	575
L5	15	11.5	14.5	17.5	14.5	17.5	14	17	14	17	13.5	16.5	13.5	16.5	13	16	13	16	12.5	15.5	12.5	15.5	12

プラグイン コネクタ接続ベース

マルチコネクタ対応

12型
上配管形

SY3000/5000/7000 Series

RoHS

マニホールド型式表示方法

SS5Y 3 – 12M – 05 U □ – □ □

❶ ❷ ❸ ❹ ❺ ❻

12型上配管形の寸法図は
P.333～335をご参照ください。

❶ シリーズ

3	SY3000
5	SY5000
7	SY7000

❷ バルブ連数

記号	連数	備考
02	2連	ダブル配線仕様注1)
⋮	⋮	
12	12連	
02	2連	配列指定注2) (ソレノイドの数24まで対応可能)
⋮	⋮	
24	24連	

注1) ダブル配線仕様:マニホールド全ての連数で2位置シングル・ダブル・3位置・4位置バルブが使用できます。
2位置シングルを使用すると制御信号に空番ができます。
信号に空番を作りたくない場合は配列指定で発注してください。

注2) 配列指定:配線仕様をマニホールド仕様書にてご指示ください。
(シングル配線を指示した場所には2位置ダブル・3位置・4位置バルブは使用できなくなりますのでご注意ください。)

注3) ブランキングプレートAss'yの数も含みます。

❸ P, Eポート取出位置

U注)	U側(2～10連)
D注)	D側(2～10連)
B	両側(2～24連)

注) ❹給排気ブロックAss'y仕様のサイレンサ内蔵タイプ"S"は、Pポート取出位置のUまたはDを選択ください。

❹ 給排気ブロックAss'y仕様

無記号	内部パイロット仕様
S	内部パイロット仕様 サイレンサ内蔵
R	外部パイロット仕様

※サイレンサ内蔵タイプはP,Eポート取出位置U,Dのみです。また、3/5(E)ポートはプラグされます。なお、サイレンサ吹出口はP,Eポート取出位置の反対側になります。(例:P,Eポート取出位置Dの場合、サイレンサ吹出口はU側)

※サイレンサ内蔵タイプを使用する場合はエア吹出口に直接水などがかからないように注意してください。

マニホールドアセンブリの表示方法(手配例)

表示例(SS5Y3-12M-□の場合)

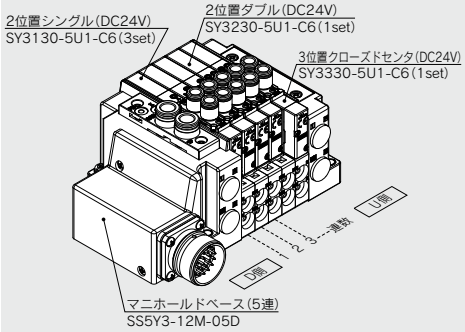

SS5Y3-12M-05D ‥‥1set(12型5連マニホールドベース品番)
＊SY3130-5U1-C6‥‥‥3set(2位置シングル品番)
＊SY3230-5U1-C6‥‥‥1set(2位置ダブル品番)
＊SY3330-5U1-C6‥‥‥1set(3位置クローズドセンタ品番)
＊印は組込み記号です。
＊印を搭載するバルブ等の品番の初めに付けてください。

・バルブ連数はD側から1連目となります。
・マニホールド品番の下に、搭載するバルブを図に示す1連目より順番に併記してください。
なお、配列が複雑になる場合はマニホールド仕様書にてご指示ください。

❺ P, Eポート管接続口径(ワンタッチ管継手)

記号	SY3000	SY5000	SY7000
無記号	ø8	ø10	ø12
N	ø5/16"	ø3/8"	ø1/2"



※Nの場合インチサイズになります。

❻ 取付方法

無記号	直接取付	
D	DINレール取付 (DINレール付)	
D0	DINレール取付 (DINレールなし)	
D3	3連用	標準長さより長いレールを指定してください。
⋮	⋮	
D24	24連用	

注) DINレール取付タイプのマニホールドの固定につきましてはP.394をご参照ください。

SMC

バルブ型式表示方法(取付ねじ付)

バルブ仕様につきましてはP.136をご参照ください。

SY 3 1 3 0 ❶ ❷ ❸ ❹ ❺ ❻ ❼ – 5 ❽ ❾ ❿ 1 – C6 ⓫ ⓬ – ⓭

上配管形

❶ シリーズ

3	SY3000
5	SY5000
7	SY7000

❷ 切換方式

1	2位置	シングル
2		ダブル
3	3位置	クローズドセンタ
4		エキゾーストセンタ
5		プレッシャセンタ
A※	4位置デュアル3ポート	N.C./N.C.
B※		N.O./N.O.
C※		N.C./N.O.

※4位置デュアル3ポート弁は弾性体シールのみです。

❸ シール方式

0	弾性体シール
1	メタルシール

❹ パイロット仕様

無記号	内部パイロット
R	外部パイロット

❺ 背圧防止弁(バルブ内蔵タイプ)

無記号	なし
H	内蔵

※弾性体シールのみです。メタルシールで背圧防止弁が必要な場合はマニホールド装着タイプがあります。手配例はP.379をご参照ください。ただし、バルブ内蔵タイプとマニホールド装着タイプの同時使用は流量が低下しますので推奨しません。
※3位置およびSY7000にはバルブ内蔵タイプの背圧防止弁はありません。

❻ パイロット弁オプション

無記号	標準(0.7MPa)
B	高速応答(0.7MPa)
K※	高圧(1.0MPa)

※高圧タイプはメタルシールのみです。

❼ コイル仕様

無記号	標準
T	節電回路付(長期連続通電タイプ)

※バルブを長期連続通電で使用する場合は、必ず節電回路付を選択してください。
※節電回路付を選択した場合、通電時間にご注意ください。詳しくはP.391をご参照ください。

❽ 定格電圧

5	DC24V
6	DC12V

❾ ランプ・サージ電圧保護回路およびコモン仕様

記号	ランプ付	サージ電圧保護回路	コモン仕様
無記号	—	—	無極性
R	—	●	
U	●		
S	—		プラスコモン
Z	●		
NS	—		マイナスコモン
NZ	●		

※節電回路付の場合、"Z, NZ"タイプになります。

❿ マニュアル

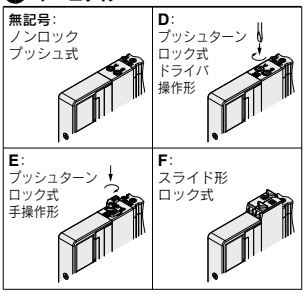

※安全スライドロックマニュアル付につきましてはP.154をご参照ください。

⓫ A, Bポート管接続口径

ねじ配管

記号	管接続口径	適用シリーズ
M5	M5×0.8	SY3000
01	1/8	SY5000
02	1/4	SY7000

ワンタッチ管継手(ミリサイズ)

記号	A, Bポート	SY3000	SY5000	SY7000
C2	ø2	●	—	—
C3	ø3.2	●	—	—
C4	ø4	●	●	—
C6	ø6	●	●	●
C8	ø8	—	●	●
C10	ø10	—	—	●
C12	ø12	—	—	●

ワンタッチ管継手(インチサイズ)

記号	A, Bポート	SY3000	SY5000	SY7000
N1	ø1/8"	●	—	—
N3	ø5/32"	●	●	—
N7	ø1/4"	●	●	●
N9	ø5/16"	—	●	●
N11	ø3/8"	—	—	●

⓬ ねじの種類

無記号	Rc
F	G
N	NPT
T	NPTF

※M5の場合は無記号のみです。

⓭ 取付ねじ種類

無記号	プラマイなべ小ねじ
B	六角穴付ボルト
K	プラマイなべ小ねじ(ねじ脱落防止タイプ)
H	六角穴付ボルト(ねじ脱落防止タイプ)

※"K, H"はメンテナンス時などにバルブを取外した際、取付ねじがバルブから脱落しにくいように、バルブのボディカバーに脱落防止構造を施しています。
※**バルブを単体で発注する場合にはベースガスケットは付属していません。**
ベースガスケットはマニホールド側に付属しているため、メンテナンスでベースガスケットが必要な場合は別途手配してください。
ベースガスケット、取付ねじ品番はP.367をご参照ください。
※単独SUP.,EXH.スペーサAss'yおよびスペーサ形減圧弁を使用する箇所には"B, H"は選択できません。

Protective class
class Ⅲ (Mark:)

電気配線仕様

マルチコネクタ

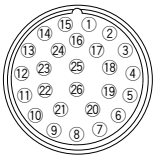

配列指定のない場合、内部配線はバルブおよびオプションのタイプに関わらず、各連数共ダブル配線(SOL.a,SOL.bへ結線)になっています。



注) 無極性のバルブを使用する場合はプラスコモン、マイナスコモンどちらでも使用可能です。

配列指定の場合

マニホールド仕様書にて、シングル配線、ダブル配線の混合配線指示が可能です。最大連数はソレノイド数で決まります。2位置シングルは1点、2位置ダブル・3位置・4位置は2点とし、その合計が24点以下となるように連数を決定してください。

ケーブル Ass'y

AXT100-MC26-015 / 030 / 050

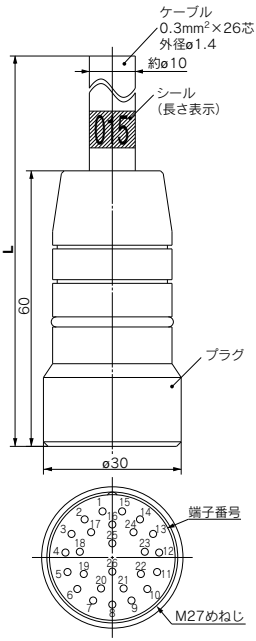

マルチコネクタ ケーブルAss'y 端子番号別線色表

端子番号	リード線色	ドットマーキング
1	黒	ナシ
2	茶	ナシ
3	赤	ナシ
4	橙	ナシ
5	黄	ナシ
6	桃	ナシ
7	青	ナシ
8	紫	白
9	灰	黒
10	白	黒
11	白	赤
12	黄	赤
13	橙	赤
14	黄	黒
15	桃	黒
16	青	白
17	紫	ナシ
18	灰	ナシ
19	橙	黒
20	赤	白
21	茶	白
22	桃	赤
23	灰	赤
24	黒	白
25	白	ナシ
26	白	ナシ

マルチコネクタケーブルAss'y

ケーブル長さ(L)	アセンブリ品番
	26極
1.5m	AXT100-MC26-015
3m	AXT100-MC26-030
5m	AXT100-MC26-050

※移動配線には使用できません。
※上記以外の長さのものも対応可能です。
詳細は当社にご確認ください。

電気特性

項目	特性
導体抵抗 Ω/km, 20℃	65以下
耐圧 V, 1分, AC	1000
絶縁抵抗 MΩ/km, 20℃	5以上

注) マルチコネクタケーブルの最小曲げ内半径は20mmです。

10型
横配管形

11型
裏配管形

プラグイン コネクタ接続ベース

EX500ゲートウェイ分散システム2(128点)対応

SY3000/5000/7000 Series

マニホールド型式表示方法

11型裏配管形の寸法図は
P.331(SY5000)、P.332
(SY7000)をご参照ください。

SS5Y 3 – 10 S A3N – 05 U □ – C6 □
❶ ❷ ❸ ❹ ❺ ❻ ❼ ❽

❶ シリーズ

3	SY3000
5	SY5000
7	SY7000

※混合取付につきましては、P.336～をご参照ください。

❷ 型式

10	横配管形
11	裏配管形注)

注) SY3000の裏配管形はSY5000のマニホールドベースになります。発注の際はプラグイン混合取付マニホールド(P.336～)をご参照ください。

※上配管形のバルブを搭載する場合には、P.281よりご選定ください。
その際、ベース側のA, Bポートにも出力されますのでご注意ください。
ベース側のA, Bポートにプラグ等が必要な場合は、マニホールド仕様書にてご指示ください。

❸ SIユニット仕様(出力点数、出力極性、バルブ最大連数)

0	SIユニットなし
A3N	32点出力注1)注4) 2～16連(24連注3)) マイナスコモン注2)

注1) 内蔵の設定スイッチの切替えにより、16点出力に設定可能です。
注2) バルブのコモン仕様が一致していることをご確認ください。
注3) ( )内はシングル、ダブル混合配線の場合の最大連数です。
注4) 32点出力で使用する場合は、EX500ゲートウェイ分散システム2(128点)対応のGWユニットをご使用ください。

❹ バルブ連数

	連数	備考
02	2連	ダブル配線仕様注1)
⋮	⋮	
16	16連	
02	2連	配列指定注2) (ソレノイドの数32まで対応可能)
⋮	⋮	
24	24連	

注1) ダブル配線仕様:マニホールド全ての連数で2位置シングル・ダブル・3位置・4位置バルブが使用できます。
2位置シングルを使用すると制御信号に空番ができます。
信号に空番を作りたくない場合は配列指定で発注してください。
注2) 配列指定:配線仕様をマニホールド仕様書にてご指示ください。
(シングル配線を指示した場所には2位置ダブル・3位置・4位置バルブは使用できなくなりますのでご注意ください。)
※SIユニットなし(S0)を選んだ場合、取付ける予定のSIユニットの最大ソレノイド数にご注意ください。また、配列指定がある場合はマニホールド仕様書にてご指示ください。
※ブランキングプレートAss'yの数も含みます。

❺ P, Eポート取出位置

U	U側(2～10連)
D	D側(2～10連)
B	両側(2～24連)

❻ 給排気ブロックAss'y仕様

無記号	内部パイロット仕様
S	内部パイロット仕様・サイレンサ内蔵注1)注2)
R	外部パイロット仕様

注1) サイレンサ内蔵の場合、3/5(E)ポートはプラグされます。
注2) サイレンサ内蔵タイプを使用する場合はエア吹出口に直接水などがかからないように注意してください。

マニホールドアセンブリの表示方法(手配例)

表示例

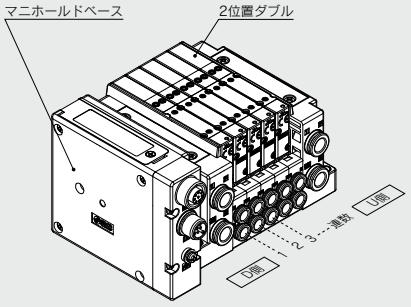

SS5Y3-10SA3N-05D-C6··· 1set(マニホールドベース品番)
＊SY3200-5U1··· 5set(2位置ダブル品番)
＊印は組込み記号です。
＊印を搭載するバルブ等の品番の初めに付けてください。

・バルブ連数はD側から1連目となります。
・マニホールドベース品番の下に、搭載するバルブを図に示す1連目より順番に併記してください。なお、配列が複雑になる場合はマニホールド仕様書にてご指示ください。

※ご使用の際は、GWユニットと通信ケーブルが別途必要です。

**EX500ゲートウェイ方式シリアル伝送システムの詳細につきましては、P.845～876および「取扱説明書」、搭載するSIユニット等の品番につきましてはP.358をご参照ください。
取扱説明書はSMCホームページからダウンロードください。
http://www.smcworld.com**

❼ A, Bポート管接続口径(ミリサイズ/ワンタッチ管継手)

		A, Bポート	10型 横配管形 SY3000	10型 横配管形 SY5000	10型 横配管形 SY7000	11型 裏配管形 SY5000	11型 裏配管形 SY7000
C2	ストレート	ø2	●	—	—	—	—
C3	ストレート	ø3.2	●	—	—	—	—
C4	ストレート	ø4	●	●	—	●	—
C6	ストレート	ø6	●	●	●	●	●
C8	ストレート	ø8	—	●	●	●	●
C10	ストレート	ø10	—	—	●	—	●
C12	ストレート	ø12	—	—	●	—	●
CM注1)	ストレート	混合	●	●	●	●	●
L4	エルボ注2) 上向き	ø4	●	●	—	—	—
L6	エルボ注2) 上向き	ø6	●	●	●	—	—
L8	エルボ注2) 上向き	ø8	—	●	●	—	—
L10	エルボ注2) 上向き	ø10	—	—	●	—	—
L12	エルボ注2) 上向き	ø12	—	—	●	—	—
B4	エルボ注2) 下向き	ø4	●	●	—	—	—
B6	エルボ注2) 下向き	ø6	●	●	●	—	—
B8	エルボ注2) 下向き	ø8	—	●	●	—	—
B10	エルボ注2) 下向き	ø10	—	—	●	—	—
B12	エルボ注2) 下向き	ø12	—	—	●	—	—
LM注1)	エルボ注2)	混合	●	●	●	—	—
		P, Eポート注3)	ø8	ø10	ø12	ø10	ø12

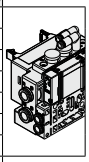
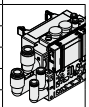
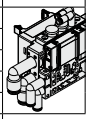

A, Bポート管接続口径(インチサイズ/ワンタッチ管継手)

		A, Bポート	10型 横配管形 SY3000	10型 横配管形 SY5000	10型 横配管形 SY7000	11型 裏配管形 SY5000	11型 裏配管形 SY7000
N1	ストレート	ø1/8"	●	—	—	—	—
N3	ストレート	ø5/32"	●	●	—	●	—
N7	ストレート	ø1/4"	●	●	●	●	●
N9	ストレート	ø5/16"	—	●	●	●	●
N11	ストレート	ø3/8"	—	—	●	—	●
CM注1)	ストレート	混合	●	●	●	●	●
LN3	エルボ注2) 上向き	ø5/32"	●	—	—	—	—
LN7	エルボ注2) 上向き	ø1/4"	●	●	—	—	—
LN9	エルボ注2) 上向き	ø5/16"	—	●	—	—	—
LN11	エルボ注2) 上向き	ø3/8"	—	—	●	—	—
BN3	エルボ注2) 下向き	ø5/32"	●	—	—	—	—
BN7	エルボ注2) 下向き	ø1/4"	●	●	—	—	—
BN9	エルボ注2) 下向き	ø5/16"	—	●	—	—	—
BN11	エルボ注2) 下向き	ø3/8"	—	—	●	—	—
LM注1)	エルボ注2)	混合	●	●	●	—	—
		P, Eポート注3)	ø5/16"	ø3/8"	ø1/2"	ø3/8"	ø1/2"

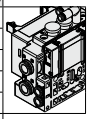



注1) マニホールド仕様書でご指示ください。
注2) オプションの各スペーサAss'y(P.373~375)を取付ける場合、オプション本体または配管と干渉するので下向きを選択ください。
注3) P, Eポートの継手方向はA, Bポートと同じ方向の継手が取付けられます。LMを選択した場合はP, Eポートの継手方向をマニホールド仕様書にてご指示ください。

❽ 取付方法およびオプション

	取付方法	オプション 銘板プレート	オプション 連数印字
無記号	直接取付	—	—
AA	直接取付	●	●
BA	直接取付	●	—
D□注)	DINレール取付	—	—
A□注)	DINレール取付	●	●
B□注)	DINレール取付	●	—

注) 下記DINレールオプションをご参照ください。
※11型(裏配管形)の場合、直接取付を選んでください。

DINレールオプション

無記号	DIN金具付、標準長さのDINレール付
0	DIN金具付、DINレールなし
3注)	DIN金具付、3連用DINレール付
⋮	⋮
24注)	DIN金具付、24連用DINレール付

注) バルブ連数より長いレールを指定してください。
※SIユニットなしでDINレール取付の製品が必要な場合は"D0"を選び、DINレールは別途手配してください。DINレール長さは寸法図のL3を参照し、DINレール品番はP.372をご参照ください。
※DINレール取付タイプのマニホールドの固定につきましては、P.394をご参照ください。

Protective class
class Ⅲ (Mark: ⧾)

バルブ型式表示方法（取付ねじ付）

バルブ仕様につきましてはP.136をご参照ください。

SY 3 1 0 0 □ □ □ □ - 5 □ □ 1 - □

❶ ❷ ❸ ❹ ❺ ❻ ❼ ❽ ❾ ❿ ⓫

●ベース配管形

❶ シリーズ

3	SY3000
5	SY5000
7	SY7000

❷ 切換方式

1	2位置	シングル
2		ダブル
3	3位置	クローズドセンタ
4		エキゾーストセンタ
5		プレッシャセンタ
A注)	4位置デュアル3ポート弁	N.C./N.C.
B注)		N.O./N.O.
C注)		N.C./N.O.

注）4位置デュアル3ポート弁の場合は弾性体シールを選んでください。

❸ シール方式

0	弾性体シール
1	メタルシール

❹ パイロット仕様

無記号	内部パイロット
R	外部パイロット

❺ 背圧防止弁

無記号	なし
H注)	内蔵

注）背圧防止弁内蔵の場合は、弾性体シールを選んでください。メタルシールで背圧防止弁が必要な場合はマニホールド装着タイプがあります。手配例はP.379をご参照ください。ただし、バルブ内蔵タイプとマニホールド装着タイプの同時使用は流量が低下しますので推奨しません。

※3位置およびSY7000の場合、"無記号"を選んでください。

❻ パイロット弁オプション

無記号	標準（0.7MPa）
B	高速応答（0.7MPa）
K注)	高圧（1.0MPa）

注）高圧タイプの場合はメタルシールを選んでください。

❼ コイル仕様

無記号	標準
T	節電回路付（長期連続通電タイプ）注1)注2)

注1）バルブを長期連続通電で使用する場合は、必ず節電回路付を選択してください。

注2）節電回路付を選択した場合、通電時間にご注意ください。詳細につきましては、P.391をご参照ください。

❽ 定格電圧

5	DC24V

❾ ランプ・サージ電圧保護回路およびコモン仕様

	ランプ付	サージ電圧保護回路	コモン仕様
R	—	●	無極性
U	●		
NS	—		マイナスコモン
NZ	●		

※節電回路付の場合、"NZ"を選んでください。

❿ マニュアル

無記号	D
ノンロック プッシュ式 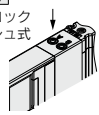	ロック プッシュターン式（ドライバ操作形） 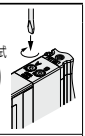
E	**F**
ロック プッシュターン式（手操作形） 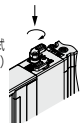	ロック スライド式（手操作形） 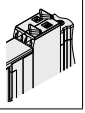

※安全スライドロックマニュアル付につきましてはP.154をご参照ください。

⓫ 取付ねじ種類

無記号	プラマイなべ小ねじ
B	六角穴付ボルト
K	プラマイなべ小ねじ（ねじ脱落防止タイプ）注)
H	六角穴付ボルト（ねじ脱落防止タイプ）注)

注）"K, H"はメンテナンス時などにバルブを取外した際、取付ねじがバルブから脱落しにくいように、バルブのボディカバーに脱落防止構造を施しています。

※**バルブを単体で発注する場合にはベースガスケットは付属していません。**
ベースガスケットはマニホールド側に付属しているため、メンテナンスでベースガスケットが必要な場合は別途手配してください。
ベースガスケット、取付ねじ品番はP.367をご参照ください。

※オプションの単独SUP.,EXH.スペーサAss'y、スペーサ形減圧弁および残圧排気弁付パーフェクトスペーサAss'yを使用する箇所には"無記号""K"を選んでください。

⚠ Protective class class Ⅲ（Mark: ⓘⅢ）

外形寸法図／SY3000シリーズ

SS5Y3-10SA3N-連数 U/D/B-C2, C3, N1, C4, N3, C6, N7 (D)

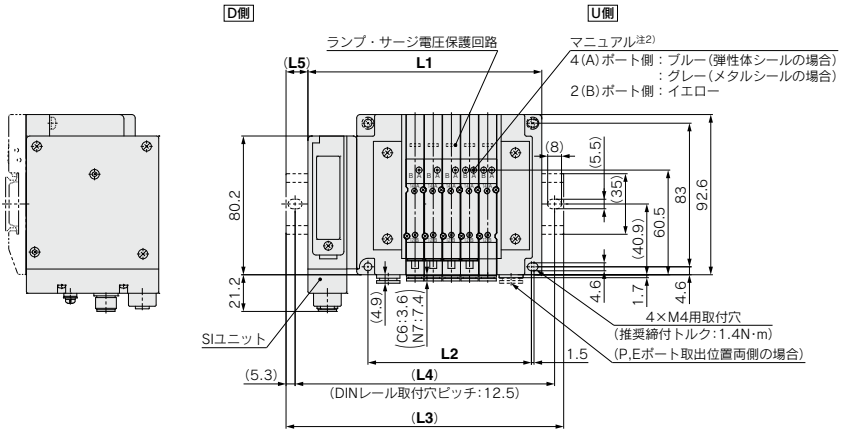

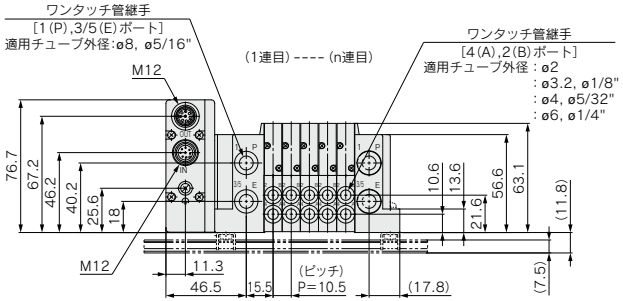

注1) 本図は"SS5Y3-10SA3N-05D-C6"の場合を示します。
注2) 外部パイロット、サイレンサ、エルボ管継手、スライド形ロック式マニュアルの寸法図はP.328をご参照ください。
注3) A, Bポート上配管の寸法図はP.333をご参照ください。

L:寸法表

n：連数

L \ n	2	3	4	5	6	7	8	9	10	11	12	13	14	15	16
L1	103.7	114.2	124.7	135.2	145.7	156.2	166.7	177.2	187.7	198.2	208.7	219.2	229.7	240.2	250.7
L2	63	73.5	84	94.5	105	115.5	126	136.5	147	157.5	168	178.5	189	199.5	210
L3	135.5	148	148	160.5	173	185.5	198	210.5	223	223	235.5	248	260.5	273	285.5
L4	125	137.5	137.5	150	162.5	175	187.5	200	212.5	212.5	225	237.5	250	262.5	275
L5	16	17	11.5	12.5	13.5	14.5	15.5	16.5	17.5	12.5	13.5	14.5	15.5	16.5	17.5

L \ n	17	18	19	20	21	22	23	24
L1	261.2	271.7	282.2	292.7	303.2	313.7	324.2	334.7
L2	220.5	231	241.5	252	262.5	273	283.5	294
L3	285.5	298	310.5	323	335.5	348	348	360.5
L4	275	287.5	300	312.5	325	337.5	337.5	350
L5	12	13	14	15	16	17	12	13

プラグイン
コネクタ接続ベース

10型 横配管形
EX500(128点)対応

外形寸法図／SY5000シリーズ

SS5Y5-10SA3N- 連数 U C4, N3 / D C6, N7 / B C8, N9 **(D)**

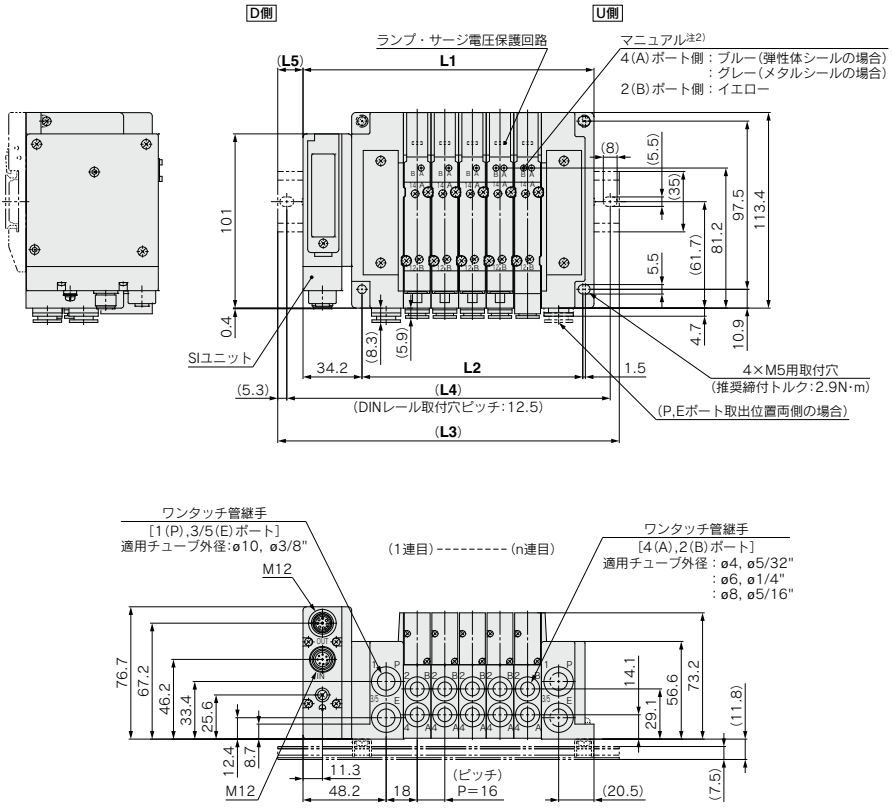

注1) 本図は"SS5Y5-10SA3N-05D-C8"の場合を示します。
注2) 外部パイロット、サイレンサ、エルボ管継手、スライド形ロック式マニュアルの寸法図はP.329をご参照ください。
注3) A, Bポート上配管の寸法図はP.334をご参照ください。

L:寸法表

n：連数

L \ n	2	3	4	5	6	7	8	9	10	11	12	13	14	15	16
L1	120.7	136.7	152.7	168.7	184.7	200.7	216.7	232.7	248.7	264.7	280.7	296.7	312.7	328.7	344.7
L2	80	96	112	128	144	160	176	192	208	224	240	256	272	288	304
L3	148	160.5	185.5	198	210.5	235.5	248	260.5	273	298	310.5	323	348	360.5	373
L4	137.5	150	175	187.5	200	225	237.5	250	262.5	287.5	300	312.5	337.5	350	362.5
L5	13.5	12	16.5	14.5	13	17.5	15.5	14	12	16.5	15	13	17.5	16	14

L \ n	17	18	19	20	21	22	23	24
L1	360.7	376.7	392.7	408.7	424.7	440.7	456.7	472.7
L2	320	336	352	368	384	400	416	432
L3	385.5	410.5	423	435.5	448	473	485.5	498
L4	375	400	412.5	425	437.5	462.5	475	487.5
L5	12.5	17	15	13.5	11.5	16	14.5	12.5

プラグイン
コネクタ接続ベース
10型 横配管形
EX500(128点)対応

外形寸法図／SY7000シリーズ

SS5Y7-10SA3N-連数 U/D/B- C6, N7 / C8, N9 / C10, N11 / C12 (D)

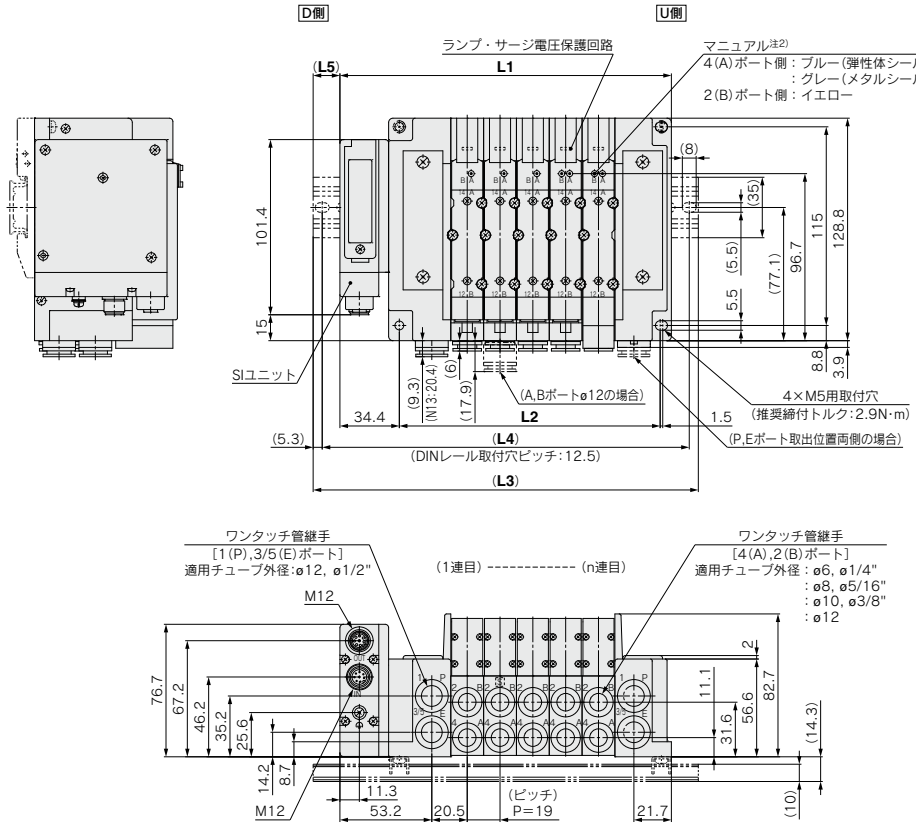

注1) 本図は"SS5Y7-10SA3N-05D-C10"の場合を示します。
注2) 外部パイロット、サイレンサ、エルボ管継手、スライド形ロック式マニュアルの寸法図はP.330をご参照ください。
注3) A, Bポート上配管の寸法図はP.335をご参照ください。

L:寸法表

n：連数

L \ n	2	3	4	5	6	7	8	9	10	11	12	13	14	15	16
L1	134.9	153.9	172.9	191.9	210.9	229.9	248.9	267.9	286.9	305.9	324.9	343.9	362.9	381.9	400.9
L2	94	113	132	151	170	189	208	227	246	265	284	303	322	341	360
L3	160.5	185.5	198	223	235.5	260.5	273	298	310.5	335.5	348	373	398	410.5	435.5
L4	150	175	187.5	212.5	225	250	262.5	287.5	300	325	337.5	362.5	387.5	400	425
L5	13	16	12.5	15.5	12.5	15.5	12	15	12	15	11.5	14.5	17.5	14.5	17.5

L \ n	17	18	19	20	21	22	23	24
L1	419.9	438.9	457.9	476.9	495.9	514.9	533.9	552.9
L2	379	398	417	436	455	474	493	512
L3	448	473	485.5	510.5	523	548	560.5	585.5
L4	437.5	462.5	475	500	512.5	537.5	550	575
L5	14	17	14	17	13.5	16.5	13.5	16.5

10型
横配管形

11型
裏配管形

プラグイン コネクタ接続ベース

EX500ゲートウェイ分散システム(64点)対応

SY3000/5000/7000 Series

マニホールド型式表示方法

11型裏配管形の寸法図は
P.331(SY5000)、P.332
(SY7000)をご参照ください。

SS5Y 3 – 10 S A2 – 05 U □ – C6 □
❶ ❷ ❸ ❹ ❺ ❻ ❼ ❽

❶ シリーズ

3	SY3000
5	SY5000
7	SY7000

※混合取付につきましては、P.336～をご参照ください。

❷ 型式

10	横配管形
11	裏配管形注)

注) SY3000の裏配管形はSY5000のマニホールドベースになります。発注の際はプラグイン混合取付マニホールド(P.336～)をご参照ください。
※上配管形のバルブを搭載する場合には、P.283よりご選定ください。
その際、ベース側のA, Bポートにも出力されますのでご注意ください。
ベース側のA, Bポートにプラグ等が必要な場合は、マニホールド仕様書にてご指示ください。

❸ SIユニット仕様(出力点数、出力極性、バルブ最大連数)

0	SIユニットなし
A2	16点出力、 プラスコモン注1)、2～8連(16連)注2)
A2N	16点出力、 マイナスコモン注1)、2～8連(16連)注2)

注1) バルブのコモン仕様が一致していることをご確認ください。
注2) ( )内はシングル、ダブル混合配線の場合の最大連数です。

❹ バルブ連数

	連数	備考
02	2連	ダブル配線仕様注1)
⋮	⋮	
08	8連	
02	2連	配列指定注2) (ソレノイドの数16まで対応可能)
⋮	⋮	
16	16連	

注1) ダブル配線仕様:マニホールド全ての連数で2位置シングル・ダブル・3位置・4位置バルブが使用できます。
2位置シングルを使用すると制御信号に空番ができます。
信号に空番を作りたくない場合は配列指定で発注してください。
注2) 配列指定:配線仕様をマニホールド仕様書にてご指示ください。
(シングル配線を指示した場所には2位置ダブル・3位置・4位置バルブは使用できなくなりますのでご注意ください。)
※SIユニットなし(S0)を選んだ場合、取付ける予定のSIユニットの最大ソレノイド数にご注意ください。また、配列指定がある場合はマニホールド仕様書にてご指示ください。
※ブランキングプレートAss'yの数も含みます。

❺ P, Eポート取出位置

U	U側(2～10連)
D	D側(2～10連)
B	両側(2～16連)

❻ 給排気ブロックAss'y仕様

無記号	内部パイロット仕様
S	内部パイロット仕様・サイレンサ内蔵
R	外部パイロット仕様

※サイレンサ内蔵の場合、3/5(E)ポートはプラグされます。
※サイレンサ内蔵タイプを使用する場合はエア吹出口に直接水などがかからないように注意してください。

マニホールドアセンブリの表示方法(手配例)

表示例(SS5Y3-10SA2-□の場合)

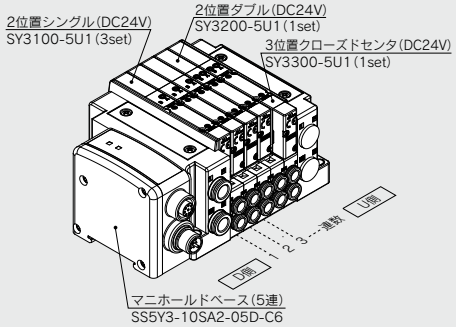

SS5Y3-10SA2-05D-C6･･･1set(10型5連マニホールドベース品番)
＊SY3100-5U1･･･････････3set(2位置シングル品番)
＊SY3200-5U1･･･････････1set(2位置ダブル品番)
＊SY3300-5U1･･･････････1set(3位置クローズドセンタ品番)
＊印は組込み記号です。
＊印を搭載するバルブ等の品番の初めに付けてください。

・バルブ連数はD側から1連目となります。
・マニホールド品番の下に、搭載するバルブを図に示す1連目より順番に併記してください。なお、配列が複雑になる場合はマニホールド仕様書にてご指示ください。

※ご使用の際は、GWユニットと通信ケーブルが別途必要です。

**EX500ゲートウェイ方式シリアル伝送システムの詳細につきましては、P.845～876および「取扱説明書」、搭載するSIユニット等の品番につきましてはP.359をご参照ください。
取扱説明書はSMCホームページからダウンロードください。
http://www.smcworld.com**

❼ A, Bポート管接続口径(ミリサイズ/ワンタッチ管継手)

		A, Bポート	10型 横配管形 SY3000	10型 横配管形 SY5000	10型 横配管形 SY7000	11型 裏配管形 SY5000	11型 裏配管形 SY7000
C2	ストレート	ø2	●	—	—	—	—
C3	ストレート	ø3.2	●	—	—	—	—
C4	ストレート	ø4	●	●	—	●	—
C6	ストレート	ø6	●	●	●	●	●
C8	ストレート	ø8	—	●	●	●	●
C10	ストレート	ø10	—	—	●	—	●
C12	ストレート	ø12	—	—	●	—	●
CM注1)	ストレート	混合	●	●	●	●	●
L4	エルボ注2) 上向き	ø4	●	●	—	—	—
L6	エルボ注2) 上向き	ø6	●	●	●	—	—
L8	エルボ注2) 上向き	ø8	—	●	●	—	—
L10	エルボ注2) 上向き	ø10	—	—	●	—	—
L12	エルボ注2) 上向き	ø12	—	—	●	—	—
B4	エルボ注2) 下向き	ø4	●	●	—	—	—
B6	エルボ注2) 下向き	ø6	●	●	●	—	—
B8	エルボ注2) 下向き	ø8	—	●	●	—	—
B10	エルボ注2) 下向き	ø10	—	—	●	—	—
B12	エルボ注2) 下向き	ø12	—	—	●	—	—
LM注1)	エルボ注2)	混合	●	●	●	—	—
P, Eポート注3) (ワンタッチ管継手)			ø8	ø10	ø12	ø10	ø12

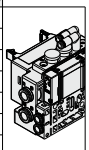
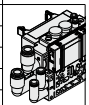
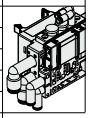

A, Bポート管接続口径(インチサイズ/ワンタッチ管継手)

		A, Bポート	10型 横配管形 SY3000	10型 横配管形 SY5000	10型 横配管形 SY7000	11型 裏配管形 SY5000	11型 裏配管形 SY7000
N1	ストレート	ø1/8"	●	—	—	—	—
N3	ストレート	ø5/32"	●	●	—	●	—
N7	ストレート	ø1/4"	●	●	●	●	●
N9	ストレート	ø5/16"	—	●	●	●	●
N11	ストレート	ø3/8"	—	—	●	—	●
CM注1)	ストレート	混合	●	●	●	●	●
LN3	エルボ注2) 上向き	ø5/32"	●	—	—	—	—
LN7	エルボ注2) 上向き	ø1/4"	●	●	—	—	—
LN9	エルボ注2) 上向き	ø5/16"	—	●	—	—	—
LN11	エルボ注2) 上向き	ø3/8"	—	—	●	—	—
BN3	エルボ注2) 下向き	ø5/32"	●	—	—	—	—
BN7	エルボ注2) 下向き	ø1/4"	●	●	—	—	—
BN9	エルボ注2) 下向き	ø5/16"	—	●	—	—	—
BN11	エルボ注2) 下向き	ø3/8"	—	—	●	—	—
LM注1)	エルボ注2)	混合	●	●	●	—	—
P, Eポート注3) (ワンタッチ管継手)			ø5/16"	ø3/8"	ø1/2"	ø3/8"	ø1/2"

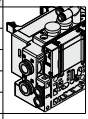



注1) マニホールド仕様書でご指示ください。
注2) オプションの各スペーサAss'y(P.373~375)を取付ける場合、オプション本体または配管と干渉するので下向きを選択ください。
注3) P, Eポートの継手方向はA, Bポートと同じ方向の継手が取付けられます。LMを選択した場合はP, Eポートの継手方向をマニホールド仕様書にてご指示ください。

❽ 取付方法およびオプション

	取付方法	オプション 銘板プレート	オプション 連数印字
無記号	直接取付	—	—
AA	直接取付	●	●
BA	直接取付	●	—
D□注)	DINレール取付	—	—
A□注)	DINレール取付	●	●
B□注)	DINレール取付	●	—

注) 下記DINレールオプションをご参照ください。
※11型(裏配管形)の場合、直接取付を選んでください。

DINレールオプション

無記号	DIN金具付、標準長さのDINレール付
0	DIN金具付、DINレールなし
3注)	DIN金具付、3連用DINレール付
⋮	⋮
16注)	DIN金具付、16連用DINレール付

注) バルブ連数より長いレールを指定してください。
※SIユニットなしでDINレール取付の製品が必要な場合は"D0"を選び、DINレールは別途手配してください。DINレール長さは寸法図のL3を参照し、DINレール品番はP.372をご参照ください。
※DINレール取付タイプのマニホールドの固定につきましては、P.394をご参照ください。

Protective class
class Ⅲ (Mark: ⧾)

バルブ型式表示方法(取付ねじ付)

バルブ仕様につきましてはP.136をご参照ください。

SY 3 1 0 0 □ □ □ □ – 5 □ □ 1 – □

❶ ❷ ❸ ❹ ❺ ❻ ❼ ❽ ❾ ❿ ⓫

● ベース配管形

❶ シリーズ

3	SY3000
5	SY5000
7	SY7000

❷ 切換方式

1	2位置	シングル
2		ダブル
3	3位置	クローズドセンタ
4		エキゾーストセンタ
5		プレッシャセンタ
A※	4位置デュアル3ポート	N.C./N.C.
B※		N.O./N.O.
C※		N.C./N.O.

※4位置デュアル3ポート弁は弾性体シールのみです。

❸ シール方式

0	弾性体シール
1	メタルシール

❹ パイロット仕様

無記号	内部パイロット
R	外部パイロット

❺ 背圧防止弁(バルブ内蔵タイプ)

無記号	なし
H	内蔵

※弾性体シールのみです。メタルシールで背圧防止弁が必要な場合はマニホールド装着タイプがあります。手配例はP.379をご参照ください。ただし、バルブ内蔵タイプとマニホールド装着タイプの同時使用は流量が低下しますので推奨しません。
※3位置およびSY7000にはバルブ内蔵タイプの背圧防止弁はありません。

❻ パイロット弁オプション

無記号	標準(0.7MPa)
B	高速応答(0.7MPa)
K※	高圧(1.0MPa)

※高圧タイプはメタルシールのみです。

❼ コイル仕様

無記号	標準
T	節電回路付(長期連続通電タイプ)

※バルブを長期連続通電で使用する場合は、必ず節電回路付を選択してください。
※節電回路付を選択した場合、通電時間にご注意ください。詳細につきましては、P.391をご参照ください。

❽ 定格電圧

5	DC24V

❾ ランプ・サージ電圧保護回路およびコモン仕様

記号	ランプ付	サージ電圧保護回路	コモン仕様
R	—	●	無極性
U	●		
S	—		プラスコモン
Z	●		
NS	—		マイナスコモン
NZ	●		

※節電回路付の場合、"Z,NZ"になります。SIユニット仕様が"A2"(プラスコモン)の場合、バルブは"R, U, S, Z"を選択してください。
SIユニット仕様が"A2N"(マイナスコモン)の場合、バルブは"R, U, NS, NZ"を選択してください。

❿ マニュアル

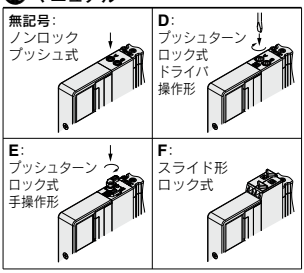

※安全スライドロックマニュアル付につきましてはP.154をご参照ください。

⓫ 取付ねじ種類

無記号	プラマイなべ小ねじ
B	六角穴付ボルト
K	プラマイなべ小ねじ(ねじ脱落防止タイプ)
H	六角穴付ボルト(ねじ脱落防止タイプ)

※"K, H"はメンテナンス時などにバルブを取外した際、取付ねじがバルブから脱落しにくいように、バルブのボディカバーに脱落防止構造を施しています。
※**バルブを単体で発注する場合にはベースガスケットは付属していません。**
ベースガスケットはマニホールド側に付属しているため、メンテナンスでベースガスケットが必要な場合は別途手配してください。
ベースガスケット、取付ねじ品番はP.367をご参照ください。
※単独SUP、EXH、スペーサAss'y、スペーサ形減圧弁および残圧排気弁付パーフェクトスペーサAss'yを使用する箇所には"B, H"は選択できません。

Protective class
class Ⅲ (Mark: ⊕)

プラグイン
コネクタ接続ベース
10型 横配管形
EX500(64点)対応

外形寸法図／SY3000シリーズ

SS5Y3-10SA2-連数 U/D/B - C2/C3, N1/C4, N3/C6, N7 (D)

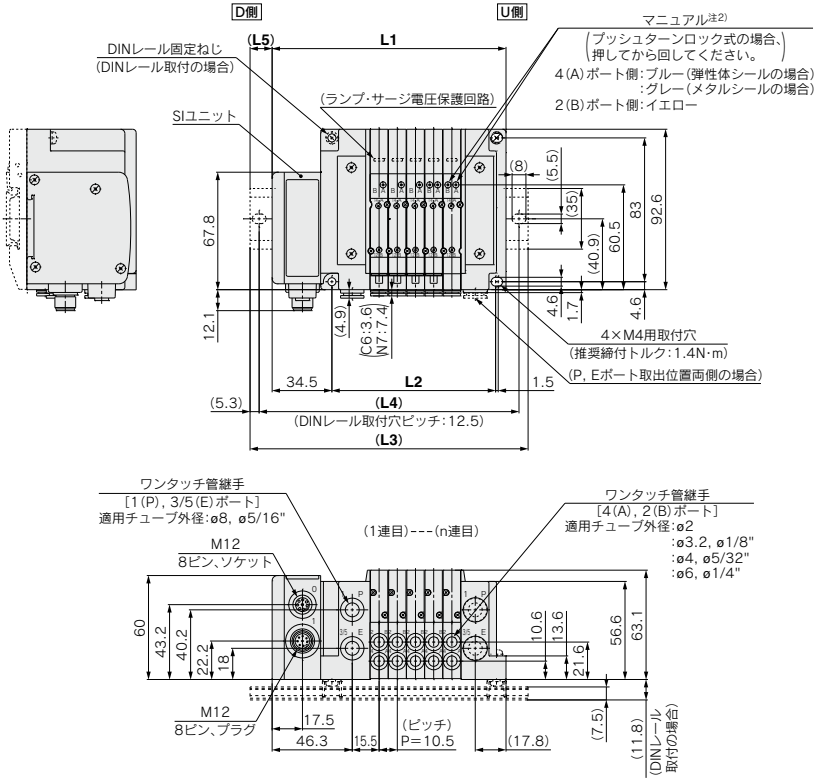

注1) 本図は"SS5Y3-10SA2-05D-C6"の場合を示します。
注2) 外部パイロット、サイレンサ、エルボ管継手、スライド形ロック式マニュアルの寸法図はP.328をご参照ください。
注3) A, Bポート上配管の寸法図はP.333をご参照ください。

連数n	2	3	4	5	6	7	8	9	10	11	12	13	14	15	16
L1	103.5	114	124.5	135	145.5	156	166.5	177	187.5	198	208.5	219	229.5	240	250.5
L2	63	73.5	84	94.5	105	115.5	126	136.5	147	157.5	168	178.5	189	199.5	210
L3	135.5	148	148	160.5	173	185.5	198	210.5	223	223	235.5	248	260.5	273	285.5
L4	125	137.5	137.5	150	162.5	175	187.5	200	212.5	212.5	225	237.5	250	262.5	275
L5	16	17	12	13	14	15	16	17	18	12.5	13.5	14.5	15.5	16.5	17.5

プラグイン
コネクタ接続ベース
10型 横配管形
EX500(64点)対応

外形寸法図／SY5000シリーズ

SS5Y5-10SA2-連数 U C4, N3 / D C6, N7 (D) / B C8, N9

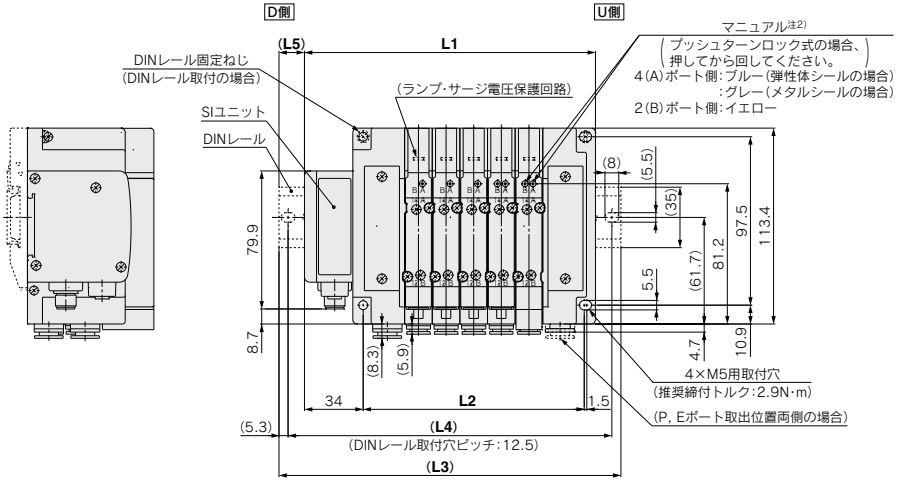

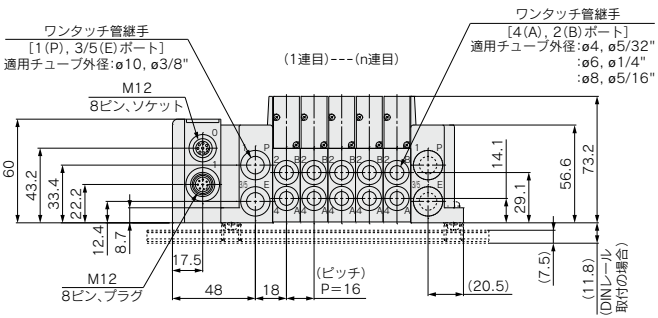

注1) 本図は"SS5Y5-10SA2-05D-C8"の場合を示します。
注2) 外部パイロット、サイレンサ、エルボ管継手、スライド形ロック式マニュアルの寸法図はP.329をご参照ください。
注3) A, Bポート上配管の寸法図はP.334をご参照ください。

連数n	2	3	4	5	6	7	8	9	10	11	12	13	14	15	16
L1	120.5	136.5	152.5	168.5	184.5	200.5	216.5	232.5	248.5	264.5	280.5	296.5	312.5	328.5	344.5
L2	80	96	112	128	144	160	176	192	208	224	240	256	272	288	304
L3	148	160.5	185.5	198	210.5	235.5	248	260.5	273	298	310.5	323	348	360.5	373
L4	137.5	150	175	187.5	200	225	237.5	250	262.5	287.5	300	312.5	337.5	350	362.5
L5	14	12	16.5	15	13	17.5	16	14	12.5	17	15	13.5	18	16	14.5

外形寸法図／SY7000シリーズ

SS5Y7-10SA2-連数 U/D/B - C6, N7 / C8, N9 / C10, N11 / C12 (D)

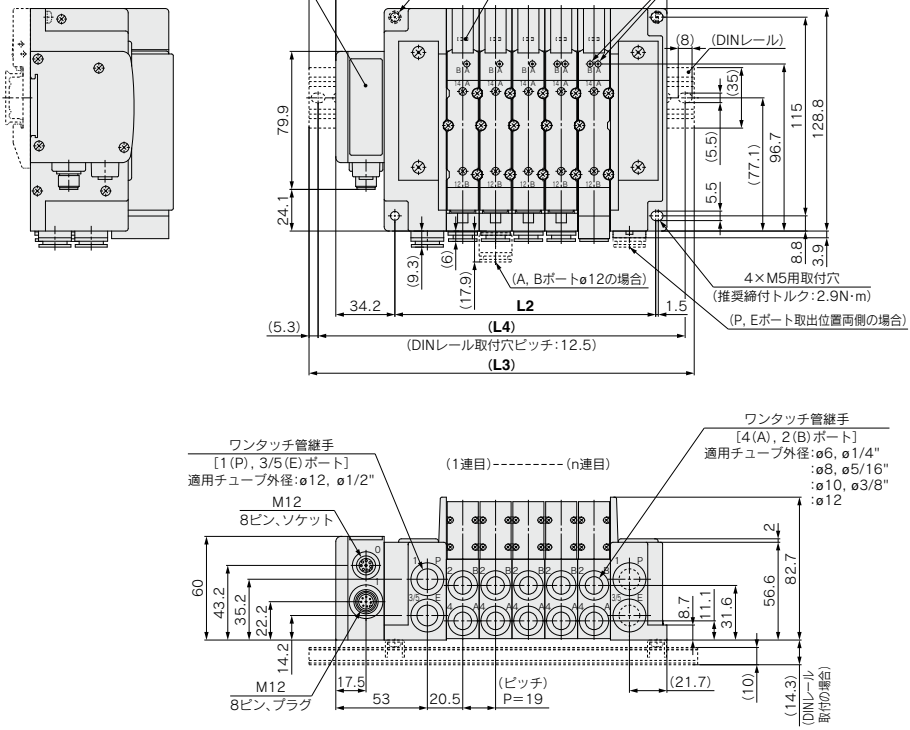

注1) 本図は"SS5Y7-10SA2-05D-C10"の場合を示します。
注2) 外部パイロット、サイレンサ、エルボ管継手、スライド形ロック式マニュアルの寸法図はP.330をご参照ください。
注3) A, Bポート上配管の寸法図はP.335をご参照ください。

連数n	2	3	4	5	6	7	8	9	10	11	12	13	14	15	16
L1	134.7	153.7	172.7	191.7	210.7	229.7	248.7	267.7	286.7	305.7	324.7	343.7	362.7	381.7	400.7
L2	94	113	132	151	170	189	208	227	246	265	284	303	322	341	360
L3	160.5	185.5	198	223	235.5	260.5	273	298	310.5	335.5	348	373	398	410.5	435.5
L4	150	175	187.5	212.5	225	250	262.5	287.5	300	325	337.5	362.5	387.5	400	425
L5	13	16	12.5	15.5	12.5	15.5	12	15	12	15	11.5	14.5	17.5	14.5	17.5

プラグイン コネクタ接続ベース

EX500ゲートウェイ分散システム2(128点)対応

12型
上配管形

SY3000/5000/7000 Series

マニホールド型式表示方法

SS5Y 3 – 12S A3N – 05 U □ – □ □
❶ ❷ ❸ ❹ ❺ ❻ ❼

12型上配管形の寸法図は
P.333～335をご参照ください。

❶ シリーズ

3	SY3000
5	SY5000
7	SY7000

※混合取付につきましては、P.336～をご参照ください。

❷ SIユニット仕様(出力点数、出力極性、バルブ最大連数)

0	SIユニットなし
A3N	32点出力注1)注4) 2～16連(24連注3)) マイナスコモン注2)

注1) 内蔵の設定スイッチの切替えにより、16点出力に設定可能です。
注2) バルブのコモン仕様が一致していることをご確認ください。
注3) ( )内はシングル、ダブル混合配線の場合の最大連数です。
注4) 32点出力で使用する場合は、EX500ゲートウェイ分散システム2(128点)対応のGWユニットをご使用ください。

❸ バルブ連数

	連数	備考
02	2連	ダブル配線仕様注1)
⋮	⋮	
16	16連	
02	2連	配列指定注2) (ソレノイドの数32まで対応可能)
⋮	⋮	
24	24連	

注1) ダブル配線仕様:マニホールド全ての連数で2位置シングル・ダブル・3位置・4位置バルブが使用できます。2位置シングルを使用すると制御信号に空番ができます。
信号に空番を作りたくない場合は配列指定で発注してください。
注2) 配列指定:配線仕様をマニホールド仕様書にてご指示ください。
(シングル配線を指示した場所には2位置ダブル・3位置・4位置バルブは使用できなくなりますのでご注意ください。)
※SIユニットなし(S0)を選んだ場合、取付ける予定のSIユニットの最大ソレノイド数にご注意ください。また、配列指定がある場合はマニホールド仕様書にてご指示ください。
※ブランキングプレートAss'yの数も含みます。

❹ P, Eポート取出位置

U注)	U側(2～10連)
D注)	D側(2～10連)
B	両側(2～24連)

注) ❺給排気ブロックAss'y仕様のサイレンサ内蔵タイプ"S"を選んだ場合は、"U"または"D"を選んでください。

❺ 給排気ブロックAss'y仕様

無記号	内部パイロット仕様
S注1)	内部パイロット仕様・サイレンサ内蔵注2)
R	外部パイロット仕様

注1) ❺給排気ブロックAss'y仕様のサイレンサ内蔵タイプ"S"を選んだ場合は、"U"または"D"を選んでください。また、3/5(E)ポートはプラグされます。なお、サイレンサ吹出口はP,Eポート取出位置の反対側になります。(例:P,Eポート取出位置Dの場合、サイレンサ吹出口はU側)
注2) サイレンサ内蔵タイプを使用する場合はエア吹出口に直接水などがかからないように注意してください。

マニホールドアセンブリの表示方法(手配例)

表示例

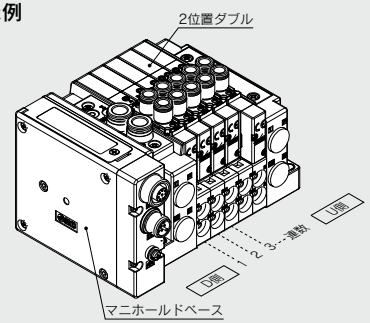

SS5Y3-12SA3N-05D･･･1set(マニホールドベース品番)
＊SY3230-5U1-C6･･･････ 5set(2位置ダブル品番)
＊印は組込み記号です。
＊印を搭載するバルブ等の品番の初めに付けてください。

・バルブ連数はD側から1連目となります。
・マニホールドベース品番の下に、搭載するバルブを図に示す1連目より順番に併記してください。
なお、配列が複雑になる場合はマニホールド仕様書にてご指示ください。

❻ P, Eポート管接続口径(ワンタッチ管継手)

	SY3000	SY5000	SY7000
無記号	ø8	ø10	ø12
N注)	ø5/16"	ø3/8"	ø1/2"

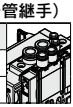

注) "N"の場合インチサイズになります。

❼ 取付方法

無記号	直接取付
D	DIN金具付、標準長さのDINレール付
D0	DIN金具付、DINレールなし
D3注)	DIN金具付、3連用DINレール付
⋮	⋮
D24注)	DIN金具付、24連用DINレール付

注) バルブ連数より長いレールを指定してください。
※SIユニットなしでDINレール取付の製品が必要な場合は、"D0"を選定し、DINレール長さは寸法図のL3を参照し別途手配ください。DINレール品番は、P.372をご参照ください。
※DINレール取付タイプのマニホールドの固定につきましては、P.394をご参照ください。

※ご使用の際は、GWユニットと通信ケーブルが別途必要です。

**EX500ゲートウェイ方式シリアル伝送システムの詳細につきましては、P.845～876および「取扱説明書」、搭載するSIユニット等の品番につきましてはP.358をご参照ください。取扱説明書はSMCホームページからダウンロードください。
http://www.smcworld.com**

バルブ型式表示方法(取付ねじ付)

バルブ仕様につきましてはP.136をご参照ください。

SY 3 1 3 0 □ □ □ □ – 5 □ □ 1 – C6 □ – □

❶ ❷ ❸ ❹ ❺ ❻ ❼ ❽ ❾ ❿ ⓫ ⓬ ⓭

❸ 上配管形

❶ シリーズ

3	SY3000
5	SY5000
7	SY7000

❷ 切換方式

1	2位置	シングル
2		ダブル
3	3位置	クローズドセンタ
4		エキゾーストセンタ
5		プレッシャセンタ
A注)	4位置 デュアル 3ポート弁	N.C./N.C.
B注)		N.O./N.O.
C注)		N.C./N.O.

注) 4位置デュアル3ポート弁の場合は弾性体シールを選んでください。

❸ シール方式

0	弾性体シール
1	メタルシール

❹ パイロット仕様

無記号	内部パイロット
R	外部パイロット

❺ 背圧防止弁(バルブ内蔵タイプ)

無記号	なし
H注)	内蔵

注) 背圧防止弁内蔵の場合は、弾性体シールを選んでください。メタルシールで背圧防止弁が必要な場合はマニホールド装着タイプがあります。手配例はP.379をご参照ください。ただし、バルブ内蔵タイプとマニホールド装着タイプの同時使用は流量が低下しますので推奨しません。

※3位置およびSY7000の場合、"無記号"を選んでください。

❻ パイロット弁オプション

無記号	標準(0.7MPa)
B	高速応答(0.7MPa)
K注)	高圧(1.0MPa)

注) 高圧タイプの場合はメタルシールを選んでください。

❼ コイル仕様

無記号	標準
T	節電回路付(長期連続通電タイプ)注1)注2)

注1) バルブを長期連続通電で使用する場合は、必ず節電回路付を選択してください。

注2) 節電回路付を選択した場合、通電時間にご注意ください。詳細につきましては、P.391をご参照ください。

❽ 定格電圧

5	DC24V

❾ ランプ・サージ電圧保護回路およびコモン仕様

	ランプ付	サージ電圧保護回路	コモン仕様
R	—	●	無極性
U	●		
NS	—		マイナスコモン
NZ	●		

※節電回路付の場合、"NZ"を選んでください。

❿ マニュアル

無記号: ノンロック プッシュ式

D: ロック プッシュターン式 (ドライバ操作形)

E: ロック プッシュターン式 (手操作形)

F: ロック スライド式 (手操作形)

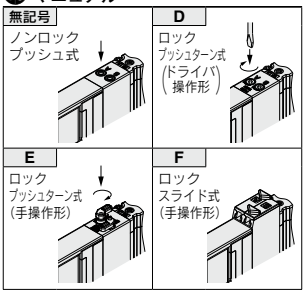

※安全スライドロックマニュアル付につきましては、P.154をご参照ください。

⓫ A, Bポート管接続口径

ねじ配管

	管接続口径	SY3000	SY5000	SY7000
M5	M5×0.8	●	—	—
01	1/8	—	●	—
02	1/4	—	—	●

ワンタッチ管継手(ミリサイズ)

	A, Bポート	SY3000	SY5000	SY7000
C2	ø2	●	—	—
C3	ø3.2	●	—	—
C4	ø4	●	●	—
C6	ø6	●	●	●
C8	ø8	—	●	●
C10	ø10	—	—	●
C12	ø12	—	—	●

ワンタッチ管継手(インチサイズ)

	A, Bポート	SY3000	SY5000	SY7000
N1	ø1/8"	●	—	—
N3	ø5/32"	●	●	—
N7	ø1/4"	●	●	●
N9	ø5/16"	—	●	●
N11	ø3/8"	—	—	●

⓬ A, Bポートのねじ種類

無記号	Rc
F	G
N	NPT
T	NPTF

※M5の場合は"無記号"を選んでください。

⓭ 取付ねじ種類

無記号	プラマイなべ小ねじ
B	六角穴付ボルト
K	プラマイなべ小ねじ(ねじ脱落防止タイプ注1))
H	六角穴付ボルト(ねじ脱落防止タイプ注1))

注) "K, H"はメンテナンス時などにバルブを取外した際、取付ねじがバルブから脱落しにくいように、バルブのボディカバーに脱落防止構造を施しています。

※**バルブを単体で発注する場合にはベースガスケットは付属していません。**
ベースガスケットはマニホールド側に付属しているため、メンテナンスでベースガスケットが必要な場合は別途手配してください。
ベースガスケット、取付ねじ品番はP.367をご参照ください。

※オプションの単独SUP.,EXH.スペーサAss'yおよびスペーサ形減圧弁を使用する箇所には"無記号""K"を選んでください。

Protective class
class Ⅲ (Mark:)

プラグイン コネクタ接続ベース

EX500ゲートウェイ分散システム(64点)対応

12型
上配管形

SY3000/5000/7000 Series

CE cULus RoHS

マニホールド型式表示方法

SS5Y 3 – 12S A2 – 05 U □ – □ □

❶ ❷ ❸ ❹ ❺ ❻ ❼

12型上配管形の寸法図は
P.333～335をご参照ください。

❶ シリーズ

3	SY3000
5	SY5000
7	SY7000

※混合取付につきましては、P.336～をご参照ください。

❷ SIユニット仕様(出力点数、出力極性、バルブ最大連数)

0	SIユニットなし
A2	16点出力、 プラスコモン注1)、2～8連(16連)注2)
A2N	16点出力、 マイナスコモン注1)、2～8連(16連)注2)

注1) バルブのコモン仕様が一致していることをご確認ください。
注2) ( )内はシングル、ダブル混合配線の場合の最大連数です。

❹ P, Eポート取出位置

U注)	U側(2～10連)
D注)	D側(2～10連)
B	両側(2～16連)

注) ❺給排気ブロックAss'y仕様のサイレンサ内蔵タイプ"S"は、Pポート取出位置のUまたはDを選択ください。

❺ 給排気ブロックAss'y仕様

無記号	内部パイロット仕様
S	内部パイロット仕様・サイレンサ内蔵
R	外部パイロット仕様

※サイレンサ内蔵タイプはP,Eポート取出位置U,Dのみです。また、3/5(E)ポートはプラグされます。なお、サイレンサ吹出口はP,Eポート取出位置の反対側になります。(例:P,Eポート取出位置Dの場合、サイレンサ吹出口はU側)
※サイレンサ内蔵タイプを使用する場合はエア吹出口に直接水などがかからないように注意してください。

❸ バルブ連数

記号	連数	備考
02	2連	ダブル配線仕様注1)
⋮	⋮	
08	8連	
02	2連	配列指定注2) (ソレノイドの数16まで対応可能)
⋮	⋮	
16	16連	

注1) ダブル配線仕様:マニホールド全ての連数で2位置シングル・ダブル・3位置・4位置バルブが使用できます。
2位置シングルを使用すると制御信号に空番ができます。
信号に空番を作りたくない場合は配列指定で発注してください。
注2) 配列指定:配線仕様をマニホールド仕様書にてご指示ください。
(シングル配線を指示した場所には2位置ダブル・3位置・4位置バルブは使用できなくなりますのでご注意ください。)
※SIユニットなし(S0)を選んだ場合、取付ける予定のSIユニットの最大ソレノイド数にご注意ください。また、配列指定がある場合はマニホールド仕様書にてご指示ください。
※ブランキングプレートAss'yの数も含みます。

マニホールドアセンブリの表示方法(手配例)

表示例(SS5Y3-12SA2-□の場合)

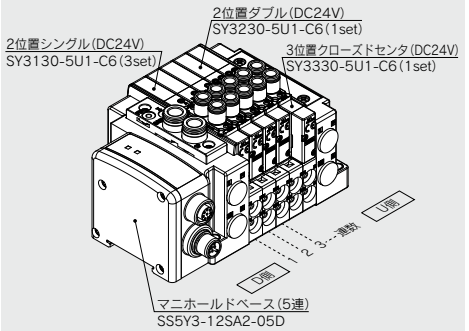

SS5Y3-12SA2-05D ‥‥1set(12型5連マニホールドベース品番)
＊SY3130-5U1-C6‥‥‥‥3set(2位置シングル品番)
＊SY3230-5U1-C6‥‥‥‥1set(2位置ダブル品番)
＊SY3330-5U1-C6‥‥‥‥1set(3位置クローズドセンタ品番)
＊印は組込み記号です。
＊印を搭載するバルブ等の品番の初めに付けてください。

・バルブ連数はD側から1連目となります。
・マニホールド品番の下に、搭載するバルブを図に示す1連目より順番に併記してください。
なお、配列が複雑になる場合はマニホールド仕様書にてご指示ください。

❻ P, Eポート管接続口径(ワンタッチ管継手)

記号	SY3000	SY5000	SY7000
無記号	ø8	ø10	ø12
N	ø5/16"	ø3/8"	ø1/2"



※Nの場合インチサイズになります。

❼ 取付方法

無記号	直接取付
D	DIN金具付、標準長さのDINレール付
D0	DIN金具付、DINレールなし
D3注)	DIN金具付、3連用DINレール付
⋮	⋮
D16注)	DIN金具付、16連用DINレール付

注) バルブ連数より長いレールを指定してください。
※SIユニットなしでDINレール取付の製品が必要な場合は、"D0"を選定し、DINレール長さは寸法図のL3を参照し別途手配ください。DINレール品番は、P.372をご参照ください。
※DINレール取付タイプのマニホールドの固定につきましては、P.394をご参照ください。

※ご使用の際は、GWユニットと通信ケーブルが別途必要です。

**EX500ゲートウェイ方式シリアル伝送システムの詳細につきましては、P.845～876および「取扱説明書」、搭載するSIユニット等の品番につきましてはP.359をご参照ください。取扱説明書はSMCホームページからダウンロードください。
http://www.smcworld.com**

バルブ型式表示方法(取付ねじ付)

バルブ仕様につきましてはP.136をご参照ください。

SY 3 1 3 0 □ □ □ □ – 5 □ □ 1 – C6 □ – □

❶ ❷ ❸ ❹ ❺ ❻ ❼ ❽ ❾ ❿ ⓫ ⓬ ⓭

❸ 上配管形

❶ シリーズ

3	SY3000
5	SY5000
7	SY7000

❷ 切換方式

1	2位置	シングル
2		ダブル
3	3位置	クローズドセンタ
4		エキゾーストセンタ
5		プレッシャセンタ
A※	4位置デュアル3ポート	N.C./N.C.
B※		N.O./N.O.
C※		N.C./N.O.

※4位置デュアル3ポート弁は弾性体シールのみです。

❸ シール方式

0	弾性体シール
1	メタルシール

❹ パイロット仕様

無記号	内部パイロット
R	外部パイロット

❺ 背圧防止弁(バルブ内蔵タイプ)

無記号	なし
H	内蔵

※弾性体シールのみです。メタルシールで背圧防止弁が必要な場合はマニホールド装着タイプがあります。手配例はP.379をご参照ください。ただし、バルブ内蔵タイプとマニホールド装着タイプの同時使用は流量が低下しますので推奨しません。
※3位置およびSY7000にはバルブ内蔵タイプの背圧防止弁はありません。

❻ パイロット弁オプション

無記号	標準(0.7MPa)
B	高速応答(0.7MPa)
K※	高圧(1.0MPa)

※高圧タイプはメタルシールのみです。

❼ コイル仕様

無記号	標準
T	節電回路付(長期連続通電タイプ)

※バルブを長期連続通電で使用する場合は、必ず節電回路付を選択してください。
※節電回路付を選択した場合、通電時間にご注意ください。詳しくはP.391をご参照ください。

❽ 定格電圧

5	DC24V

❾ ランプ・サージ電圧保護回路およびコモン仕様

記号	ランプ付	サージ電圧保護回路	コモン仕様
R	—	●	無極性
U	●		
S	—		プラスコモン
Z	●		
NS	—		マイナスコモン
NZ	●		

※節電回路付の場合、"Z, NZ"を選んでください。
SIユニット仕様が"A2"(プラスコモン)の場合、バルブは"R, U, S, Z"を選択してください。
SIユニット仕様が"A2N"(マイナスコモン)の場合、バルブは"R, U, NS, NZ"を選択してください。

❿ マニュアル

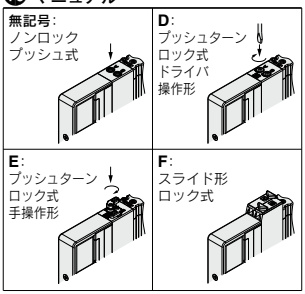

※安全スライドロックマニュアル付につきましてはP.154をご参照ください。

⓫ A, Bポート管接続口径

ねじ配管

記号	管接続口径	適用シリーズ
M5	M5×0.8	SY3000
01	1/8	SY5000
02	1/4	SY7000

ワンタッチ管継手(ミリサイズ)

記号	A, Bポート	SY3000	SY5000	SY7000
C2	ø2	●	—	—
C3	ø3.2	●	—	—
C4	ø4	●	●	—
C6	ø6	●	●	●
C8	ø8	—	●	●
C10	ø10	—	—	●
C12	ø12	—	—	●

ワンタッチ管継手(インチサイズ)

記号	A, Bポート	SY3000	SY5000	SY7000
N1	ø1/8"	●	—	—
N3	ø5/32"	●	●	—
N7	ø1/4"	●	●	●
N9	ø5/16"	—	●	●
N11	ø3/8"	—	—	●

⓬ ねじの種類

無記号	Rc
F	G
N	NPT
T	NPTF

※M5の場合は無記号のみです。

⓭ 取付ねじ種類

無記号	プラマイなべ小ねじ
B	六角穴付ボルト
K	プラマイなべ小ねじ(ねじ脱落防止タイプ)
H	六角穴付ボルト(ねじ脱落防止タイプ)

※"K, H"はメンテナンス時などにバルブを取外した際、取付ねじがバルブから脱落しにくいように、バルブのボディカバーに脱落防止構造を施しています。
※**バルブを単体で発注する場合にはベースガスケットは付属していません。**
ベースガスケットはマニホールド側に付属しているため、メンテナンスでベースガスケットが必要な場合は別途手配してください。
ベースガスケット、取付ねじ品番はP.367をご参照ください。
※単独SUP.,EXH.スペーサAss'yおよびスペーサ形減圧弁を使用する箇所には"B, H"は選択できません。

Protective class
class Ⅲ (Mark: ⧾)

10型
横配管形

11型
裏配管形

プラグイン コネクタ接続ベース

EX600シリーズ対応

SY3000/5000/7000 Series

マニホールド型式表示方法

11型裏配管形の寸法図は
P.331(SY5000)、P.332
(SY7000)をご参照ください。

SS5Y 3 – 10 S6 Q □ 2 – 05 U – C6 □
❶ ❷ ❸ ❹ ❺ ❻ ❼ ❽ ❾

❶ シリーズ

3	SY3000
5	SY5000
7	SY7000

❷ 型式

10	横配管形
11	裏配管形※

※SY3000の裏配管形はSY5000のマニホールドベースになります。発注の際はプラグイン混合取付マニホールド(P.336～)をご参照ください。

❸ SIユニット仕様

0	SIユニットなし
Q	DeviceNet™(バージョンA)
N	PROFIBUS DP(バージョンA)
V	CC-Link
ZE	EtherNet/IP™(1ポート)
EA	EtherNet/IP™(2ポート)
D	EtherCAT
F	PROFINET
WE	EtherNet/IP™対応無線ベース注3)
WF	PROFINET対応無線ベース注3)
WS	無線リモート注3)

注1) SIユニットなしの場合はI/Oユニットの取付けはできません。
注2) SIユニットなしの場合はマニホールドとSIユニットを連結するバルブプレートは同梱されますが、取付けられておりませんので、取付方法はEX600シリーズ(P.843)をご参照ください。
注3) 無線システムは各国国内法規、電波法取得国のみで使用可能です。

❺ I/Oユニット連数

無記号	なし
1	1連
⋮	⋮
9	9連

注1) SIユニットなしの場合は、無記号になります。
注2) SIユニットはI/Oユニット連数に含みません。
注3) I/Oユニットを選定された場合はSIユニットと分割されて出荷されますので、お客様にて組付けいただくこととなります。取付方法は添付されます取扱説明書をご参照ください。

❻ バルブ連数

記号	連数	備考
02	2連	ダブル配線仕様注1)
⋮	⋮	
16	16連	
02	2連	配列指定注2) (ソレノイドの数32まで対応可能)
⋮	⋮	
24	24連	

注1) ダブル配線仕様:マニホールド全ての連数で2位置シングル・ダブル・3位置・4位置バルブが使用できます。
2位置シングルを使用すると制御信号に空番ができます。
信号に空番を作りたくない場合は配列指定で発注してください。
注2) 配列指定:配線仕様をマニホールド仕様書にてご指示ください。
(シングル配線を指示した場所には2位置ダブル・3位置・4位置バルブは使用できなくなりますのでご注意ください。)
注3) ブランキングプレートAss'yの数も含みます。

❾ 取付方法およびオプション

記号	取付方法	オプション	
		銘板プレート	連数印字
無記号	直接取付	—	—
AA		●	●
BA		●	—
D□	DINレール取付	—	—
A□		●	●
B□		●	—

注1) □はバルブ連数より長い場合に連数を記入してください。(下記DINレールオプション参照)
注2) 11型(裏配管形)は直接取付のみです。
注3) DINレール取付タイプのマニホールドの固定につきましてはP.394をご参照ください。

DINレールオプション

無記号	標準長さ	
0	DIN金具付(DINレールなし)	
3	3連用	型式表示連数長さより長いレールを指定してください。
⋮	⋮	
24	24連用	

※SIユニットなしでDINレール取付が必要な場合はD0を選定し、DINレール長さは寸法図のL3を参照し別途手配ください。(DINレール品番はP.372をご参照ください。)

❹ SIユニット出力極性、エンドプレート仕様(品番)

SIユニット出力極性	M12電源コネクタBコード(EX600-ED2)	7/8インチ電源コネクタ(EX600-ED3)	M12 電源コネクタ IN/OUT,Aコード	
			PIN配列1(EX600-ED4)	PIN配列2(EX600-ED5)
SIユニットなし	無記号			
SIユニット プラスコモン	**2**	**3**	**6**	**8**
SIユニット マイナスコモン	**4**	**5**	**7**	**9**

注1) 使用するバルブのコモン仕様と一致していることをご確認ください。
注2) SIユニットなしの場合は、無記号になります。

❼ P, Eポート取出位置、給排気ブロックAss'y仕様

P, Eポート取出位置	内部パイロット仕様	内部パイロット仕様・サイレンサ内蔵	外部パイロット仕様
U側(2～10連)	**U**	**C**	**G**
D側(2～10連)	**D**	**E**	**H**
両側(2～24連)	**B**	**F**	**J**

※サイレンサ内蔵の場合、3/5(E)ポートはプラグされます。
※サイレンサ内蔵タイプを使用する場合はエア吹出口に直接水などがかからないように注意してください。

❽は右ページをご参照ください。

EX600一体型(入出力対応)シリアル伝送システムの詳細につきましては、P.815～843および「取扱説明書」、搭載するSIユニット等の品番につきましてはP.360、361をご参照ください。(選択するI/OユニットによってはIP40仕様になります。)
取扱説明書はSMCホームページからダウンロードください。http://www.smcworld.com

❽ A, Bポート管接続口径(ミリサイズ/ワンタッチ管継手)

記号	A, Bポート		10型 横配管形 SY3000	10型 横配管形 SY5000	10型 横配管形 SY7000	11型 裏配管形 SY5000	11型 裏配管形 SY7000
C2	ストレート	ø2	●	—	—	—	—
C3	ストレート	ø3.2	●	—	—	—	—
C4	ストレート	ø4	●	●	—	●	—
C6	ストレート	ø6	●	●	●	●	●
C8	ストレート	ø8	—	●	●	●	●
C10	ストレート	ø10	—	—	●	—	●
C12	ストレート	ø12	—	—	●	—	●
CM※	ストレート	ストレート口径混合	●	●	●	●	●
L4	注)エルボ 上向き	ø4	●	●	—	—	—
L6	注)エルボ 上向き	ø6	●	●	●	—	—
L8	注)エルボ 上向き	ø8	—	●	●	—	—
L10	注)エルボ 上向き	ø10	—	—	●	—	—
L12	注)エルボ 上向き	ø12	—	—	●	—	—
B4	注)エルボ 下向き	ø4	●	●	—	—	—
B6	注)エルボ 下向き	ø6	●	●	●	—	—
B8	注)エルボ 下向き	ø8	—	●	●	—	—
B10	注)エルボ 下向き	ø10	—	—	●	—	—
B12	注)エルボ 下向き	ø12	—	—	●	—	—
LM※	エルボ	エルボ口径混合(上向き、下向き混合も含む)	●	●	●	—	—
P, Eポート接続口径(ワンタッチ管継手)			ø8	ø10	ø12	ø10	ø12

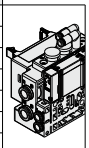
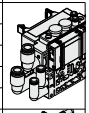
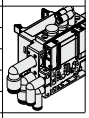

A, Bポート管接続口径(インチサイズ/ワンタッチ管継手)

記号	A, Bポート		10型 横配管形 SY3000	10型 横配管形 SY5000	10型 横配管形 SY7000	11型 裏配管形 SY5000	11型 裏配管形 SY7000
N1	ストレート	ø1/8"	●	—	—	—	—
N3	ストレート	ø5/32"	●	●	—	●	—
N7	ストレート	ø1/4"	●	●	●	●	●
N9	ストレート	ø5/16"	—	●	●	●	●
N11	ストレート	ø3/8"	—	—	●	—	●
CM※	ストレート	ストレート口径混合	●	●	●	●	●
LN3	注)エルボ 上向き	ø5/32"	●	—	—	—	—
LN7	注)エルボ 上向き	ø1/4"	●	●	—	—	—
LN9	注)エルボ 上向き	ø5/16"	—	●	—	—	—
LN11	注)エルボ 上向き	ø3/8"	—	—	●	—	—
BN3	注)エルボ 下向き	ø5/32"	●	—	—	—	—
BN7	注)エルボ 下向き	ø1/4"	●	●	—	—	—
BN9	注)エルボ 下向き	ø5/16"	—	●	—	—	—
BN11	注)エルボ 下向き	ø3/8"	—	—	●	—	—
LM※	エルボ	エルボ口径混合(上向き、下向き混合も含む)	●	●	●	—	—
P, Eポート接続口径(ワンタッチ管継手)			ø5/16"	ø3/8"	ø1/2"	ø3/8"	ø1/2"

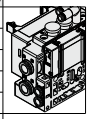



注) オプションの各スペーサAss'y(P.373～375)を取付ける場合、オプション本体または配管と干渉するので下向きを選択ください。
※CM, LMの場合はマニホールド仕様書でご指示ください。
※P, Eポートの継手方向はA, Bポートと同じ方向の継手が取付けられます。LMを選択した場合はP, Eポートの継手方向をマニホールド仕様書にてご指示ください。

マニホールドアセンブリの表示方法(手配例)

表示例(SS5Y3-10S6□-□の場合)

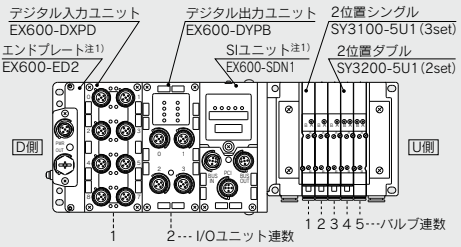

SS5Y3-10S6Q42-05B-C6‥1set(10型5連マニホールドベース品番)
＊SY3100-5U1‥‥‥‥‥‥‥‥3set(2位置シングル品番)
＊SY3200-5U1‥‥‥‥‥‥‥‥2set(2位置ダブル品番)
＊EX600-DXPD‥‥‥‥‥‥‥‥1set I/Oユニット品番(1連目)
＊EX600-DYPB‥‥‥‥‥‥‥‥1set I/Oユニット品番(2連目)
＊印は組込み記号です。
＊印を搭載するバルブ等の品番の初めに付けてください。

・バルブ連数はD側から1連目となります。
・マニホールド品番の下に、搭載するバルブ、次にI/Oユニットを図に示す1連目より順番に併記してください。なお、品番併記が複雑になる場合には、マニホールド仕様書に指示してください。

注1) SIユニット品番およびエンドプレート品番は併記しないでください。
注2) 上配管形のバルブを搭載する場合には、P.295よりご選定ください。その際、ベース側のA, Bポートにも出力されますのでご注意ください。ベース側のA, Bポートにプラグ等が必要な場合は、マニホールド仕様書にてご指示ください。

バルブ型式表示方法(取付ねじ付)

バルブ仕様につきましてはP.136をご参照ください。

SY 3 1 0 0 □ □ □ □ - 5 □ □ 1 - □

❶ ❷ ❸ ❹ ❺ ❻ ❼ ❽ ❾ ❿ ⓫

●ベース配管形

❶ シリーズ

3	SY3000
5	SY5000
7	SY7000

❷ 切換方式

1	2位置	シングル
2		ダブル
3	3位置	クローズドセンタ
4		エキゾーストセンタ
5		プレッシャセンタ
A※	4位置 デュアル 3ポート	N.C./N.C.
B※		N.O./N.O.
C※		N.C./N.O.

※4位置デュアル3ポート弁は弾性体シールのみです。

❸ シール方式

0	弾性体シール
1	メタルシール

❹ パイロット仕様

無記号	内部パイロット
R	外部パイロット

❺ 背圧防止弁(バルブ内蔵タイプ)

無記号	なし
H	内蔵

※弾性体シールのみです。メタルシールで背圧防止弁が必要な場合はマニホールド装着タイプがあります。手配例はP.379をご参照ください。ただし、バルブ内蔵タイプとマニホールド装着タイプの同時使用は流量が低下しますので推奨しません。
※3位置およびSY7000にはバルブ内蔵タイプの背圧防止弁はありません。

❻ パイロット弁オプション

無記号	標準(0.7MPa)
B	高速応答(0.7MPa)
K※	高圧(1.0MPa)

※高圧タイプはメタルシールのみです。

❼ コイル仕様

無記号	標準
T	節電回路付(長期連続通電タイプ)

※バルブを長期連続通電で使用する場合は、必ず節電回路付を選択してください。
※節電回路付を選択した場合、通電時間にご注意ください。詳しくはP.391をご参照ください。

❽ 定格電圧

5	DC24V

❾ ランプ・サージ電圧保護回路およびコモン仕様

記号	ランプ付	サージ電圧保護回路	コモン仕様
R	—	●	無極性
U	●		
S	—		プラスコモン
Z	●		
NS	—		マイナスコモン
NZ	●		

※SIユニット出力極性がプラスコモンの場合、バルブはR,U,S,Zを選択してください。
SIユニット出力極性がマイナスコモンの場合、バルブはR,U,NS,NZを選択してください。
※節電回路付の場合、"Z, NZ"タイプになります。

❿ マニュアル

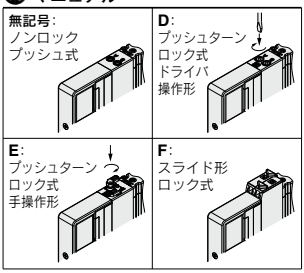

※安全スライドロックマニュアル付につきましてはP.154をご参照ください。

⓫ 取付ねじ種類

無記号	プラマイなべ小ねじ
B	六角穴付ボルト
K	プラマイなべ小ねじ(ねじ脱落防止タイプ)
H	六角穴付ボルト(ねじ脱落防止タイプ)

※"K, H"はメンテナンス時などにバルブを取外した際、取付ねじがバルブから脱落しにくいように、バルブのボディカバーに脱落防止構造を施しています。
※**バルブを単体で発注する場合にはベースガスケットは付属していません。**
ベースガスケットはマニホールド側に付属しているため、メンテナンスでベースガスケットが必要な場合は別途手配してください。
ベースガスケット、取付ねじ品番はP.367をご参照ください。
※単独SUP.,EXH.スペーサAss'y、スペーサ形減圧弁および残圧排気弁付パーフェクトスペーサAss'yを使用する箇所には"B, H"は選択できません。

⚠ Protective class class Ⅲ (Mark: ⟨Ⅲ⟩)

プラグイン
コネクタ接続ベース
10型 横配管形
EX600対応(M12コネクタ)

外形寸法図／SY3000シリーズ

SS5Y3-10S6□2/4/6/7/8/9□-連数 U/B-C2/C3, N1/C4, N3/C6, N7(D)

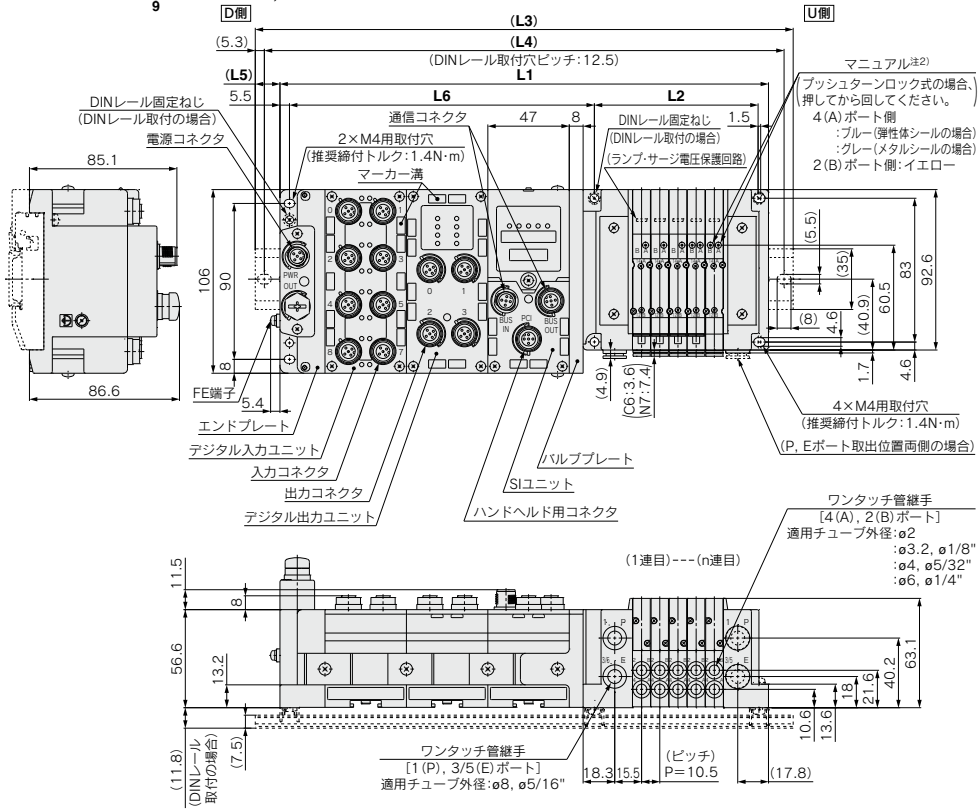

L1=10.5×n1+135.5+47×n2
L2=10.5×n1+42
L4=L3−10.5
L5=(L3−L1)/2
L6=47×n2+82

n1:バルブ連数
n2:I/Oユニット連数

注1) 本図は"SS5Y3-10S6Q22-05D-C6"の場合を示します。
注2) 外部パイロット、サイレンサ、エルボ管継手、スライド形ロック式マニュアルの寸法図はP.328をご参照ください。
注3) A, Bポート上配管の寸法図はP.333をご参照ください。

L3:DINレール全長

バルブ連数(n1) / I/Oユニット連数(n2)	2	3	4	5	6	7	8	9	10	11	12	13	14	15	16	17	18	19	20	21	22	23	24
0	185.5	198	210.5	223	223	235.5	248	260.5	273	285.5	285.5	298	310.5	323	335.5	348	348	360.5	373	385.5	398	410.5	423
1	235.5	248	248	260.5	273	285.5	298	310.5	323	323	335.5	348	360.5	373	385.5	385.5	398	410.5	423	435.5	448	448	460.5
2	285.5	285.5	298	310.5	323	335.5	348	348	360.5	373	385.5	398	410.5	410.5	423	435.5	448	460.5	473	485.5	485.5	498	510.5
3	323	335.5	348	360.5	373	385.5	385.5	398	410.5	423	435.5	448	448	460.5	473	485.5	498	510.5	510.5	523	535.5	548	560.5
4	373	385.5	398	410.5	410.5	423	435.5	448	460.5	473	473	485.5	498	510.5	523	535.5	548	548	560.5	573	585.5	598	610.5
5	423	435.5	448	448	460.5	473	485.5	498	510.5	510.5	523	535.5	548	560.5	573	573	585.5	598	610.5	623	635.5	635.5	648
6	473	473	485.5	498	510.5	523	535.5	535.5	548	560.5	573	585.5	598	610.5	610.5	623	635.5	648	660.5	673	673	685.5	698
7	510.5	523	535.5	548	560.5	573	573	585.5	598	610.5	623	635.5	635.5	648	660.5	673	685.5	698	698	710.5	723	735.5	748
8	560.5	573	585.5	598	598	610.5	623	635.5	648	660.5	673	673	685.5	698	710.5	723	735.5	735.5	748	760.5	773	785.5	798
9	610.5	623	635.5	635.5	648	660.5	673	685.5	698	698	710.5	723	735.5	748	760.5	760.5	773	785.5	798	810.5	823	835.5	835.5

プラグイン
コネクタ接続ベース

10型 **横**配管形
EX600対応(7/8インチコネクタ)

外形寸法図／**SY3000**シリーズ

SS5Y3-10S6□$^{3}_{5}$□-連数$^{U}_{D}$$^{C2}_{C3, N1}$$^{C4, N3}_{C6, N7}$(D)

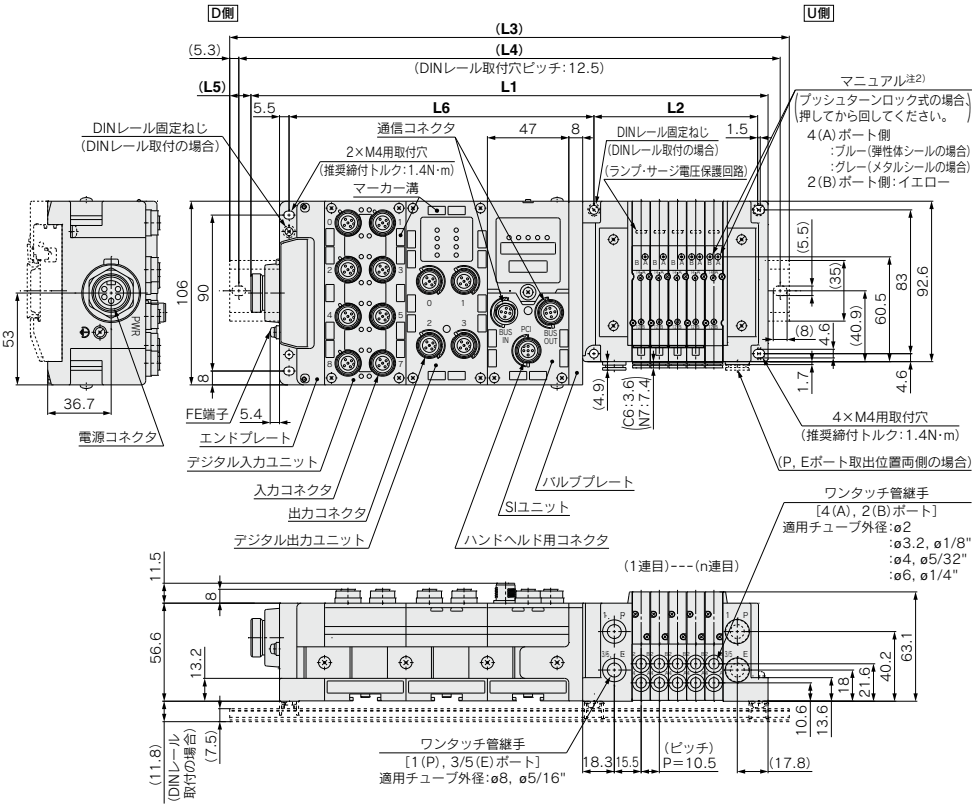

L1=10.5×n1+152+47×n2
L2=10.5×n1+42
L4=L3−10.5
L5=(L3−L1)/2
L6=47×n2+82

n1:バルブ連数
n2:I/Oユニット連数

注1) 本図は"SS5Y3-10S6Q32-05D-C6"の場合を示します。
注2) 外部パイロット、サイレンサ、エルボ管継手、スライド形ロック式マニュアルの寸法図はP.328をご参照ください。
注3) A, Bポート上配管の寸法図はP.333をご参照ください。

L3:DINレール全長

バルブ連数(n1) / I/Oユニット連数(n2)	2	3	4	5	6	7	8	9	10	11	12	13	14	15	16	17	18	19	20	21	22	23	24
0	198	210.5	223	235.5	248	260.5	260.5	273	285.5	298	310.5	323	323	335.5	348	360.5	373	385.5	385.5	398	410.5	423	435.5
1	248	260.5	273	285.5	285.5	298	310.5	323	335.5	348	360.5	360.5	373	385.5	398	410.5	423	423	435.5	448	460.5	473	485.5
2	298	310.5	323	323	335.5	348	360.5	373	385.5	385.5	398	410.5	423	435.5	448	448	460.5	473	485.5	498	510.5	523	523
3	348	348	360.5	373	385.5	398	410.5	423	423	435.5	448	460.5	473	485.5	485.5	498	510.5	523	535.5	548	548	560.5	573
4	385.5	398	410.5	423	435.5	448	448	460.5	473	485.5	498	510.5	510.5	523	535.5	548	560.5	573	585.5	585.5	598	610.5	623
5	435.5	448	460.5	473	485.5	485.5	498	510.5	523	535.5	548	548	560.5	573	585.5	598	610.5	610.5	623	635.5	648	660.5	673
6	485.5	498	510.5	510.5	523	535.5	548	560.5	573	573	585.5	598	610.5	623	635.5	648	648	660.5	673	685.5	698	710.5	710.5
7	535.5	548	548	560.5	573	585.5	598	610.5	610.5	623	635.5	648	660.5	673	673	685.5	698	710.5	723	735.5	735.5	748	760.5
8	573	585.5	598	610.5	623	635.5	635.5	648	660.5	673	685.5	698	710.5	710.5	723	735.5	748	760.5	773	773	785.5	798	810.5
9	623	635.5	648	660.5	673	673	685.5	698	710.5	723	735.5	735.5	748	760.5	773	785.5	798	798	810.5	823	835.5	848	860.5

プラグイン
コネクタ接続ベース
10型 横配管形
EX600対応(M12コネクタ)

外形寸法図／SY5000シリーズ

SS5Y5-10S6□2/4/5/7/8/9□-連数 U-C4, N3 / B-C6, N7 (D)

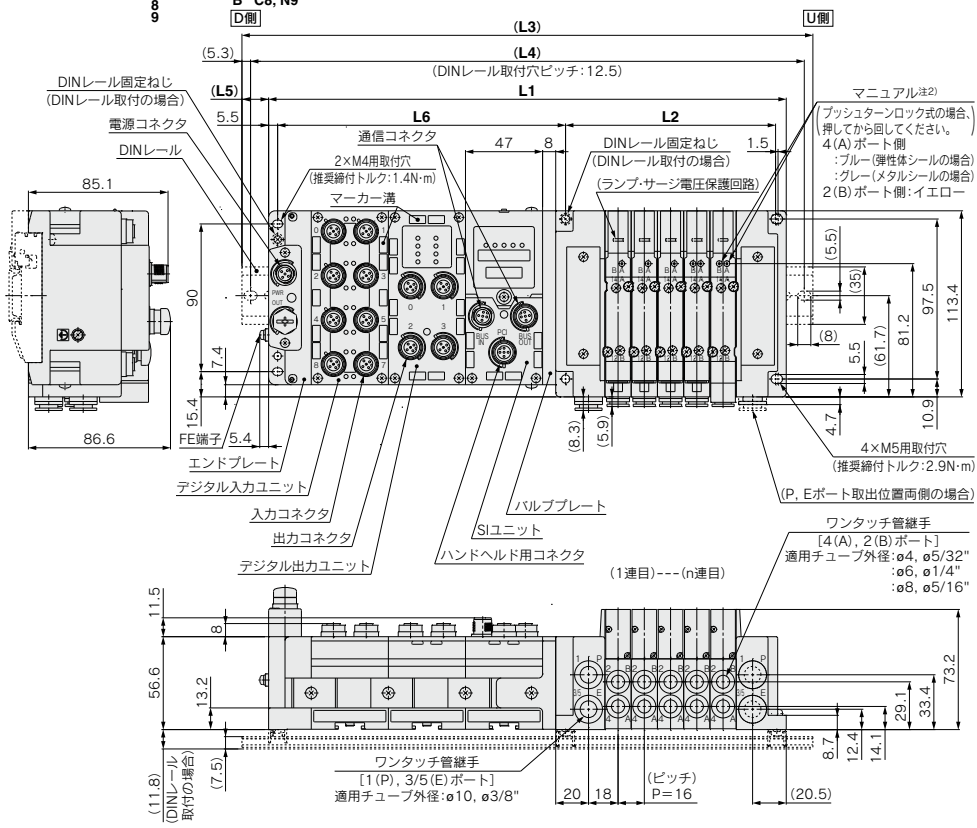

L1=16×n1+141.5+47×n2
L2=16×n1+48
L4=L3−10.5
L5=(L3−L1)/2
L6=47×n2+81.5

n1:バルブ連数
n2:I/Oユニット連数

注1) 本図は"SS5Y5-10S6Q22-05D-C8"の場合を示します。
注2) 外部パイロット、サイレンサ、エルボ管継手、スライド形ロック式マニュアルの寸法図はP.329をご参照ください。
注3) A, Bポート上配管の寸法図はP.334をご参照ください。

L3:DINレール全長

バルブ連数(n1) / I/Oユニット連数(n2)	2	3	4	5	6	7	8	9	10	11	12	13	14	15	16	17	18	19	20	21	22	23	24
0	198	223	235.5	248	273	285.5	298	310.5	335.5	348	360.5	373	398	410.5	423	448	460.5	473	485.5	510.5	523	535.5	560.5
1	248	260.5	285.5	298	310.5	335.5	348	360.5	373	398	410.5	423	448	460.5	473	485.5	510.5	523	535.5	548	573	585.5	598
2	298	310.5	323	348	360.5	373	398	410.5	423	435.5	460.5	473	485.5	510.5	523	535.5	548	573	585.5	598	623	635.5	648
3	348	360.5	373	398	410.5	423	435.5	460.5	473	485.5	498	523	535.5	548	573	585.5	598	610.5	635.5	648	660.5	685.5	698
4	385.5	410.5	423	435.5	460.5	473	485.5	498	523	535.5	548	573	585.5	598	610.5	635.5	648	660.5	673	698	710.5	723	748
5	435.5	448	473	485.5	498	523	535.5	548	560.5	585.5	598	610.5	635.5	648	660.5	673	698	710.5	723	748	760.5	773	785.5
6	485.5	498	523	535.5	548	560.5	585.5	598	610.5	623	648	660.5	673	698	710.5	723	735.5	760.5	773	785.5	810.5	823	835.5
7	535.5	548	560.5	585.5	598	610.5	623	648	660.5	673	698	710.5	723	735.5	760.5	773	785.5	798	823	835.5	848	873	885.5
8	573	598	610.5	623	648	660.5	673	685.5	710.5	723	735.5	760.5	773	785.5	798	823	835.5	848	873	885.5	898	910.5	935.5
9	623	648	660.5	673	685.5	710.5	723	735.5	748	773	785.5	798	823	835.5	848	860.5	885.5	898	910.5	935.5	948	960.5	973

プラグイン
コネクタ接続ベース

10型 横配管形
EX600対応(7/8インチコネクタ)

外形寸法図／SY5000シリーズ

SS5Y5-10S6□$^{3}_{5}$□-連数 $^{U}_{B}$- $^{C4, N3}_{C6, N7}$(D)
$^{C8, N9}$

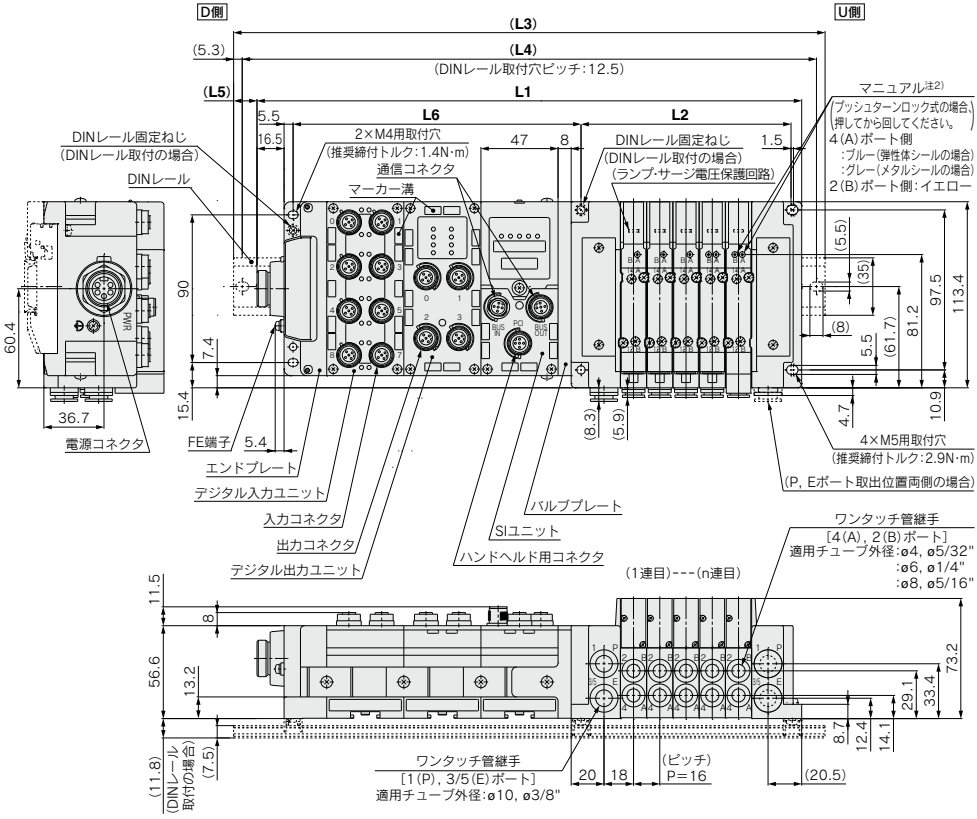

L1=16×n1+158+47×n2
L2=16×n1+48
L4=L3−10.5
L5=(L3−L1)/2
L6=47×n2+81.5

n1:バルブ連数
n2:I/Oユニット連数

注1) 本図は"SS5Y5-10S6Q32-05D-C8"の場合を示します。
注2) 外部パイロット、サイレンサ、エルボ管継手、スライド形ロック式マニュアルの寸法図はP.329をご参照ください。
注3) A, Bポート上配管の寸法図はP.334をご参照ください。

L3:DINレール全長

バルブ連数(n1) / I/Oユニット連数(n2)	2	3	4	5	6	7	8	9	10	11	12	13	14	15	16	17	18	19	20	21	22	23	24
0	223	235.5	248	273	285.5	298	310.5	335.5	348	360.5	385.5	398	410.5	423	448	460.5	473	485.5	510.5	523	535.5	560.5	573
1	260.5	285.5	298	310.5	335.5	348	360.5	373	398	410.5	423	448	460.5	473	485.5	510.5	523	535.5	560.5	573	585.5	598	623
2	310.5	335.5	348	360.5	373	398	410.5	423	435.5	460.5	473	485.5	510.5	523	535.5	548	573	585.5	598	623	635.5	648	660.5
3	360.5	373	398	410.5	423	435.5	460.5	473	485.5	510.5	523	535.5	548	573	585.5	598	610.5	635.5	648	660.5	685.5	698	710.5
4	410.5	423	435.5	460.5	473	485.5	498	523	535.5	548	573	585.5	598	610.5	635.5	648	660.5	685.5	698	710.5	723	748	760.5
5	460.5	473	485.5	498	523	535.5	548	560.5	585.5	598	610.5	635.5	648	660.5	673	698	710.5	723	748	760.5	773	785.5	810.5
6	498	523	535.5	548	560.5	585.5	598	610.5	635.5	648	660.5	673	698	710.5	723	735.5	760.5	773	785.5	810.5	823	835.5	848
7	548	560.5	585.5	598	610.5	623	648	660.5	673	698	710.5	723	735.5	760.5	773	785.5	810.5	823	835.5	848	873	885.5	898
8	598	610.5	623	648	660.5	673	685.5	710.5	723	735.5	760.5	773	785.5	798	823	835.5	848	873	885.5	898	910.5	935.5	948
9	648	660.5	673	685.5	710.5	723	735.5	760.5	773	785.5	798	823	835.5	848	860.5	885.5	898	910.5	935.5	948	960.5	973	—

外形寸法図／SY7000シリーズ

SS5Y7-10S6□ 2/4/6/7/8/9 □-連数 U/D/B - C6, N7 / C8, N9 / C10, N11 / C12 (D)

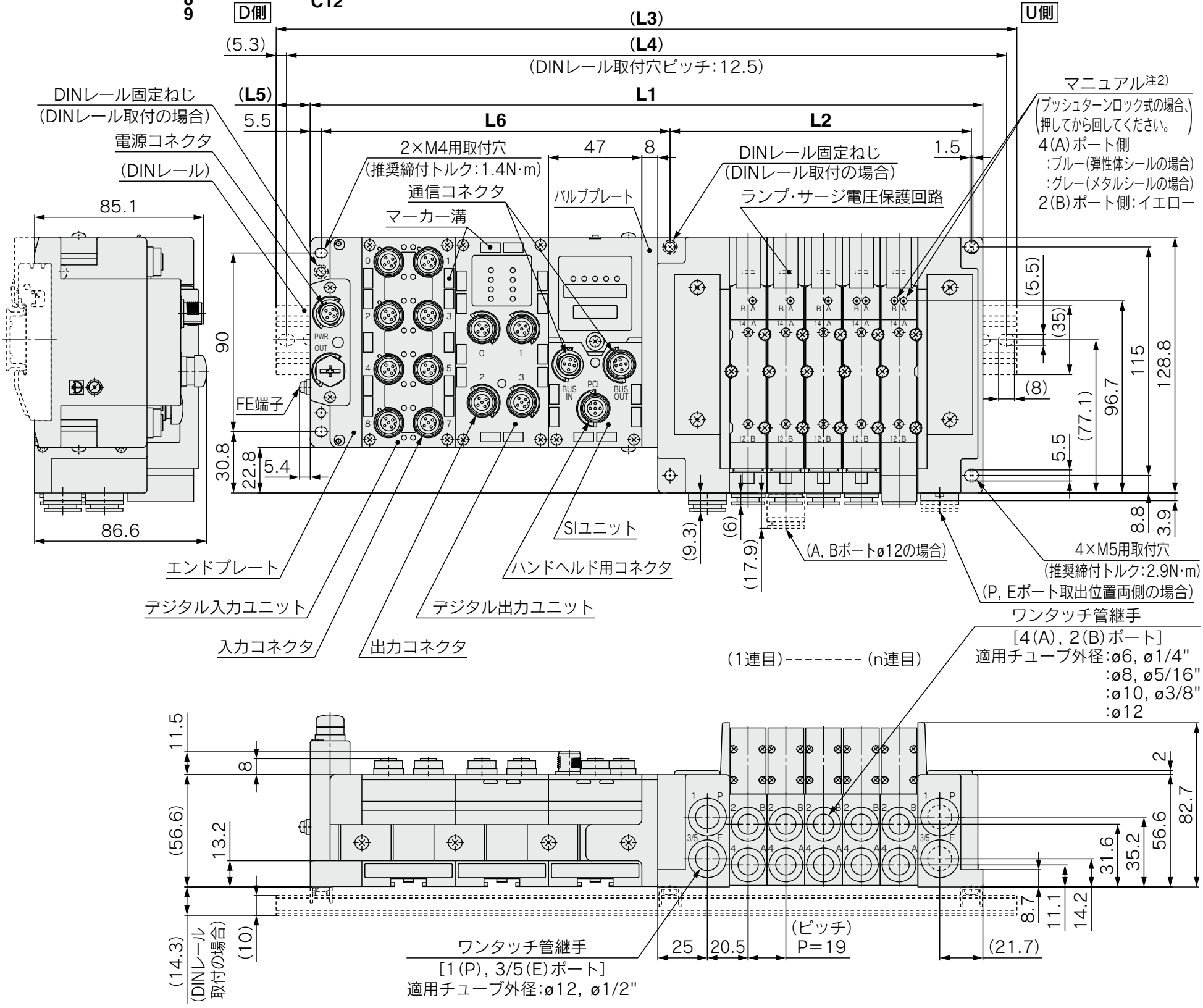

L1=19×n1+149.7+47×n2
L2=19×n1+56
L3=DINレール寸法
L4=L3−10.5
L5=(L3−L1)/2
L6=47×n2+81.7

n1:バルブ連数
n2:I/Oユニット連数

注1) 本図は"SS5Y7-10S6Q22-05D-C10"の場合を示します。
注2) 外部パイロット、サイレンサ、エルボ管継手、スライド形ロック式マニュアルの寸法図はP.330をご参照ください。
注3) A, Bポート上配管の寸法図はP.335をご参照ください。

L3:DINレール全長

I/Oユニット連数(n2) \ バルブ連数(n1)	2	3	4	5	6	7	8	9	10	11	12	13	14	15	16	17	18	19	20	21	22	23	24
0	223	235.5	260.5	273	298	310.5	335.5	348	373	385.5	410.5	423	448	460.5	485.5	498	523	535.5	560.5	573	598	610.5	635.5
1	260.5	285.5	298	323	335.5	360.5	373	398	410.5	435.5	448	473	498	510.5	535.5	548	573	585.5	610.5	623	648	660.5	685.5
2	310.5	335.5	348	373	385.5	410.5	423	448	460.5	485.5	498	523	535.5	560.5	573	598	610.5	635.5	648	673	685.5	710.5	723
3	360.5	373	398	410.5	435.5	448	473	485.5	510.5	523	548	573	585.5	610.5	623	648	660.5	685.5	698	723	735.5	760.5	773
4	410.5	423	448	460.5	485.5	498	523	535.5	560.5	573	598	610.5	635.5	648	673	685.5	710.5	723	748	760.5	785.5	798	823
5	448	473	485.5	510.5	523	548	560.5	585.5	598	623	648	660.5	685.5	698	723	735.5	760.5	773	798	810.5	835.5	848	873
6	498	523	535.5	560.5	573	598	610.5	635.5	648	673	685.5	710.5	723	748	760.5	785.5	798	823	835.5	860.5	873	898	923
7	548	560.5	585.5	598	623	635.5	660.5	673	698	723	735.5	760.5	773	798	810.5	835.5	848	873	885.5	910.5	923	948	960.5
8	598	610.5	635.5	648	673	685.5	710.5	723	748	760.5	785.5	798	823	835.5	860.5	873	898	910.5	935.5	948	973	—	—
9	635.5	660.5	673	698	710.5	735.5	748	773	798	810.5	835.5	848	873	885.5	910.5	923	948	960.5	985.5	—	—	—	—

プラグイン
コネクタ接続ベース

10型 横配管形
EX600対応(7/8インチコネクタ)

外形寸法図／SY7000シリーズ

SS5Y7-10S6□$^{3}_{5}$□-連数$^{U}_{B}$-$^{C6, N7}_{C8, N9}$ $^{C10, N11}_{C12}$(D)

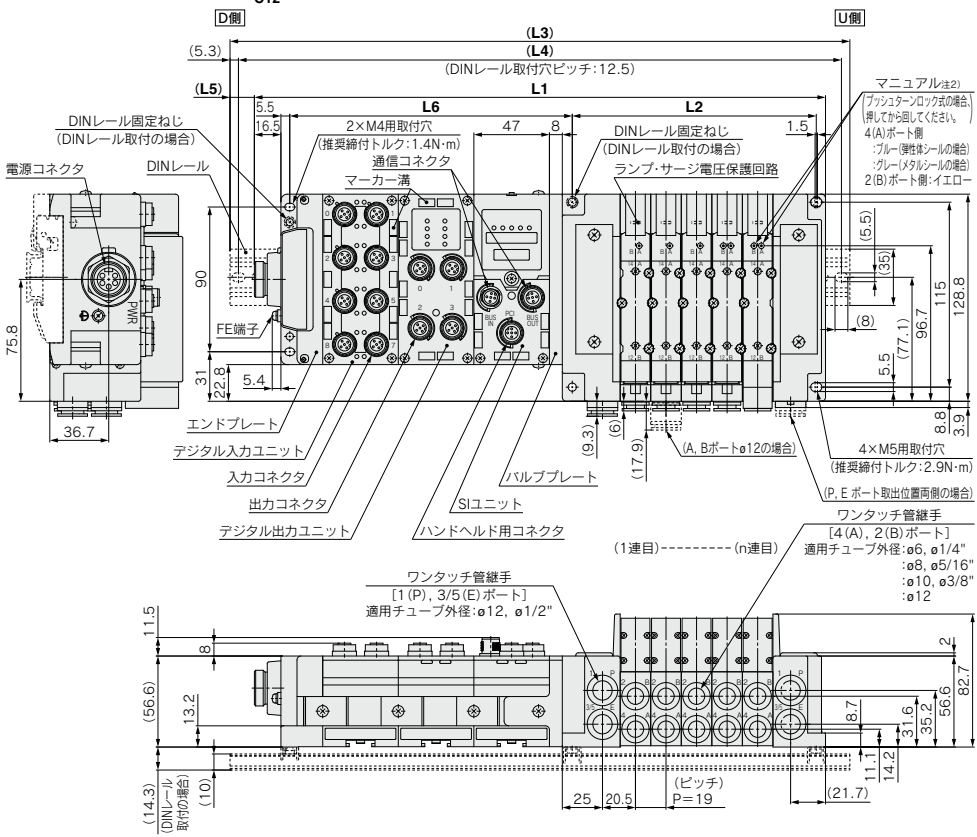

L1=19×n1+166.2+47×n2
L2=19×n1+56
L4=L3−10.5
L5=(L3−L1)/2
L6=47×n2+81.7

n1:バルブ連数
n2:I/Oユニット連数

注1) 本図は"SS5Y7-10S6Q32-05D-C10"の場合を示します。
注2) 外部パイロット、サイレンサ、エルボ管継手、スライド形ロック式マニュアルの寸法図はP.330をご参照ください。
注3) A, Bポート上配管の寸法図はP.335をご参照ください。

L3:DINレール全長

バルブ連数(n1) / I/Oユニット連数(n2)	2	3	4	5	6	7	8	9	10	11	12	13	14	15	16	17	18	19	20	21	22	23	24
0	235.5	248	273	285.5	310.5	323	348	360.5	385.5	410.5	423	448	460.5	485.5	498	523	535.5	560.5	573	598	610.5	635.5	648
1	285.5	298	323	335.5	360.5	373	398	410.5	435.5	448	473	485.5	510.5	523	548	560.5	585.5	598	623	635.5	660.5	685.5	698
2	323	348	360.5	385.5	398	423	435.5	460.5	485.5	498	523	535.5	560.5	573	598	610.5	635.5	648	673	685.5	710.5	723	748
3	373	398	410.5	435.5	448	473	485.5	510.5	523	548	560.5	585.5	598	623	635.5	660.5	673	698	710.5	735.5	760.5	773	798
4	423	435.5	460.5	473	498	510.5	535.5	560.5	573	598	610.5	635.5	648	673	685.5	710.5	723	748	760.5	785.5	798	823	835.5
5	473	485.5	510.5	523	548	560.5	585.5	598	623	635.5	660.5	673	698	710.5	735.5	748	773	785.5	810.5	835.5	848	873	885.5
6	510.5	535.5	548	573	585.5	610.5	635.5	648	673	685.5	710.5	723	748	760.5	785.5	798	823	835.5	860.5	873	898	910.5	935.5
7	560.5	585.5	598	623	635.5	660.5	673	698	710.5	735.5	748	773	785.5	810.5	823	848	860.5	885.5	910.5	923	948	960.5	985.5
8	610.5	623	648	660.5	685.5	710.5	723	748	760.5	785.5	798	823	835.5	860.5	873	898	910.5	935.5	948	973	985.5	—	—
9	660.5	673	698	710.5	735.5	748	773	785.5	810.5	823	848	860.5	885.5	898	923	935.5	960.5	985.5	—	—	—	—	—

プラグイン コネクタ接続ベース

EX600シリーズ対応

12型
上配管形

SY3000/5000/7000 Series

RoHS

マニホールド型式表示方法

SS5Y 3 – 12S6 Q □ 2 – 05 U – □ □
❶ ❷ ❸ ❹ ❺ ❻ ❼ ❽

12型上配管形の寸法図は
P.333～335をご参照ください。

❶ シリーズ

3	SY3000
5	SY5000
7	SY7000

❷ SIユニット仕様

0	SIユニットなし
Q	DeviceNet™(バージョンA)
N	PROFIBUS DP(バージョンA)
V	CC-Link
ZE	EtherNet/IP™(1ポート)
EA	EtherNet/IP™(2ポート)
D	EtherCAT
F	PROFINET
WE	EtherNet/IP™対応無線ベース注3)
WF	PROFINET対応無線ベース注3)
WS	無線リモート注3)

注1) SIユニットなしの場合はI/Oユニットの取付けはできません。
注2) SIユニットなしの場合はマニホールドとSIユニットを連結するバルブプレートは同梱されますが、取付けられておりませんので、取付方法はEX600シリーズ(P.843)をご参照ください。
注3) 無線システムは各国国内法規、電波法取得国のみで使用可能です。

❸ SIユニット出力極性、エンドプレート仕様(品番)

SIユニット出力極性	M12電源コネクタBコード(EX600-ED2)	7/8インチ電源コネクタ(EX600-ED3)	M12電源コネクタIN/OUT,Aコード PIN配列1(EX600-ED4)	M12電源コネクタIN/OUT,Aコード PIN配列2(EX600-ED5)
SIユニットなし	無記号			
SIユニット プラスコモン	**2**	**3**	**6**	**8**
SIユニット マイナスコモン	**4**	**5**	**7**	**9**

注1) SIユニットなしの場合は、無記号になります。
注2) バルブのコモン仕様と一致していることをご確認ください。

❹ I/Oユニット連数

無記号	なし
1	1連
⋮	⋮
9	9連

注1) SIユニットなしの場合は、無記号になります。
注2) SIユニットはI/Oユニット連数に含みません。
注3) I/Oユニットを選定された場合はSIユニットと分割されて出荷されますので、お客様にて組付けいただくこととなります。取付方法は添付されます取扱説明書をご参照ください。

❺ バルブ連数

記号	連数	備考
02	2連	ダブル配線仕様注1)
⋮	⋮	
16	16連	
02	2連	配列指定注2)(ソレノイドの数32まで対応可能)
⋮	⋮	
24	24連	

注1) ダブル配線仕様:マニホールド全ての連数で2位置シングル・ダブル・3位置・4位置バルブが使用できます。
2位置シングルを使用すると制御信号に空番ができます。
信号に空番を作りたくない場合は配列指定で発注してください。
注2) 配列指定:配線仕様をマニホールド仕様書にてご指示ください。
(シングル配線を指示した場所には2位置ダブル・3位置・4位置バルブは使用できなくなりますのでご注意ください。)
注3) ブランキングプレートAss'yの数も含みます。

❻ P, Eポート取出位置、給排気ブロックAss'y仕様

P, Eポート取出位置	内部パイロット仕様	内部パイロット仕様・サイレンサ内蔵	外部パイロット仕様
U側(2～10連)	**U**	**C**注)	**G**
D側(2～10連)	**D**	**E**注)	**H**
両側(2～24連)	**B**	—	**J**

※サイレンサ内蔵タイプはP,Eポート取出位置U,Dのみです。また、3/5(E)ポートはプラグされます。なお、サイレンサ吹出口はP,Eポート取出位置の反対側になります。(例:P,Eポート取出位置Dの場合、サイレンサ吹出口はU側)
※サイレンサ内蔵タイプを使用する場合はエア吹出口に直接水などがかからないように注意してください。
注) 給排気ブロックAss'y仕様 サイレンサ内蔵タイプはPポート取出位置の指示になります。

❼ P, Eポート管接続口径(ワンタッチ管継手)

記号	SY3000	SY5000	SY7000
無記号	ø8	ø10	ø12
N	ø5/16"	ø3/8"	ø1/2"



※Nの場合インチサイズになります。

❽ 取付方法

無記号	直接取付	
D	DINレール取付(DINレール付)	
D0	DINレール取付(DINレールなし)	
D3	3連用	標準長さより長いレールを指定してください。
⋮	⋮	
D24	24連用	

注1) SIユニットなしでDINレール取付が必要な場合は、D0を選定し、DINレール長さは寸法図のL3を参照し別途手配ください。(DINレール品番はP.372をご参照ください。)
注2) DINレール取付タイプのマニホールドの固定につきましてはP.394をご参照ください。

EX600一体型(入出力対応)シリアル伝送システムの詳細につきましては、P.815～843および「取扱説明書」、搭載するSIユニット等の品番につきましてはP.360、361をご参照ください。(選択するI/Oユニットによっては IP40仕様になります。)取扱説明書はSMCホームページからダウンロードください。http://www.smcworld.com

マニホールドアセンブリの表示方法(手配例)

表示例(SS5Y3-12S6□-□の場合)

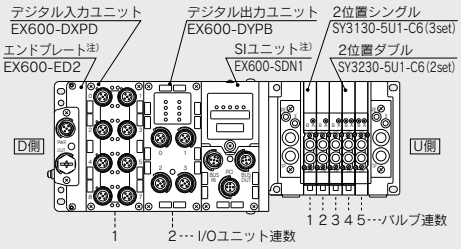

SS5Y3-12S6Q42-05B……1set(12型5連マニホールドベース品番)
＊SY3130-5U1-C6 ……3set(2位置シングル品番)
＊SY3230-5U1-C6 ……2set(2位置ダブル品番)
＊EX600-DXPD……1set I/Oユニット品番(1連目)
＊EX600-DYPB……1set I/Oユニット品番(2連目)
＊印は組込み記号です。
＊印を搭載するバルブ等の品番の初めに付けてください。

・バルブ連数はD側から1連目となります。
・マニホールド品番の下に、搭載するバルブ、次にI/Oユニットを図に示す1連目より順番に併記してください。
なお、品番併記が複雑になる場合には、マニホールド仕様書に指示してください。
注) SIユニット品番およびエンドプレート品番は併記しないでください。

バルブ型式表示方法(取付ねじ付)

バルブ仕様につきましてはP.136をご参照ください。

SY 3 1 3 0 □ □ □ □ – 5 □ □ 1 – C6 □ – □

❶ ❷ ❸ ❹ ❺ ❻ ❼ ❽ ❾ ❿ ⓫ ⓬ ⓭

❸ 上配管形

❶ シリーズ

3	SY3000
5	SY5000
7	SY7000

❷ 切換方式

1	2位置	シングル
2		ダブル
3	3位置	クローズドセンタ
4		エキゾーストセンタ
5		プレッシャセンタ
A※	4位置デュアル3ポート	N.C./N.C.
B※		N.O./N.O.
C※		N.C./N.O.

※4位置デュアル3ポート弁は弾性体シールのみです。

❸ シール方式

0	弾性体シール
1	メタルシール

❹ パイロット仕様

無記号	内部パイロット
R	外部パイロット

❺ 背圧防止弁

無記号	なし
H	内蔵

※弾性体シールのみです。メタルシールで背圧防止弁が必要な場合はマニホールド装着タイプがあります。手配例はP.379をご参照ください。ただし、バルブ内蔵タイプとマニホールド装着タイプの同時使用は流量が低下しますので推奨しません。
※3位置およびSY7000にはバルブ内蔵タイプの背圧防止弁はありません。

❻ パイロット弁オプション

無記号	標準(0.7MPa)
B	高速応答(0.7MPa)
K※	高圧(1.0MPa)

※高圧タイプはメタルシールのみです。

❼ コイル仕様

無記号	標準
T	節電回路付(長期連続通電タイプ)

※バルブを長期連続通電で使用する場合は、必ず節電回路付を選択してください。
※節電回路付を選択した場合、通電時間にご注意ください。詳しくはP.391をご参照ください。

❽ 定格電圧

5	DC24V

❾ ランプ・サージ電圧保護回路およびコモン仕様

記号	ランプ付	サージ電圧保護回路	コモン仕様
R	—	●	無極性
U	●		
S	—		プラスコモン
Z	●		
NS	—		マイナスコモン
NZ	●		

※SIユニット出力極性がプラスコモンの場合、バルブはR,U,S,Zを選択してください。
SIユニット出力極性がマイナスコモンの場合、バルブはR,U,NS,NZを選択してください。
※節電回路付の場合、"Z, NZ"タイプになります。

❿ マニュアル

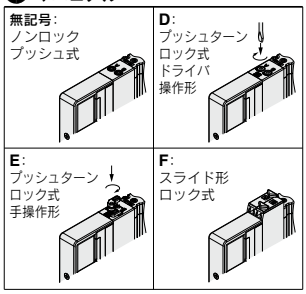

※安全スライドロックマニュアル付につきましてはP.154をご参照ください。

⓫ A, Bポート管接続口径

ねじ配管

記号	管接続口径	適用シリーズ
M5	M5×0.8	SY3000
01	1/8	SY5000
02	1/4	SY7000

ワンタッチ管継手(ミリサイズ)

記号	A, Bポート	SY3000	SY5000	SY7000
C2	ø2	●	—	—
C3	ø3.2	●	—	—
C4	ø4	●	●	—
C6	ø6	●	●	●
C8	ø8	—	●	●
C10	ø10	—	—	●
C12	ø12	—	—	●

ワンタッチ管継手(インチサイズ)

記号	A, Bポート	SY3000	SY5000	SY7000
N1	ø1/8"	●	—	—
N3	ø5/32"	●	●	—
N7	ø1/4"	●	●	●
N9	ø5/16"	—	●	●
N11	ø3/8"	—	—	●

⓬ ねじの種類

無記号	Rc
F	G
N	NPT
T	NPTF

※M5の場合は無記号のみです。

⓭ 取付ねじ種類

無記号	プラマイなべ小ねじ
B	六角穴付ボルト
K	プラマイなべ小ねじ(ねじ脱落防止タイプ)
H	六角穴付ボルト(ねじ脱落防止タイプ)

※"K, H"はメンテナンス時などにバルブを取外した際、取付ねじがバルブから脱落しにくいように、バルブのボディカバーに脱落防止構造を施しています。
※**バルブを単体で発注する場合にはベースガスケットは付属していません。**
ベースガスケットはマニホールド側に付属しているため、メンテナンスでベースガスケットが必要な場合は別途手配してください。
ベースガスケット、取付ねじ品番はP.367をご参照ください。
※単独SUP.,EXH.スペーサAss'yおよびスペーサ形減圧弁を使用する箇所には"B, H"は選択できません。

10型
横配管形
11型
裏配管形

プラグイン コネクタ接続ベース

EX245シリーズ

SY3000/5000 Series

CE RoHS

マニホールド型式表示方法

横配管形／裏配管形 **SS5Y 3 – 10 S AAN □ □ – 05 D □ – C6**
❶ ❷ ❸ ❹ ❺ ❻ ❼ ❽ ❾

11型裏配管形の寸法図はP.295-4(SY5000)をご参照ください。

マニホールド取付方法は直接取付のみになります。

❶シリーズ

3	SY3000
5	SY5000

❷型式

10	横配管形
11※	裏配管形

※11型はSY5000のみ。

❸SIユニット仕様

記号(出力極性) マイナスコモン(PNP)	プロトコル	通信コネクタ	通信コネクタ仕様
0	SIユニットなし		
AAN	PROFINET	プッシュ/プル(SCRJ):2個	プッシュ/プル(24V):2個
ABN		プッシュ/プル(RJ45):2個	プッシュ/プル(24V):2個
ACN		M12:2個	7/8インチ:2個

※SIユニットのバルブ用出力極性は、マイナスコモン(PNP)です。

❹入出力モジュールの有無

無記号	入出力モジュールなし
Y	入出力モジュール付

❺入出力モジュールの数

無記号	入出力モジュールなし(SIユニットなしの場合)
1	1連
⋮	⋮
8	8連

❻バルブ連数(SIユニット出力点数32の場合)

記号	連数	備考
02	2連	ダブル配線仕様注1)
⋮	⋮	
16	16連	
02	2連	配列指定注2)(ソレノイドの数32まで対応可能。)
⋮	⋮	
24	24連	

注1) ダブル配線仕様:マニホールドすべての連数で2位置シングル・ダブル・3位置・4位置バルブが使用できます。2位置シングルを使用すると制御信号に空番ができます。信号に空番を作りたくない場合は配列指定で発注してください。
注2) 配列指定:配線仕様をマニホールド仕様書でご指示ください。(シングル配線を指示した場所には2位置ダブル・3位置・4位置バルブは使用できなくなりますのでご注意ください。)
注3) ブランキングプレートAss'yの数も含みます。

❼P,Eポート取出位置

U	U側(2～10連)
D	D側(2～10連)
B	両側(2～24連)

❽給排気ブロックAss'y仕様

無記号	内部パイロット仕様
S	内部パイロット仕様・サイレンサ内蔵
R	外部パイロット仕様

※サイレンサ内蔵の場合、3/5(E)ポートはプラグされます。
※サイレンサ内蔵タイプを使用する場合はエア吹出口に直接水などがかからないように注意してください。

❾A, Bポート管接続口径(ミリ)

記号	A,Bポート		10(横配管)シリーズ SY3000	10(横配管)シリーズ SY5000	11(裏配管)シリーズ SY5000
C2	ストレート	ø2	●	—	—
C3		ø3.2	●	—	—
C4		ø4	●	●	●
C6		ø6	●	●	●
C8		ø8	—	●	●
CM※		ストレート口径混合	●	●	●
L4	注)エルボ 上向き	ø4	●	●	—
L6		ø6	●	●	—
L8		ø8	—	●	—
B4	注)エルボ 下向き	ø4	●	●	—
B6		ø6	●	●	—
B8		ø8	—	●	—
LM	エルボ	エルボ口径混合(上向き,下向き混合も含む)	●	●	—
P, Eポート接続口径(ワンタッチ管継手)			ø8	ø10	ø10





A , Bポート管接続口径(インチ)

記号	A,Bポート		10(横配管)シリーズ SY3000	10(横配管)シリーズ SY5000	11(裏配管)シリーズ SY5000
N1	ストレート	ø1/8"	●	—	—
N3		ø5/32"	●	●	●
N7		ø1/4"	●	●	●
N9		ø5/16"	—	●	●
CM※		ストレート口径混合	●	●	●
LN3	注)エルボ 上向き	ø5/32"	●	—	—
LN7		ø1/4"	●	●	—
LN9		ø5/16"	—	●	—
BN3	注)エルボ 下向き	ø5/32"	●	—	—
BN7		ø1/4"	●	●	—
BN9		ø5/16"	—	●	—
LM	エルボ	エルボ口径混合(上向き,下向き混合も含む)	●	●	—
P, Eポート接続口径(ワンタッチ管継手)			ø5/16"	ø3/8"	ø3/8"

注) オプションの各スペーサAss'y(P.373～375)を取付ける場合、オプション本体または配管と干渉するので下向きを選択ください。
※A, Bポート口径混合の場合はマニホールド仕様書で別途ご指示ください。

EX245一体型(入出力対応)シリアル伝送システムの詳細につきましては、P.133-1～133-15および「取扱説明書」、搭載するSIユニット等の品番につきましてはP.361-1、361-2をご参照ください。取扱説明書はSMCホームページからダウンロードください。https://www.smcworld.com

マニホールドアセンブリの表示方法(手配例)

表示例(SS5Y3-10SAAN-□の場合)

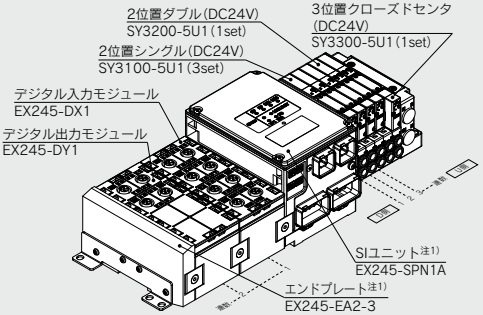

SS5Y3-10SAANY2-05D-C6‥1set(10型5連マニホールドベース品番)
＊SY3100-5U1‥‥‥‥‥‥‥‥‥‥3set(2位置シングル品番)
＊SY3200-5U1‥‥‥‥‥‥‥‥‥‥1set(2位置ダブル品番)
＊SY3300-5U1‥‥‥‥‥‥‥‥‥‥1set(3位置クローズドセンタ品番)
＊EX245-DX1‥‥‥‥‥‥‥‥‥‥1set　I/Oモジュール品番
＊EX245-DY1‥‥‥‥‥‥‥‥‥‥1set　I/Oモジュール品番
＊印は組込み記号です。
＊印を搭載するバルブ等の品番の初めに付けてください。

・バルブ連数はD側から1連目となります。
・I/Oモジュール連数はSIユニット側から1連目となります。
・マニホールド品番の下に、搭載するバルブ、次にI/Oモジュールを図に示す1連目より順番に併記してください。なお、品番併記が複雑になる場合には、マニホールド仕様書に指示してください。

注1) SIユニット品番およびエンドプレート品番は併記しないでください。
注2) 上配管形のバルブを搭載する場合には、P.295よりご選定ください。その際、ベース側のA, Bポートにも出力されますのでご注意ください。ベース側のA, Bポートにプラグ等が必要な場合は、マニホールド仕様書にてご指示ください。

バルブ型式表示方法(取付ねじ付)

バルブ仕様につきましてはP.136をご参照ください。

SY 3 1 0 0 □ □ □ □ – 5 □ □ 1 – □
❶ ❷ ❸ ❹ ❺ ❻ ❼ ❽ ❾ ❿ ⓫
●ベース配管形

❶ シリーズ

3	SY3000
5	SY5000

❷ 切換方式

1	2位置	シングル
2		ダブル
3	3位置	クローズドセンタ
4		エキゾーストセンタ
5		プレッシャセンタ
A※	4位置デュアル3ポート	N.C./N.C.
B※		N.O./N.O.
C※		N.C./N.O.

※4位置デュアル3ポート弁は弾性体シールのみです。

❸ シール方式

0	弾性体シール
1	メタルシール

❹ パイロット仕様

無記号	内部パイロット
R	外部パイロット

❺ 背圧防止弁(バルブ内蔵タイプ)

無記号	なし
H	内蔵

※弾性体シールのみです。メタルシールで背圧防止弁が必要な場合はマニホールド装着タイプがあります。手配例はP.379をご参照ください。ただし、バルブ内蔵タイプとマニホールド装着タイプの同時使用は流量が低下しますので推奨しません。
※3位置にはバルブ内蔵タイプの背圧防止弁はありません。

❻ パイロット弁オプション

無記号	標準(0.7MPa)
B	高速応答(0.7MPa)
K※	高圧(1.0MPa)

※高圧タイプはメタルシールのみです。

❼ コイル仕様

無記号	標準
T	節電回路付(長期連続通電タイプ)

※バルブを長期連続通電で使用する場合は、必ず節電回路付を選択してください。
※節電回路付を選択した場合、通電時間にご注意ください。詳しくはP.391をご参照ください。

❽ 定格電圧

5	DC24V

❾ ランプ・サージ電圧保護回路およびコモン仕様

記号	ランプ付	サージ電圧保護回路	コモン仕様
R	—	●	無極性
U	●		
NS	—		マイナスコモン
NZ	●		

※"R, U"は全てのSIユニットに使用できます。
※節電回路付の場合は"NZ"のみです。

❿ マニュアル

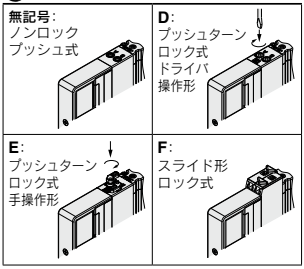

※安全スライドロックマニュアル付につきましてはP.154をご参照ください。

⓫ 取付ねじ種類

無記号	プラマイなべ小ねじ
B	六角穴付ボルト
K	プラマイなべ小ねじ(ねじ脱落防止タイプ)
H	六角穴付ボルト(ねじ脱落防止タイプ)

※"K, H"はメンテナンス時などにバルブを取外した際、取付ねじがバルブから脱落しにくいように、バルブのボディカバーに脱落防止構造を施しています。
※**バルブを単体で発注する場合にはベースガスケットは付属していません。**
ベースガスケットはマニホールド側に付属しているため、メンテナンスでベースガスケットが必要な場合は別途手配してください。
ベースガスケット、取付ねじ品番はP.367をご参照ください。
※単独SUP., EXH.スペーサAss'y、スペーサ形減圧弁および残圧排気弁付パーフェクトスペーサAss'yを使用する箇所には"B, H"は選択できません。

Protective class
class Ⅲ (Mark:⊖)

プラグイン
コネクタ接続ベース

10型 横配管形
EX245対応

外形寸法図／**SY3000**シリーズ

SS5Y3-10SA□-連数 U/B- C2,N1 C3,N3 C4,N7 C6,CM

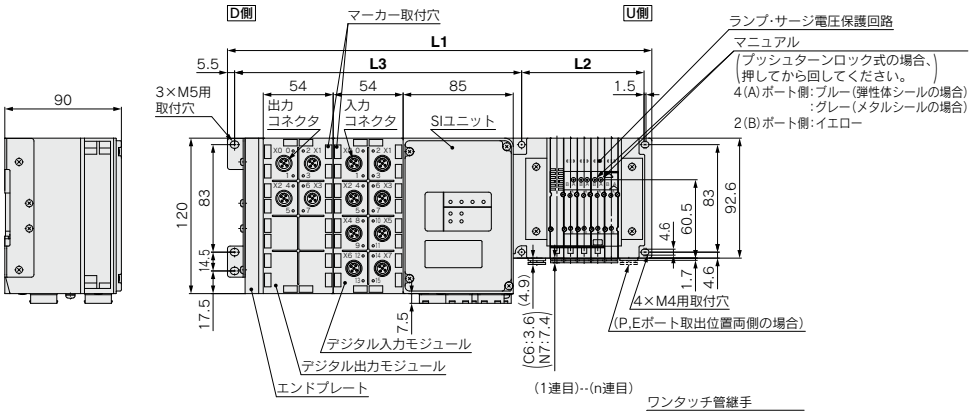

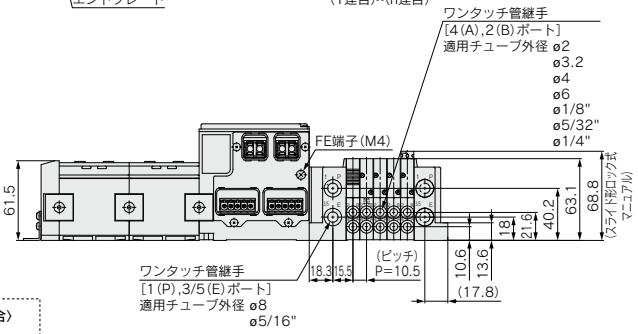

〈SS5Y3-10SACN□□の場合〉

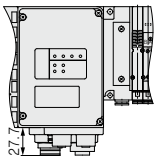

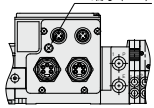

注1) 本図は"SS5Y3-10SAANY2-05D-C6"の場合を示す。
注2) 外部パイロット、サイレンサ、エルボ管継手の寸法図はP.328をご参照ください。
注3) A, Bポートの上配管の寸法図はP.333をご参照ください。

L3=54n2+113.6

寸法表 計算式/L1=10.5n1+167.1 L2=10.5n1+42 ※L1寸法はI/Oモジュールなしの場合。I/Oモジュール1ヶ追加につき54mm加算されます。※n2はI/Oモジュール連数

連数n1	2	3	4	5	6	7	8	9	10	11	12	13	14	15	16	17	18	19	20	21	22	23	24
L1	188.1	198.6	209.1	219.6	230.1	240.6	251.1	261.6	272.1	282.6	293.1	303.6	314.1	324.6	335.1	345.6	356.1	366.6	377.1	387.6	398.1	408.6	419.1
L2	63	73.5	84	94.5	105	115.5	126	136.5	147	157.5	168	178.5	189	199.5	210	220.5	231	241.5	252	262.5	273	283.5	294

10型 横配管形
EX245対応

外形寸法図／SY5000シリーズ

SS5Y5-10SA□-連数 U C4.N3 / D C6.N7 / B C8.N9 / CM

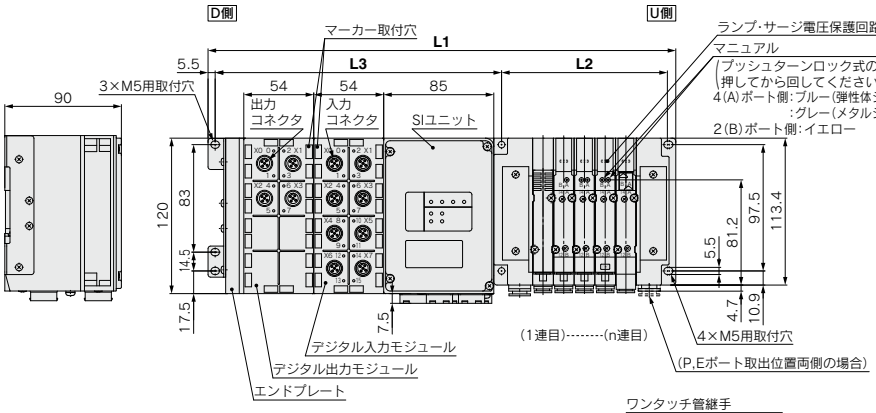

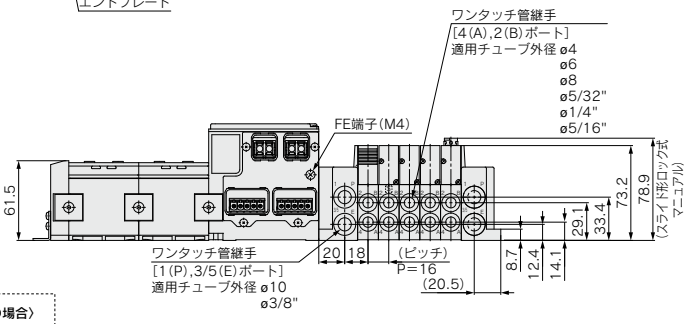

〈SS5Y5-10SACN□□の場合〉

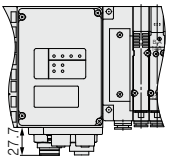

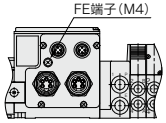

注1) 本図は"SS5Y5-10SAANY2-05D-C8"の場合を示す。
注2) 外部パイロット、サイレンサ、エルボ管継手の寸法図はP.329をご参照ください。
注3) A, Bポートの上配管の寸法図はP.334をご参照ください。

L3=54n2+113.1

寸法表 計算式/L1=16n1+173.1 L2=16n1+48 ※L1寸法はI/Oモジュールなしの場合。I/Oモジュール1ヶ追加につき54mm加算されます。※n2はI/Oモジュール連数

連数n1	2	3	4	5	6	7	8	9	10	11	12	13	14	15	16	17	18	19	20	21	22	23	24
L1	205.1	221.1	237.1	253.1	269.1	285.1	301.1	317.1	333.1	349.1	365.1	381.1	397.1	413.1	429.1	445.1	461.1	477.1	493.1	509.1	525.1	541.1	557.1
L2	80	96	112	128	144	160	176	192	208	224	240	256	272	288	304	320	336	352	368	384	400	416	432

プラグイン コネクタ接続ベース

EX245シリーズ

12型
上配管形

SY3000/5000 Series

CE RoHS

マニホールド型式表示方法

上配管形 **SS5Y 3 – 12S AAN □ □ – 05 D S – N**

❶ ❷ ❸ ❹ ❺ ❻ ❼ ❽

マニホールド取付方法は直接取付のみになります。

12型上配管形の寸法図は P.295-3～295-4を ご参照ください。

❶シリーズ

3	SY3000
5	SY5000

❷SIユニット仕様

記号(出力極性) マイナスコモン(PNP)	プロトコル	通信コネクタ	通信コネクタ仕様
0		SIユニットなし	
AAN	PROFINET	プッシュ/プル(SCRJ):2個	プッシュ/プル(24V):2個
ABN		プッシュ/プル(RJ45):2個	プッシュ/プル(24V):2個
ACN		M12:2個	7/8インチ:2個

※SIユニットのバルブ用出力極性は、マイナスコモン(PNP)です。

❸入出力モジュールの有無

無記号	入出力モジュールなし
Y	入出力モジュール付

❹入出力モジュールの数

無記号	入出力モジュールなし (SIユニットなしの場合)
1	1連
⋮	⋮
8	8連

❺バルブ連数(SIユニット出力点数32の場合)

記号	連数	備考
02	2連	ダブル配線仕様注1)
⋮	⋮	
16	16連	
02	2連	配列指定注2) (ソレノイドの数32まで対応可能。)
⋮	⋮	
24	24連	

注1) ダブル配線仕様:マニホールドすべての連数で2位置シングル・ダブル・3位置・4位置バルブが使用できます。2位置シングルを使用すると制御信号に空番ができます。信号に空番を作りたくない場合は配列指定で発注してください。

注2) 配列指定・配線仕様をマニホールド仕様書でご指示ください。(シングル配線を指示した場所には2位置ダブル・3位置・4位置バルブは使用できなくなりますのでご注意ください。)

注3) ブランキングプレートAss'yの数も含みます。

❻P, Eポート取出位置

U	U側(2～10連)
D	D側(2～10連)
B	両側(2～24連)

❼給排気ブロックAss'y仕様

無記号	内部パイロット仕様
S	内部パイロット仕様・サイレンサ内蔵
R	外部パイロット仕様

※サイレンサ内蔵の場合、3/5(E)ポートはプラグされます。なお、サイレンサ吹出口はP, Eポート取出位置の反対側になります。(例:P, Eポート取出位置Dの場合、サイレンサ吹出口はU側)

※サイレンサ内蔵タイプを使用する場合はエア吹出口に直接水などがかからないように注意してください。

❽P, Eポート管接続口径 (ワンタッチ管継手)

記号	SY3000	SY5000
無記号	ø8	ø10
N	ø5/16"	ø3/8"

EX245一体型(入出力対応)シリアル伝送システムの詳細につきましては、P.133-1～133-15および「取扱説明書」、搭載するSIユニット等の品番につきましてはP.361-1、361-2をご参照ください。取扱説明書はSMCホームページからダウンロードください。
https://www.smcworld.com

マニホールドアセンブリの表示方法(手配例)

表示例(SS5Y3-12SAAN-□の場合)

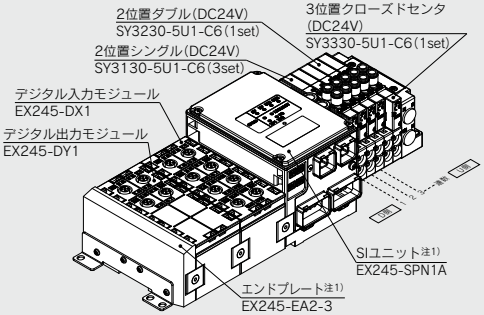

SS5Y3-12SAANY2-05DS-N…1set(12型5連マニホールドベース品番)
＊SY3130-5U1-C6……3set(2位置シングル品番)
＊SY3220-5U1-C6……1set(2位置ダブル品番)
＊SY3330-5U1-C6……1set(3位置クローズドセンタ品番)
＊EX245-DX1……1set I/Oモジュール品番
＊EX245-DY1……1set I/Oモジュール品番
＊印は組込み記号です。
＊印を搭載するバルブ等の品番の初めに付けてください。

・バルブ連数はD側から1連目となります。
・I/Oモジュール連数はSIユニット側から1連目となります。
・マニホールド品番の下に、搭載するバルブ、次にI/Oモジュールを図に示す1連目より順番に併記してください。なお、品番併記が複雑になる場合には、マニホールド仕様書に指示してください。

注1) SIユニット品番およびエンドプレート品番は併記しないでください。
注2) 上配管形のバルブを搭載する場合には、P.295よりご選定ください。その際、ベース側のA, Bポートにも出力されますのでご注意ください。ベース側のA, Bポートにプラグ等が必要な場合は、マニホールド仕様書にてご指示ください。

SMC

バルブ型式表示方法(取付ねじ付)

バルブ仕様につきましてはP.136をご参照ください。

SY 3 1 3 0 □ □ □ □ – 5 □ □ 1 – □

❶ ❷ ❸ ❹ ❺ ❻ ❼ ❽ ❾ ❿ ⓫

● 上配管形

❶ シリーズ

3	SY3000
5	SY5000

❷ 切換方式

1	2位置	シングル
2		ダブル
3	3位置	クローズドセンタ
4		エキゾーストセンタ
5		プレッシャセンタ
A注)	4位置デュアル3ポート弁	N.C./N.C.
B注)		N.O./N.O.
C注)		N.C./N.O.

注) 4位置デュアル3ポート弁の場合は弾性体シールを選んでください。

❸ シール方式

0	弾性体シール
1	メタルシール

❹ パイロット仕様

無記号	内部パイロット
R	外部パイロット

❺ 背圧防止弁

無記号	なし
H注)	内蔵

注) 背圧防止弁内蔵の場合は、弾性体シールを選んでください。メタルシールで背圧防止弁が必要な場合はマニホールド装着タイプがあります。手配例はP.379をご参照ください。ただし、バルブ内蔵タイプとマニホールド装着タイプの同時使用は流量が低下しますので推奨しません。

※3位置の場合、"無記号"を選んでください。

❻ パイロット弁オプション

無記号	標準(0.7MPa)
B	高速応答(0.7MPa)
K注)	高圧(1.0MPa)

注) 高圧タイプの場合はメタルシールを選んでください。

❼ コイル仕様

無記号	標準
T	節電回路付(長期連続通電タイプ)注1)注2)

注1) バルブを長期連続通電で使用する場合は、必ず節電回路付を選択してください。

注2) 節電回路付を選択した場合、通電時間にご注意ください。詳細につきましては、P.391をご参照ください。

❽ 定格電圧

5	DC24V

❾ ランプ・サージ電圧保護回路およびコモン仕様

	ランプ付	サージ電圧保護回路	コモン仕様
R	—	●	無極性
U	●		
NS	—		マイナスコモン
NZ	●		

※節電回路付の場合、"NZ"を選んでください。

❿ マニュアル

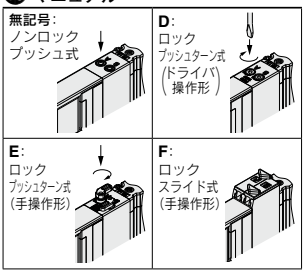

※安全スライドロックマニュアル付につきましてはP.154をご参照ください。

⓫ 取付ねじ種類

無記号	プラマイなべ小ねじ
B	六角穴付ボルト
K	プラマイなべ小ねじ(ねじ脱落防止タイプ)注)
H	六角穴付ボルト(ねじ脱落防止タイプ)注)

注) "K, H"はメンテナンス時などにバルブを取外した際、取付ねじがバルブから脱落しにくいように、バルブのボディカバーに脱落防止構造を施しています。

※**バルブを単体で発注する場合にはベースガスケットは付属していません。**
ベースガスケットはマニホールド側に付属しているため、メンテナンスでベースガスケットが必要な場合は別途手配してください。
ベースガスケット、取付ねじ品番はP.367をご参照ください。

※オプションの単独SUP.,EXH.スペーサAss'y、スペーサ形減圧弁および残圧排気弁付パーフェクトスペーサAss'yを使用する箇所には"無記号""K"を選んでください。

10型
横配管形

11型
裏配管形

プラグイン コネクタ接続ベース

EX250シリーズ対応

SY3000/5000/7000 Series

RoHS

マニホールド型式表示方法

11型裏配管形の寸法図は
P.331(SY5000)、P.332
(SY7000)をご参照ください。

SS5Y 3 – 10 S Q □ □ – 05 U – C6 □
❶ ❷ ❸ ❹ ❺ ❻ ❼ ❽ ❾

❶ シリーズ

3	SY3000
5	SY5000
7	SY7000

❷ 型式

10	横配管形
11	裏配管形※

※SY3000の裏配管形はSY5000のマニホールドベースになります。発注の際はプラグイン混合取付マニホールド(P.336～)をご参照ください。

❹ 入力ブロック連数

無記号	なし
1	1連
⋮	⋮
8	8連

※SIユニットなしの場合は、無記号になります。SIユニット仕様がAS-Interface対応の場合、最大連数に制限があります。

❸ SIユニット仕様

0	SIユニットなし		
Q	DeviceNet™対応(マイナスコモン)		
N	PROFIBUS DP対応(マイナスコモン)		
TA	AS-Interface対応(マイナスコモン)	電源2系統	8in/8out 31SlaveMode
TB			4in/4out 31SlaveMode
TC		電源1系統	8in/8out 31SlaveMode
TD			4in/4out 31SlaveMode
Y	CANopen対応(マイナスコモン)		
ZE	EtherNet/IP™対応(マイナスコモン)		

注1) 使用するバルブのコモン仕様と一致していることをご確認ください。
注2) SIユニットなしの場合は、入力ブロックの取付けはできません。
注3) AS-Interface対応電源1系統仕様のSIユニットから入力ブロックおよびバルブへの供給電流に制限があります。

❺ 入力ブロック仕様

	PNPセンサ入力	NPNセンサ入力
入力ブロックなし	無記号	
M12　2点入力	A	D
M12　4点入力	B	E
M8　4点入力	C	F

※SIユニットなしの場合は、無記号になります。

❻ バルブ連数

記号	連数	備考
02	2連	ダブル配線仕様注1)
⋮	⋮	
16	16連	
02	2連	配列指定注2) (ソレノイドの数32まで対応可能)
⋮	⋮	
24	24連	

注1) ダブル配線仕様:マニホールド全ての連数で2位置シングル・ダブル・3位置・4位置バルブが使用できます。
2位置シングルを使用すると制御信号に空番ができます。
信号に空番を作りたくない場合は配列指定で発注してください。
注2) 配列指定:配線仕様をマニホールド仕様書にてご指示ください。
(シングル配線を指示した場所には2位置ダブル・3位置・4位置バルブは使用できなくなりますのでご注意ください。)
SIユニット仕様がAS-Interface対応の場合、最大ソレノイド数は、下記になりますのでバルブ連数にご注意ください。
・8in/8out仕様:最大8ソレノイド
・4in/4out仕様:最大4ソレノイド
注3) ブランキングプレートAss'yの数も含みます。
注4) SIユニットなし(S0)につきましては、取付ける予定のSIユニットの最大ソレノイド数にご注意ください。また、配列指定がある場合はマニホールド仕様書にてご指示ください。

❼ P, Eポート取出位置、給排気ブロックAss'y仕様

P, Eポート取出位置	内部パイロット仕様	内部パイロット仕様・サイレンサ内蔵	外部パイロット仕様
U側(2～10連)	U	C	G
D側(2～10連)	D	E	H
両側(2～24連)	B	F	J

※サイレンサ内蔵の場合、3/5(E)ポートはプラグされます。
※サイレンサ内蔵タイプを使用する場合はエア吹出口に直接水などがかからないように注意してください。

マニホールドアセンブリの表示方法(手配例)

表示例(SS5Y3-10S□-□の場合)

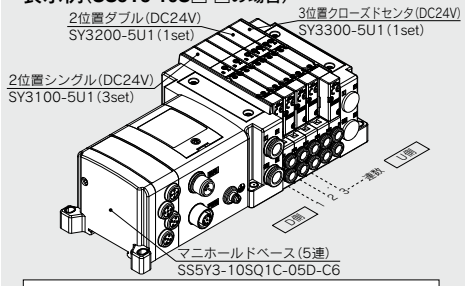

SS5Y3-10SQ1C-05D-C6‥1set(10型5連マニホールドベース品番)
＊SY3100-5U1‥‥‥‥‥‥‥‥‥‥‥3set(2位置シングル品番)
＊SY3200-5U1‥‥‥‥‥‥‥‥‥‥‥1set(2位置ダブル品番)
＊SY3300-5U1‥‥‥‥‥‥‥‥‥‥‥1set(3位置クローズドセンタ品番)
＊印は組込み記号です。
＊印を搭載するバルブ等の品番の初めに付けてください。

・バルブ連数はD側から1連目となります。
・マニホールド品番の下に、搭載するバルブを図に示す1連目より順番に併記してください。なお、配列が複雑になる場合はマニホールド仕様書にてご指示ください。

注) 上配管形のバルブを搭載する場合には、P.303よりご選定ください。
その際、ベース側のA, Bポートにも出力されますのでご注意ください。
ベース側のA, Bポートにプラグ等が必要な場合は、マニホールド仕様書にてご指示ください。

EX250一体型(入出力対応)シリアル伝送システムの詳細につきましては、P.802～814および「取扱説明書」、搭載するSIユニット等の品番につきましてはP.362をご参照ください。
取扱説明書はSMCホームページからダウンロードください。
http://www.smcworld.com

❽ A, Bポート管接続口径(ミリサイズ/ワンタッチ管継手)

記号	A, Bポート		10型 横配管形			11型 裏配管形	
			SY3000	SY5000	SY7000	SY5000	SY7000
C2	ストレート	ø2	●	—	—	—	—
C3		ø3.2	●	—	—	—	—
C4		ø4	●	●	—	●	—
C6		ø6	●	●	●	●	●
C8		ø8	—	●	●	●	●
C10		ø10	—	—	●	—	●
C12		ø12	—	—	●	—	●
CM※		ストレート口径混合	●	●	●	●	●
L4	注)エルボ 上向き	ø4	●	●	—	—	—
L6		ø6	●	●	●	—	—
L8		ø8	—	●	●	—	—
L10		ø10	—	—	●	—	—
L12		ø12	—	—	●	—	—
B4	注)エルボ 下向き	ø4	●	●	—	—	—
B6		ø6	●	●	●	—	—
B8		ø8	—	●	●	—	—
B10		ø10	—	—	●	—	—
B12		ø12	—	—	●	—	—
LM※		エルボ口径混合(上向き、下向き混合も含む)	●	●	●	—	—
P, Eポート接続口径(ワンタッチ管継手)			ø8	ø10	ø12	ø10	ø12

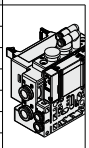
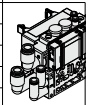
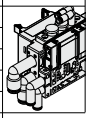

A, Bポート管接続口径(インチサイズ/ワンタッチ管継手)

記号	A, Bポート		10型 横配管形			11型 裏配管形	
			SY3000	SY5000	SY7000	SY5000	SY7000
N1	ストレート	ø1/8"	●	—	—	—	—
N3		ø5/32"	●	●	—	●	—
N7		ø1/4"	●	●	●	●	●
N9		ø5/16"	—	●	●	●	●
N11		ø3/8"	—	—	●	—	●
CM※		ストレート口径混合	●	●	●	●	●
LN3	注)エルボ 上向き	ø5/32"	●	—	—	—	—
LN7		ø1/4"	●	●	—	—	—
LN9		ø5/16"	—	●	—	—	—
LN11		ø3/8"	—	—	●	—	—
BN3	注)エルボ 下向き	ø5/32"	●	—	—	—	—
BN7		ø1/4"	●	●	—	—	—
BN9		ø5/16"	—	●	—	—	—
BN11		ø3/8"	—	—	●	—	—
LM※		エルボ口径混合(上向き、下向き混合も含む)	●	●	●	—	—
P, Eポート接続口径(ワンタッチ管継手)			ø5/16"	ø3/8"	ø1/2"	ø3/8"	ø1/2"

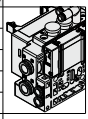



注) オプションの各スペーサAss'y(P.373~375)を取付ける場合、オプション本体または配管と干渉するので下向きを選択ください。
※CM, LMの場合はマニホールド仕様書でご指示ください。
※P, Eポートの継手方向はA, Bポートと同じ方向の継手が取付けられます。LMを選択した場合はP, Eポートの継手方向をマニホールド仕様書にてご指示ください。

❾ 取付方法およびオプション

記号	取付方法	オプション	
		銘板プレート	連数印字
無記号	直接取付	—	—
AA		●	●
BA		●	—
D□	DINレール取付	—	—
A□		●	●
B□		●	—

DINレールオプション

無記号	標準長さ	
0	DIN金具付(DINレールなし)	
3	3連用	型式表示連数長さより長いレールを指定してください。
⋮	⋮	
24	24連用	

注1) □はバルブ連数より長い場合に連数を記入してください。(上記DINレールオプション参照)
注2) 11型(裏配管形)は直接取付のみです。
注3) DINレール取付タイプのマニホールドの固定につきましてはP.394をご参照ください。
※SIユニットなしでDINレール取付が必要な場合はD0を選定し、DINレール長さは寸法図のL3を参照し別途手配ください。(DINレール品番はP.372をご参照ください。)

Protective class
class Ⅲ (Mark:)

バルブ型式表示方法(取付ねじ付)

バルブ仕様につきましてはP.136をご参照ください。

SY 3 1 0 0 □ □ □ □ – 5 □ □ 1 – □

❶ ❷ ❸ ❹ ❺ ❻ ❼ ❽ ❾ ❿ ⓫

● ❸ ベース配管形

❶ シリーズ

3	SY3000
5	SY5000
7	SY7000

❷ 切換方式

1	2位置	シングル
2		ダブル
3	3位置	クローズドセンタ
4		エキゾーストセンタ
5		プレッシャセンタ
A※	4位置デュアル3ポート	N.C./N.C.
B※		N.O./N.O.
C※		N.C./N.O.

※4位置デュアル3ポート弁は弾性体シールのみです。

❸ シール方式

0	弾性体シール
1	メタルシール

❹ パイロット仕様

無記号	内部パイロット
R	外部パイロット

❺ 背圧防止弁(バルブ内蔵タイプ)

無記号	なし
H	内蔵

※弾性体シールのみです。メタルシールで背圧防止弁が必要な場合はマニホールド装着タイプがあります。手配例はP.379をご参照ください。ただし、バルブ内蔵タイプとマニホールド装着タイプの同時使用は流量が低下しますので推奨しません。
※3位置およびSY7000にはバルブ内蔵タイプの背圧防止弁はありません。

❻ パイロット弁オプション

無記号	標準(0.7MPa)
B	高速応答(0.7MPa)
K※	高圧(1.0MPa)

※高圧タイプはメタルシールのみです。

❼ コイル仕様

無記号	標準
T	節電回路付(長期連続通電タイプ)

※バルブを長期連続通電で使用する場合は、必ず節電回路付を選択してください。
※節電回路付を選択した場合、通電時間にご注意ください。詳しくはP.391をご参照ください。

❽ 定格電圧

5	DC24V

❾ ランプ・サージ電圧保護回路およびコモン仕様

記号	ランプ付	サージ電圧保護回路	コモン仕様
R	—	●	無極性
U	●		
S	—		プラスコモン
Z	●		
NS	—		マイナスコモン
NZ	●		

※"R, U"は全てのSIユニットに使用できます。ただし、"S, Z"はCC-Link対応のみ、"NS, NZ"はCC-Link対応以外に使用可能です。
※節電回路付の場合は"Z, NZ"のみです。

❿ マニュアル

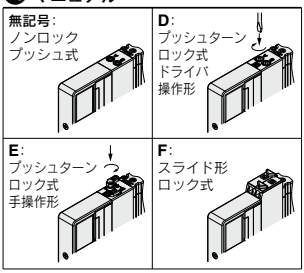

※安全スライドロックマニュアル付につきましてはP.154をご参照ください。

⓫ 取付ねじ種類

無記号	プラマイなべ小ねじ
B	六角穴付ボルト
K	プラマイなべ小ねじ(ねじ脱落防止タイプ)
H	六角穴付ボルト(ねじ脱落防止タイプ)

※"K, H"はメンテナンス時などにバルブを取外した際、取付ねじがバルブから脱落しにくいように、バルブのボディカバーに脱落防止構造を施しています。
※**バルブを単体で発注する場合にはベースガスケットは付属していません。**
ベースガスケットはマニホールド側に付属しているため、メンテナンスでベースガスケットが必要な場合は別途手配してください。
ベースガスケット、取付ねじ品番はP.367をご参照ください。
※単独SUP.,EXH.スペーサAss'y、スペーサ形減圧弁および残圧排気弁付パーフェクトスペーサAss'yを使用する箇所には"B, H"は選択できません。

Protective class
class Ⅲ (Mark: ⊕)

外形寸法図／SY3000シリーズ

SS5Y3-10S□□□-連数 U/D/B - C2, C3, N1, C4, N3, C6, N7 (D)

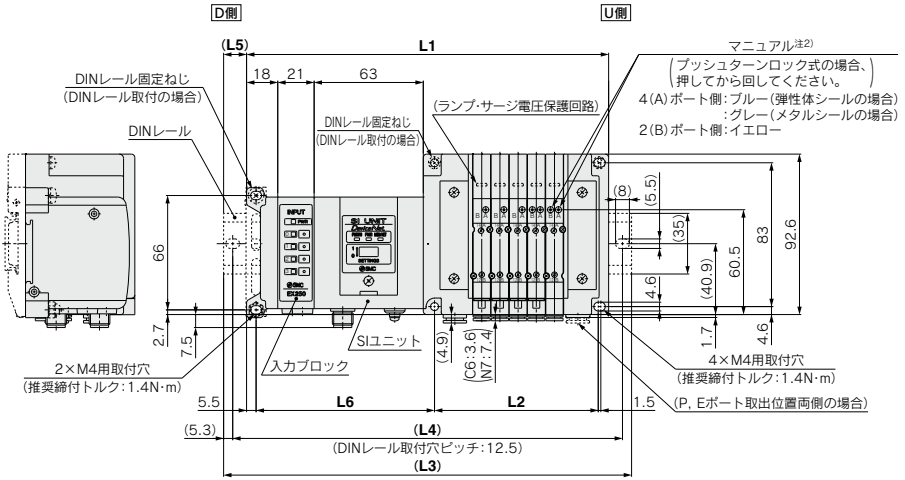

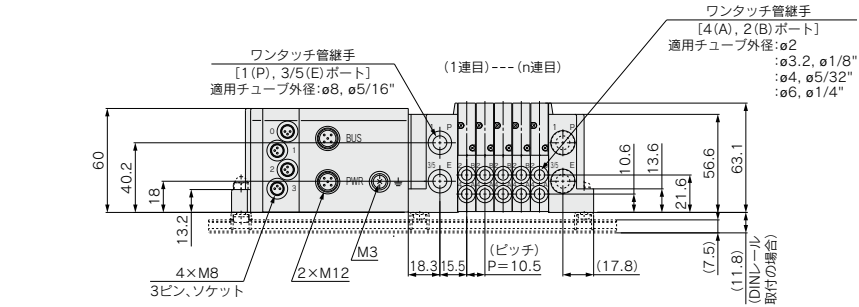

L1=10.5×n1+135.5+21×n2
L2=10.5×n1+42
L4=L3−10.5
L5=(L3−L1)/2
L6=21×n2+82

n1：バルブ連数
n2：入力ブロック連数

注1) 本図は"SS5Y3-10SQ1A-05D-C6"の場合を示します。
注2) 外部パイロット、サイレンサ、エルボ管継手、スライド形ロック式マニュアルの寸法図はP.328をご参照ください。
注3) A, Bポート上配管の寸法図はP.333をご参照ください。

L3:DINレール全長

バルブ連数(n1) / 入力ブロック連数(n2)	2	3	4	5	6	7	8	9	10	11	12	13	14	15	16	17	18	19	20	21	22	23	24
0	185.5	198	210.5	223	223	235.5	248	260.5	273	285.5	285.5	298	310.5	323	335.5	348	348	360.5	373	385.5	398	410.5	423
1	210.5	223	223	235.5	248	260.5	273	285.5	285.5	298	310.5	323	335.5	348	348	360.5	373	385.5	398	410.5	423	423	435.5
2	223	235.5	248	260.5	273	285.5	285.5	298	310.5	323	335.5	348	348	360.5	373	385.5	398	410.5	423	423	435.5	448	460.5
3	248	260.5	273	285.5	285.5	298	310.5	323	335.5	348	348	360.5	373	385.5	398	410.5	423	423	435.5	448	460.5	473	485.5
4	273	285.5	285.5	298	310.5	323	335.5	348	348	360.5	373	385.5	398	410.5	423	423	435.5	448	460.5	473	485.5	485.5	498
5	285.5	298	310.5	323	335.5	348	348	360.5	373	385.5	398	410.5	423	423	435.5	448	460.5	473	485.5	485.5	498	510.5	523
6	310.5	323	335.5	348	348	360.5	373	385.5	398	410.5	423	423	435.5	448	460.5	473	485.5	485.5	498	510.5	523	535.5	548
7	335.5	348	348	360.5	373	385.5	398	410.5	423	423	435.5	448	460.5	473	485.5	485.5	498	510.5	523	535.5	548	548	560.5
8	348	360.5	373	385.5	398	410.5	423	423	435.5	448	460.5	473	485.5	485.5	498	510.5	523	535.5	548	548	560.5	573	585.5

プラグイン
コネクタ接続ベース
10型 横配管形
EX250対応

外形寸法図／SY5000シリーズ

SS5Y5-10S□□□-連数 U C4, N3 / D C6, N7 / B C8, N9 (D)

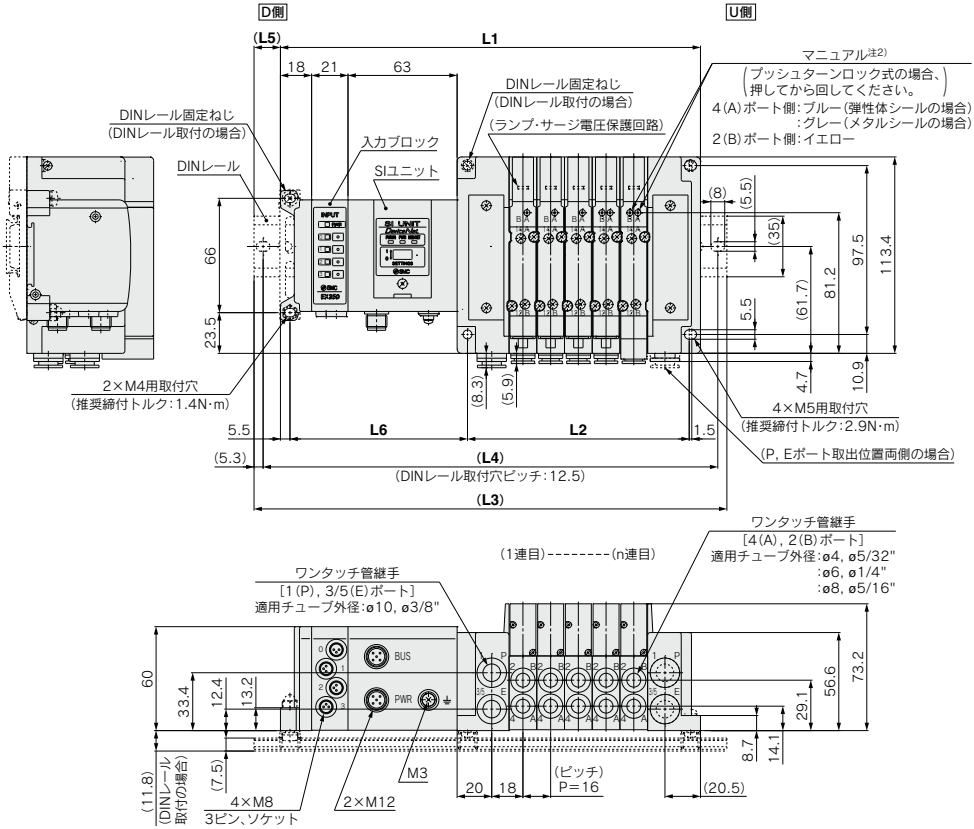

L1=16×n1+141.5+21×n2
L2=16×n1+48
L4=L3−10.5
L5=(L3−L1)/2
L6=21×n2+81.5

n1：バルブ連数
n2：入力ブロック連数

注1) 本図は"SS5Y5-10SQ1A-05D-C8"の場合を示します。
注2) 外部パイロット、サイレンサ、エルボ管継手、スライド形ロック式マニュアルの寸法図はP.329をご参照ください。
注3) A, Bポート上配管の寸法図はP.334をご参照ください。

L3:DINレール全長

入力ブロック連数(n2) \ バルブ連数(n1)	2	3	4	5	6	7	8	9	10	11	12	13	14	15	16	17	18	19	20	21	22	23	24
0	198	223	235.5	248	273	285.5	298	310.5	335.5	348	360.5	373	398	410.5	423	448	460.5	473	485.5	510.5	523	535.5	560.5
1	223	235.5	260.5	273	285.5	298	323	335.5	348	373	385.5	398	410.5	435.5	448	460.5	485.5	498	510.5	523	548	560.5	573
2	248	260.5	273	298	310.5	323	335.5	360.5	373	385.5	410.5	423	435.5	448	473	485.5	498	523	535.5	548	560.5	585.5	598
3	260.5	285.5	298	310.5	335.5	348	360.5	373	398	410.5	423	448	460.5	473	485.5	510.5	523	535.5	548	573	585.5	598	623
4	285.5	298	323	335.5	348	373	385.5	398	410.5	435.5	448	460.5	473	498	510.5	523	548	560.5	573	585.5	610.5	623	635.5
5	310.5	323	335.5	360.5	373	385.5	398	423	435.5	448	473	485.5	498	510.5	535.5	548	560.5	585.5	598	610.5	623	648	660.5
6	323	348	360.5	373	398	410.5	423	435.5	460.5	473	485.5	510.5	523	535.5	548	573	585.5	598	623	635.5	648	660.5	685.5
7	348	360.5	385.5	398	410.5	435.5	448	460.5	473	498	510.5	523	548	560.5	573	585.5	610.5	623	635.5	648	673	685.5	698
8	373	385.5	398	423	435.5	448	473	485.5	498	510.5	535.5	548	560.5	573	598	610.5	623	648	660.5	673	685.5	710.5	723

プラグイン
コネクタ接続ベース
10型 横配管形
EX250対応

外形寸法図／SY7000シリーズ

SS5Y7-10S□□□-連数 U/D- C6, N7 / C8, N9 / C10, N11 / C12 (D)

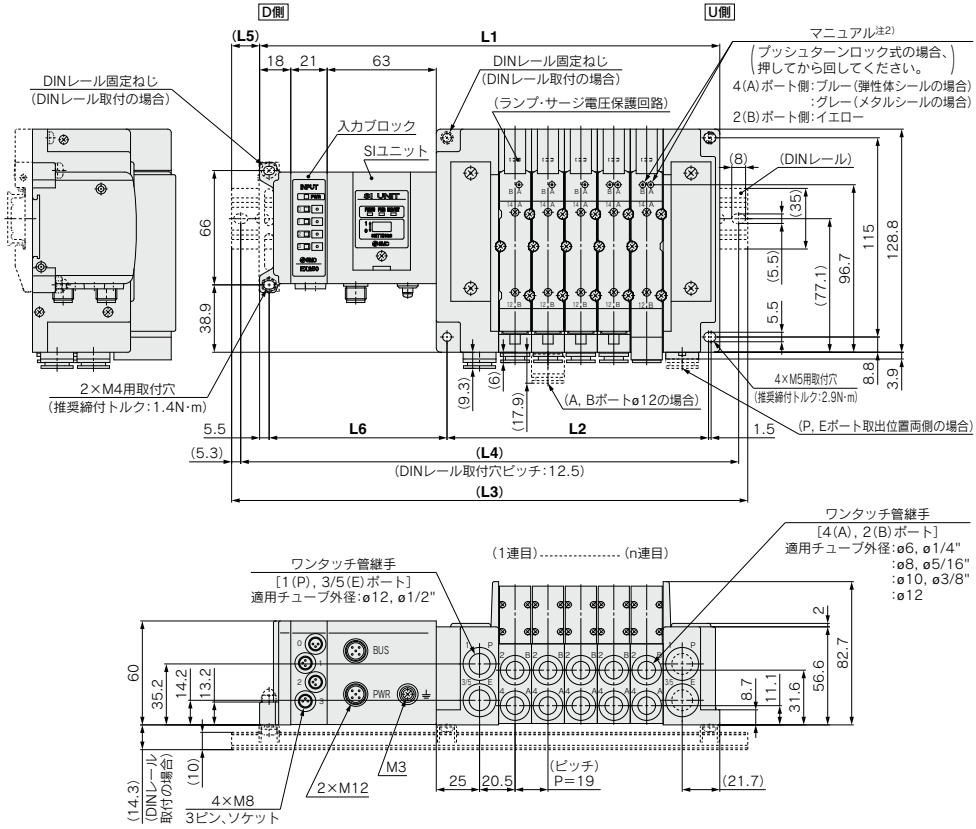

L1=19×n1+149.7+21×n2
L2=19×n1+56
L4=L3−10.5
L5=(L3−L1)/2
L6=21×n2+81.7

n1：バルブ連数
n2：入力ブロック連数

注1) 本図は"SS5Y7-10SQ1A-05D-C10"の場合を示します。
注2) 外部パイロット、サイレンサ、エルボ管継手、スライド形ロック式マニュアルの寸法図はP.330をご参照ください。
注3) A, Bポート上配管の寸法図はP.335をご参照ください。

L3:DINレール全長

I/Oユニット連数(n2) ＼ バルブ連数(n1)	2	3	4	5	6	7	8	9	10	11	12	13	14	15	16	17	18	19	20	21	22	23	24
0	223	235.5	260.5	273	298	310.5	335.5	348	373	385.5	410.5	423	448	460.5	485.5	498	523	535.5	560.5	573	598	610.5	635.5
1	235.5	260.5	273	298	310.5	335.5	348	373	385.5	410.5	423	448	460.5	485.5	498	523	548	560.5	585.5	598	623	635.5	660.5
2	260.5	273	298	310.5	335.5	348	373	398	410.5	435.5	448	473	485.5	510.5	523	548	560.5	585.5	598	623	635.5	660.5	673
3	285.5	298	323	335.5	360.5	373	398	410.5	435.5	448	473	485.5	510.5	523	548	560.5	585.5	598	623	635.5	660.5	673	698
4	298	323	335.5	360.5	373	398	410.5	435.5	448	473	485.5	510.5	523	548	573	585.5	610.5	623	648	660.5	685.5	698	723
5	323	335.5	360.5	373	398	423	435.5	460.5	473	498	510.5	535.5	548	573	585.5	610.5	623	648	660.5	685.5	698	723	735.5
6	348	360.5	385.5	398	423	435.5	460.5	473	498	510.5	535.5	548	573	585.5	610.5	623	648	660.5	685.5	698	723	748	760.5
7	360.5	385.5	398	423	435.5	460.5	473	498	510.5	535.5	548	573	598	610.5	635.5	648	673	685.5	710.5	723	748	760.5	785.5
8	385.5	398	423	448	460.5	485.5	498	523	535.5	560.5	573	598	610.5	635.5	648	673	685.5	710.5	723	748	760.5	785.5	798

プラグイン コネクタ接続ベース

EX250シリーズ対応

12型
上配管形

SY3000/5000/7000 Series

RoHS

マニホールド型式表示方法

SS5Y 3 – 12S Q □ □ – 05 U – □ □

❶ ❷ ❸ ❹ ❺ ❻ ❼ ❽

12型上配管形の寸法図は
P.333～335をご参照ください。

❶ シリーズ

3	SY3000
5	SY5000
7	SY7000

❷ SIユニット仕様

0	SIユニットなし		
Q	DeviceNet™対応(マイナスコモン)		
N	PROFIBUS DP対応(マイナスコモン)		
TA	AS-Interface対応(マイナスコモン)	電源2系統	8in/8out 31SlaveMode
TB			4in/4out 31SlaveMode
TC		電源1系統	8in/8out 31SlaveMode
TD			4in/4out 31SlaveMode
Y	CANopen対応(マイナスコモン)		
ZE	EtherNet/IP™対応(マイナスコモン)		

注1) バルブのコモン仕様と一致していることをご確認ください。
注2) SIユニットなしの場合は、入力ブロックの取付けはできません。
注3) AS-Interface対応電源1系統仕様のSIユニットから入力ブロックおよびバルブへの供給電流に制限があります。

❸ 入力ブロック連数

無記号	なし
1	1連
⋮	⋮
8	8連

※SIユニットなしの場合は、無記号になります。
SIユニット仕様がAS-Interface対応の場合、最大連数に制限があります。

❹ 入力ブロック仕様

	PNPセンサ入力	NPNセンサ入力
入力ブロックなし	**無記号**	
M12　2点入力	**A**	**D**
M12　4点入力	**B**	**E**
M8　4点入力	**C**	**F**

※SIユニットなしの場合は、無記号になります。

❺ バルブ連数

記号	連数	備考
02	2連	ダブル配線仕様注1)
⋮	⋮	
16	16連	
02	2連	配列指定注2) (ソレノイドの数32まで対応可能)
⋮	⋮	
24	24連	

注1) ダブル配線仕様:マニホールド全ての連数で2位置シングル・ダブル・3位置・4位置バルブが使用できます。
2位置シングルを使用すると制御信号に空番ができます。
信号に空番を作りたくない場合は配列指定で発注してください。
注2) 配列指定・配線仕様をマニホールド仕様書にてご指示ください。
(シングル配線を指示した場所には2位置ダブル・3位置・4位置バルブは使用できなくなりますのでご注意ください。)
SIユニット仕様がAS-Interface対応の場合、最大ソレノイド数は、下記になりますのでバルブ連数にご注意ください。
・8in/8out仕様:最大8ソレノイド
・4in/4out仕様:最大4ソレノイド
注3) ブランキングプレートAss'yの数も含みます。
注4) SIユニットなし(S0)につきましては、取付ける予定のSIユニットの最大ソレノイド数にご注意ください。また、配列指定がある場合はマニホールド仕様書にてご指示ください。

マニホールドアセンブリの表示方法(手配例)

表示例(SS5Y3-12S□-□の場合)

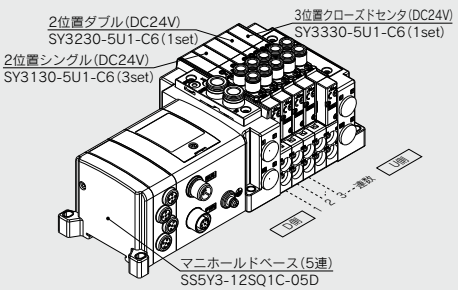

SS5Y3-12SQ1C-05D ‥1set(12型5連マニホールドベース品番)
＊SY3130-5U1-C6·····3set(2位置シングル品番)
＊SY3230-5U1-C6·····1set(2位置ダブル品番)
＊SY3330-5U1-C6·····1set(3位置クローズドセンタ品番)
＊印は組込み記号です。
＊印を搭載するバルブ等の品番の初めに付けてください。

・バルブ連数はD側から1連目となります。
・マニホールド品番の下に、搭載するバルブを図に示す1連目より順番に併記してください。
なお、配列が複雑になる場合はマニホールド仕様書にてご指示ください。

❻ P, Eポート取出位置、給排気ブロックAss'y仕様

P, Eポート取出位置	内部パイロット仕様	内部パイロット仕様・サイレンサ内蔵	外部パイロット仕様
U側(2～10連)	**U**	**C**注)	**G**
D側(2～10連)	**D**	**E**注)	**H**
両側(2～24連)	**B**	—	**J**

※サイレンサ内蔵タイプはP,Eポート取出位置U,Dのみです。また、3/5(E)ポートはプラグされます。なお、サイレンサ吹出口はP,Eポート取出位置の反対側になります。(例:P,Eポート取出位置Dの場合、サイレンサ吹出口はU側)
※サイレンサ内蔵タイプを使用する場合はエア吹出口に直接水などがかからないように注意してください。
注) 給排気ブロックAss'y仕様 サイレンサ内蔵タイプはPポート取出位置の指示になります。

❼ P, Eポート管接続口径(ワンタッチ管継手)

記号	SY3000	SY5000	SY7000
無記号	ø8	ø10	ø12
N	ø5/16"	ø3/8"	ø1/2"



※Nの場合インチサイズになります。

❽ 取付方法

無記号	直接取付
D	DINレール取付(DINレール付)
D0	DINレール取付(DINレールなし)
D3	3連用
⋮	⋮
D24	24連用

標準長さより長いレールを指定してください。

注1) SIユニットなしでDINレール取付が必要な場合は、D0を選定し、DINレール長さは寸法図のL3を参照し別途手配ください。(DINレール品番はP.372をご参照ください。)
注2) DINレール取付タイプのマニホールドの固定につきましてはP.394をご参照ください。

EX250一体型(入出力対応)シリアル伝送システムの詳細につきましては、P.802～814および「取扱説明書」、搭載するSIユニット等の品番につきましてはP.362をご参照ください。取扱説明書はSMCホームページからダウンロードください。http://www.smcworld.com

バルブ型式表示方法(取付ねじ付)

バルブ仕様につきましてはP.136をご参照ください。

SY 3 1 3 0 ❶ ❷ ❸ ❹ ❺ ❻ ❼ – 5 ❽ ❾ ❿ 1 – C6 ⓫ ⓬ – ⓭

上配管形

❶ シリーズ

3	SY3000
5	SY5000
7	SY7000

❷ 切換方式

1	2位置	シングル
2		ダブル
3	3位置	クローズドセンタ
4		エキゾーストセンタ
5		プレッシャセンタ
A※	4位置 デュアル 3ポート	N.C./N.C.
B※		N.O./N.O.
C※		N.C./N.O.

※4位置デュアル3ポート弁は弾性体シールのみです。

❸ シール方式

0	弾性体シール
1	メタルシール

❹ パイロット仕様

無記号	内部パイロット
R	外部パイロット

❺ 背圧防止弁(バルブ内蔵タイプ)

無記号	なし
H	内蔵

※弾性体シールのみです。メタルシールで背圧防止弁が必要な場合はマニホールド装着タイプがあります。手配例はP.379をご参照ください。ただし、バルブ内蔵タイプとマニホールド装着タイプの同時使用は流量が低下しますので推奨しません。
※3位置およびSY7000にはバルブ内蔵タイプの背圧防止弁はありません。

❻ パイロット弁オプション

無記号	標準(0.7MPa)
B	高速応答(0.7MPa)
K※	高圧(1.0MPa)

※高圧タイプはメタルシールのみです。

❼ コイル仕様

無記号	標準
T	節電回路付(長期連続通電タイプ)

※バルブを長期連続通電で使用する場合は、必ず節電回路付を選択してください。
※節電回路付を選択した場合、通電時間にご注意ください。詳しくはP.391をご参照ください。

❽ 定格電圧

5	DC24V

❾ ランプ・サージ電圧保護回路およびコモン仕様

記号	ランプ付	サージ電圧保護回路	コモン仕様
R	—	●	無極性
U	●		
S	—		プラスコモン
Z	●		
NS	—		マイナスコモン
NZ	●		

※"R, U"は全てのSIユニットに使用できます。
※節電回路付の場合は"Z, NZ"のみです。

❿ マニュアル

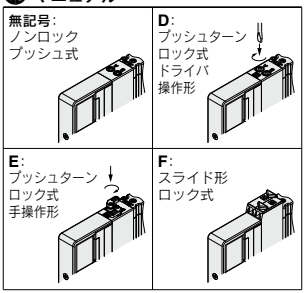

※安全スライドロックマニュアル付につきましてはP.154をご参照ください。

⓫ A, Bポート管接続口径

ねじ配管

記号	管接続口径	適用シリーズ
M5	M5×0.8	SY3000
01	1/8	SY5000
02	1/4	SY7000

ワンタッチ管継手(ミリサイズ)

記号	A, Bポート	SY3000	SY5000	SY7000
C2	ø2	●	—	—
C3	ø3.2	●	—	—
C4	ø4	●	●	—
C6	ø6	●	●	●
C8	ø8	—	●	●
C10	ø10	—	—	●
C12	ø12	—	—	●

ワンタッチ管継手(インチサイズ)

記号	A, Bポート	SY3000	SY5000	SY7000
N1	ø1/8"	●	—	—
N3	ø5/32"	●	●	—
N7	ø1/4"	●	●	●
N9	ø5/16"	—	●	●
N11	ø3/8"	—	—	●

⓬ ねじの種類

無記号	Rc
F	G
N	NPT
T	NPTF

※M5の場合は無記号のみです。

⓭ 取付ねじ種類

無記号	プラマイなべ小ねじ
B	六角穴付ボルト
K	プラマイなべ小ねじ(ねじ脱落防止タイプ)
H	六角穴付ボルト(ねじ脱落防止タイプ)

※"K, H"はメンテナンス時などにバルブを取外した際、取付ねじがバルブから脱落しにくいように、バルブのボディカバーに脱落防止構造を施しています。
※**バルブを単体で発注する場合にはベースガスケットは付属していません。**
ベースガスケットはマニホールド側に付属しているため、メンテナンスでベースガスケットが必要な場合は別途手配してください。
ベースガスケット、取付ねじ品番はP.367をご参照ください。
※単独SUP.,EXH.スペーサAss'yおよびスペーサ形減圧弁を使用する箇所には"B, H"は選択できません。

Protective class
class Ⅲ (Mark:)

10型
横配管形

11型
裏配管形

プラグイン コネクタ接続ベース

EX260シリーズ対応

SY3000/5000/7000 Series

マニホールド型式表示方法

11型裏配管形の寸法図は
P.331(SY5000)、P.332
(SY7000)をご参照ください。

SS5Y 3 – 10 S NAN – 05 U □ – C6 □
❶ ❷ ❸ ❹ ❺ ❻ ❼ ❽

❶ シリーズ

3	SY3000
5	SY5000
7	SY7000

❷ 型式

10	横配管形
11	裏配管形※

※SY3000の裏配管形はSY5000マニホールドベースになります。発注の際はプラグイン混合取付マニホールド(P.336~)の型式表示方法をご参照ください。

❸ SIユニット仕様(出力極性、プロトコル、出力点数、通信コネクタ仕様)

記号(出力極性) プラスコモン(NPN)	記号(出力極性) マイナスコモン(PNP)	プロトコル	出力点数	通信コネクタ仕様
0注1)		SIユニットなし		
QA	QAN	DeviceNet™	32	M12
QB	QBN		16	
NA	NAN	PROFIBUS DP	32	M12
NB	NBN		16	
NC	NCN		32	D-sub 注4)
ND	NDN		16	
VA	VAN	CC-Link	32	M12
VB	VBN		16	
DA	DAN	EtherCAT	32	M12
DB	DBN		16	
FA	FAN	PROFINET	32	M12
FB	FBN		16	
EA	EAN	EtherNet/IP™	32	M12
EB	EBN		16	
—注3)	GAN	Ethernet POWERLINK	32	M12
—注3)	GBN		16	
—注3)	KAN	IO-Link	32注5)	M12

注1) SIユニットなしの場合、搭載するSIユニットで出力極性が決まります。
バルブのコモン仕様と一致していることをご確認ください。
注2) SIユニットなしの場合、DINレール付は、選択できません。
注3) プラスコモン(NPN)の対応はありません。
注4) 通信コネクタがD-subの場合、IP40仕様となります。
注5) 32点出力の設定のみです。

❹ バルブ連数

SIユニット 出力点数32の場合

記号	連数	備考
02	2連	ダブル配線仕様注1)
⋮	⋮	
16	16連	
02	2連	配列指定注2) (ソレノイドの数32まで対応可能)
⋮	⋮	
24	24連	

SIユニット 出力点数16の場合

記号	連数	備考
02	2連	ダブル配線仕様注1)
⋮	⋮	
08	8連	
02	2連	配列指定注2) (ソレノイドの数16まで対応可能)
⋮	⋮	
16	16連	

注1) ダブル配線仕様:マニホールド全ての連数で2位置シングル・ダブル・3位置・4位置バルブが使用できます。
2位置シングルを使用すると制御信号に空番ができます。
信号に空番を作りたくない場合は配列指定で発注してください。
注2) 配列指定:配線仕様をマニホールド仕様書にてご指示ください。
(シングル配線を指示した場所には2位置ダブル・3位置・4位置バルブは使用できなくなりますのでご注意ください。)
注3) ブランキングプレートAss'yの数も含みます。
注4) SIユニットなし(S0)につきましては、取付ける予定のSIユニットの最大ソレノイド数にご注意ください。また、配列指定がある場合はマニホールド仕様書にてご指示ください。

❺ P, Eポート取出位置

U	U側(2~10連)
D	D側(2~10連)
B	両側(2~24連)

❻ 給排気ブロックAss'y仕様

無記号	内部パイロット仕様
S	内部パイロット仕様・サイレンサ内蔵
R	外部パイロット仕様

※サイレンサ内蔵の場合、3/5(E)ポートはプラグされます。
※サイレンサ内蔵タイプを使用する場合はエア吹出口に直接水などがかからないようにご注意ください。

❼は右ページをご参照ください。

❽ 取付方法およびオプション

記号	取付方法	オプション 銘板プレート	オプション 連数印字
無記号	直接取付	—	—
AA		●	●
BA		●	—
D□	DINレール取付	—	—
A□		●	●
B□		●	—

注1) □はバルブ連数より長い場合に連数を記入してください。(下記DINレールオプション参照)
注2) 11型(裏配管形)は直接取付のみです。
注3) DINレール取付タイプのマニホールドの固定につきましてはP.394をご参照ください。

DINレールオプション

無記号	標準長さ	
0	DIN金具付(DINレールなし)	
3	3連用	型式表示連数長さより長いレールを指定してください。
⋮	⋮	
24	24連用	

※SIユニットなしでDINレール取付が必要な場合はD0を選定し、DINレール長さは寸法図のL3を参照し別途手配ください。(DINレール品番はP.372をご参照ください。)

EX260一体型(出力対応)シリアル伝送システムの詳細につきましては、P.789~800および「取扱説明書」、搭載するSIユニット等の品番につきましてはP.363をご参照ください。
取扱説明書はSMCホームページからダウンロードください。
http://www.smcworld.com

SMC

❼ A, Bポート管接続口径(ミリサイズ/ワンタッチ管継手)

記号	A, Bポート		10型 横配管形 SY3000	10型 横配管形 SY5000	10型 横配管形 SY7000	11型 裏配管形 SY5000	11型 裏配管形 SY7000
C2	ストレート	ø2	●	—	—	—	—
C3	ストレート	ø3.2	●	—	—	—	—
C4	ストレート	ø4	●	●	—	●	—
C6	ストレート	ø6	●	●	●	●	●
C8	ストレート	ø8	—	●	●	●	●
C10	ストレート	ø10	—	—	●	—	●
C12	ストレート	ø12	—	—	●	—	●
CM※	ストレート	ストレート口径混合	●	●	●	●	●
L4	注) エルボ 上向き	ø4	●	●	—	—	—
L6	注) エルボ 上向き	ø6	●	●	●	—	—
L8	注) エルボ 上向き	ø8	—	●	●	—	—
L10	注) エルボ 上向き	ø10	—	—	●	—	—
L12	注) エルボ 上向き	ø12	—	—	●	—	—
B4	注) エルボ 下向き	ø4	●	●	—	—	—
B6	注) エルボ 下向き	ø6	●	●	●	—	—
B8	注) エルボ 下向き	ø8	—	●	●	—	—
B10	注) エルボ 下向き	ø10	—	—	●	—	—
B12	注) エルボ 下向き	ø12	—	—	●	—	—
LM※	注) エルボ	エルボ口径混合(上向き、下向き混合も含む)	●	●	●	—	—
P, Eポート接続口径(ワンタッチ管継手)			ø8	ø10	ø12	ø10	ø12

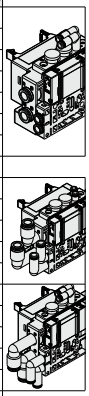

A, Bポート管接続口径(インチサイズ/ワンタッチ管継手)

記号	A, Bポート		10型 横配管形 SY3000	10型 横配管形 SY5000	10型 横配管形 SY7000	11型 裏配管形 SY5000	11型 裏配管形 SY7000
N1	ストレート	ø1/8"	●	—	—	—	—
N3	ストレート	ø5/32"	●	●	—	●	—
N7	ストレート	ø1/4"	●	●	●	●	●
N9	ストレート	ø5/16"	—	●	●	●	●
N11	ストレート	ø3/8"	—	—	●	—	●
CM※	ストレート	ストレート口径混合	●	●	●	●	●
LN3	注) エルボ 上向き	ø5/32"	●	—	—	—	—
LN7	注) エルボ 上向き	ø1/4"	●	●	—	—	—
LN9	注) エルボ 上向き	ø5/16"	—	●	—	—	—
LN11	注) エルボ 上向き	ø3/8"	—	—	●	—	—
BN3	注) エルボ 下向き	ø5/32"	●	—	—	—	—
BN7	注) エルボ 下向き	ø1/4"	●	●	—	—	—
BN9	注) エルボ 下向き	ø5/16"	—	●	—	—	—
BN11	注) エルボ 下向き	ø3/8"	—	—	●	—	—
LM※	注) エルボ	エルボ口径混合(上向き、下向き混合も含む)	●	●	●	—	—
P, Eポート接続口径(ワンタッチ管継手)			ø5/16"	ø3/8"	ø1/2"	ø3/8"	ø1/2"

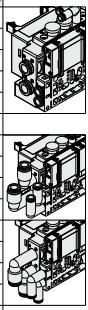

注) オプションの各スペーサAss'y(P.373～375)を取付ける場合、オプション本体または配管と干渉するので下向きを選択ください。
※CM, LMの場合はマニホールド仕様書でご指示ください。
※P, Eポートの継手方向はA, Bポートと同じ方向の継手が取付けられます。LMを選択した場合はP, Eポートの継手方向をマニホールド仕様書にてご指示ください。

マニホールドアセンブリの表示方法(手配例)

表示例(SS5Y3-10SNAN-□の場合)

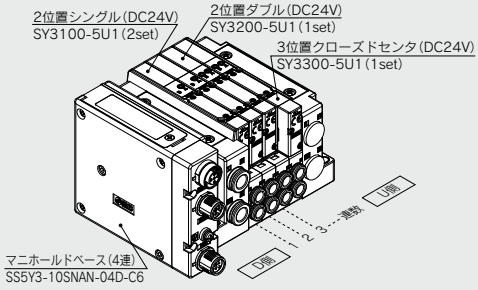

SS5Y3-10SNAN-04D-C6･･･1set(10型4連マニホールドベース品番)
＊SY3100-5U1･･･････････････2set(2位置シングル品番)
＊SY3200-5U1･･･････････････1set(2位置ダブル品番)
＊SY3300-5U1･･･････････････1set(3位置クローズドセンタ品番)
＊印は組込み記号です。
＊印を搭載するバルブ等の品番の初めに付けてください。

・バルブ連数はD側から1連目となります。
・マニホールド品番の下に、搭載するバルブを図に示す1連目より順番に併記してください。
なお、配列が複雑になる場合はマニホールド仕様書にてご指示ください。

注) 上配管形を搭載する場合はP.311よりご選定ください。その際、マニホールドのA,Bポートにプラグ等が必要な場合は、マニホールド仕様書にてご指示ください。

Protective class
class Ⅲ (Mark:)

バルブ型式表示方法(取付ねじ付)

バルブ仕様につきましてはP.136をご参照ください。

SY 3 1 0 0 □ □ □ □ – 5 □ □ 1 – □

❶ ❷ ❸ ❹ ❺ ❻ ❼ ❽ ❾ ❿ ⓫

❸ ベース配管形

❶ シリーズ

3	SY3000
5	SY5000
7	SY7000

❷ 切換方式

1	2位置	シングル
2		ダブル
3	3位置	クローズドセンタ
4		エキゾーストセンタ
5		プレッシャセンタ
A※	4位置デュアル3ポート	N.C./N.C.
B※		N.O./N.O.
C※		N.C./N.O.

※4位置デュアル3ポート弁は弾性体シールのみです。

❸ シール方式

0	弾性体シール
1	メタルシール

❹ パイロット仕様

無記号	内部パイロット
R	外部パイロット

❺ 背圧防止弁(バルブ内蔵タイプ)

無記号	なし
H	内蔵

※弾性体シールのみです。メタルシールで背圧防止弁が必要な場合はマニホールド装着タイプがあります。手配例はP.379をご参照ください。ただし、バルブ内蔵タイプとマニホールド装着タイプの同時使用は流量が低下しますので推奨しません。
※3位置およびSY7000にはバルブ内蔵タイプの背圧防止弁はありません。

❻ パイロット弁オプション

無記号	標準(0.7MPa)
B	高速応答(0.7MPa)
K※	高圧(1.0MPa)

※高圧タイプはメタルシールのみです。

❼ コイル仕様

無記号	標準
T	節電回路付(長期連続通電タイプ)

※バルブを長期連続通電で使用する場合は、必ず節電回路付を選択してください。
※節電回路付を選択した場合、通電時間にご注意ください。詳しくはP.391をご参照ください。

❽ 定格電圧

5	DC24V

❾ ランプ・サージ電圧保護回路およびコモン仕様

記号	ランプ付	サージ電圧保護回路	コモン仕様
R	—	●	無極性
U	●		
S	—		プラスコモン
Z	●		
NS	—		マイナスコモン
NZ	●		

※SIユニット出力極性が無記号(プラスコモン)の場合、バルブはR, U, S, Zを選択してください。
SIユニット出力極性がN(マイナスコモン)の場合、バルブはR, U, NS, NZを選択してください。
※節電回路付の場合、"Z, NZ"タイプになります。

❿ マニュアル

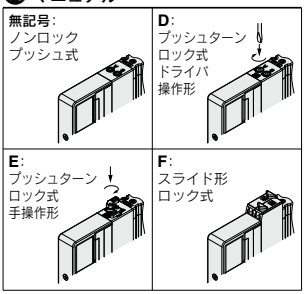

※安全スライドロックマニュアル付につきましてはP.154をご参照ください。

⓫ 取付ねじ種類

無記号	プラマイなべ小ねじ
B	六角穴付ボルト
K	プラマイなべ小ねじ(ねじ脱落防止タイプ)
H	六角穴付ボルト(ねじ脱落防止タイプ)

※"K, H"はメンテナンス時などにバルブを取外した際、取付ねじがバルブから脱落しにくいように、バルブのボディカバーに脱落防止構造を施しています。
※**バルブを単体で発注する場合にはベースガスケットは付属していません。**
ベースガスケットはマニホールド側に付属しているため、メンテナンスでベースガスケットが必要な場合は別途手配してください。
ベースガスケット、取付ねじ品番はP.367をご参照ください。
※単独SUP.,EXH.スペーサAss'y、スペーサ形減圧弁および残圧排気弁付パーフェクトスペーサAss'yを使用する箇所には"B, H"は選択できません。

Protective class
class Ⅲ (Mark:⊖)

プラグイン
コネクタ接続ベース
10型 横配管形
EX260対応

外形寸法図／SY3000シリーズ

SS5Y3-10S□□-連数 U/D/B - C2/C3, N1/C4, N3/C6, N7 (D)

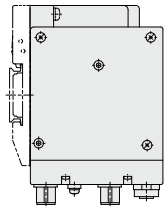

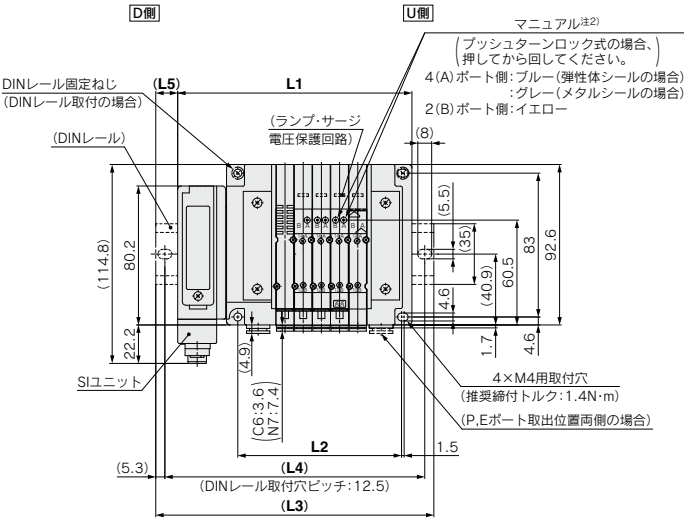

〈通信コネクタ仕様　D-subの場合〉

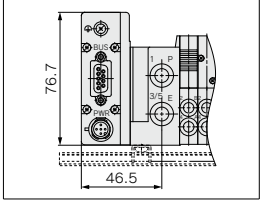

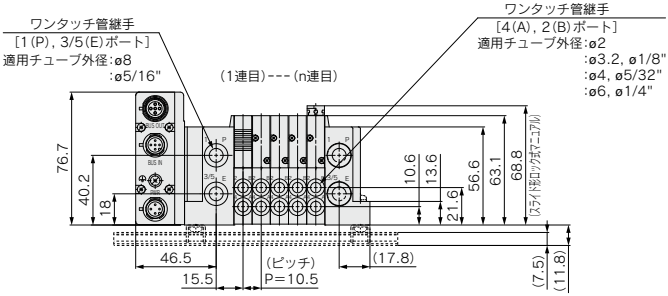

注1) 本図は"SS5Y3-10SQA-05D-C6"の場合を示します。
注2) 外部パイロット、サイレンサ、エルボ管継手、スライド形ロック式マニュアルの寸法図はP.328をご参照ください。
注3) A, Bポート上配管の寸法図はP.333をご参照ください。

連数n	2	3	4	5	6	7	8	9	10	11	12	13	14	15	16	17
L1	103.7	114.2	124.7	135.2	145.7	156.2	166.7	177.2	187.7	198.2	208.7	219.2	229.7	240.2	250.7	261.2
L2	63	73.5	84	94.5	105	115.5	126	136.5	147	157.5	168	178.5	189	199.5	210	220.5
L3	135.5	148	148	160.5	173	185.5	198	210.5	223	223	235.5	248	260.5	273	285.5	285.5
L4	125	137.5	137.5	150	162.5	175	187.5	200	212.5	212.5	225	237.5	250	262.5	275	275
L5	16	17	11.5	12.5	13.5	14.5	15.5	16.5	17.5	12.5	13.5	14.5	15.5	16.5	17.5	12

連数n	18	19	20	21	22	23	24
L1	271.7	282.2	292.7	303.2	313.7	324.2	334.7
L2	231	241.5	252	262.5	273	283.5	294
L3	298	310.5	323	335.5	348	348	360.5
L4	287.5	300	312.5	325	337.5	337.5	350
L5	13	14	15	16	17	12	13

プラグイン
コネクタ接続ベース
10型 横配管形
EX260対応

外形寸法図／SY5000シリーズ

SS5Y5-10S□□-連数 U - C4, N3 / D - C6, N7 / B - C8, N9 (D)

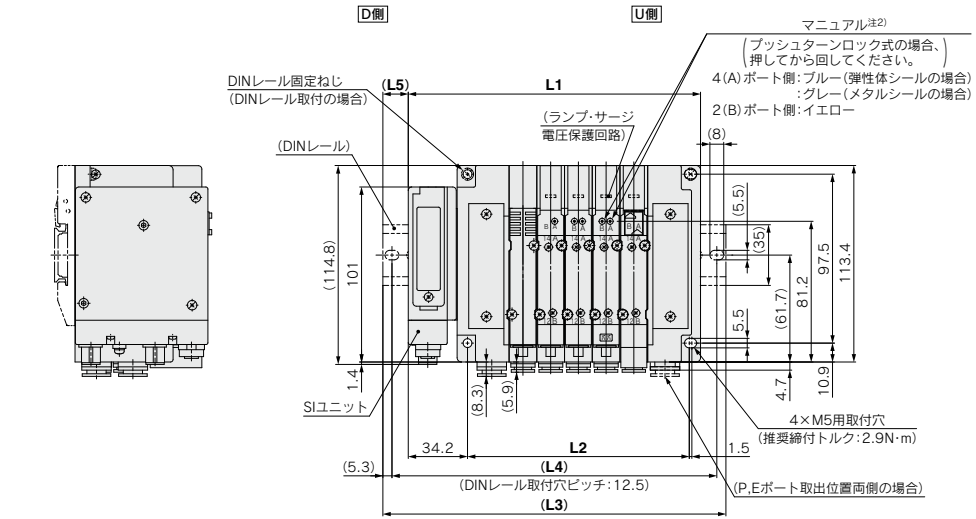

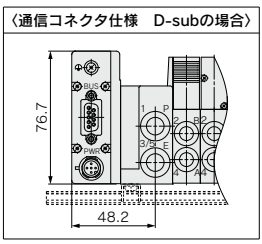

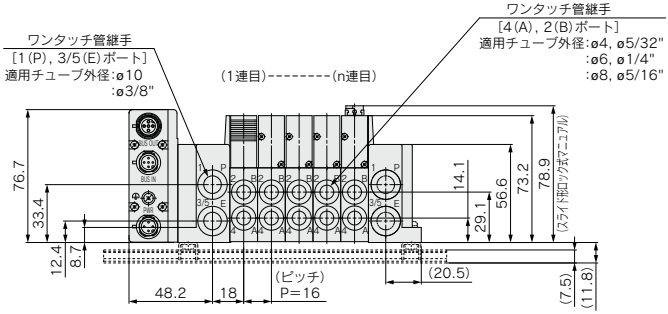

注1) 本図は"SS5Y5-10SQA-05D-C8"の場合を示します。
注2) 外部パイロット、サイレンサ、エルボ管継手、スライド形ロック式マニュアルの寸法図はP.329をご参照ください。
注3) A, Bポート上配管の寸法図はP.334をご参照ください。

連数n	2	3	4	5	6	7	8	9	10	11	12	13	14	15	16	17
L1	120.7	136.7	152.7	168.7	184.7	200.7	216.7	232.7	248.7	264.7	280.7	296.7	312.7	328.7	344.7	360.7
L2	80	96	112	128	144	160	176	192	208	224	240	256	272	288	304	320
L3	148	160.5	185.5	198	210.5	235.5	248	260.5	273	298	310.5	323	348	360.5	373	385.5
L4	137.5	150	175	187.5	200	225	237.5	250	262.5	287.5	300	312.5	337.5	350	362.5	375
L5	13.5	12	16.5	14.5	13	17.5	15.5	14	12	16.5	15	13	17.5	16	14	12.5

連数n	18	19	20	21	22	23	24
L1	376.7	392.7	408.7	424.7	440.7	456.7	472.7
L2	336	352	368	384	400	416	432
L3	410.5	423	435.5	448	473	485.5	498
L4	400	412.5	425	437.5	462.5	475	487.5
L5	17	15	13.5	11.5	16	14.5	12.5

プラグイン
コネクタ接続ベース
10型 横配管形
EX260対応

外形寸法図／SY7000シリーズ

SS5Y7-10S□□-連数 U/D/B - C6, N7 / C8, N9 / C10, N11 / C12 (D)

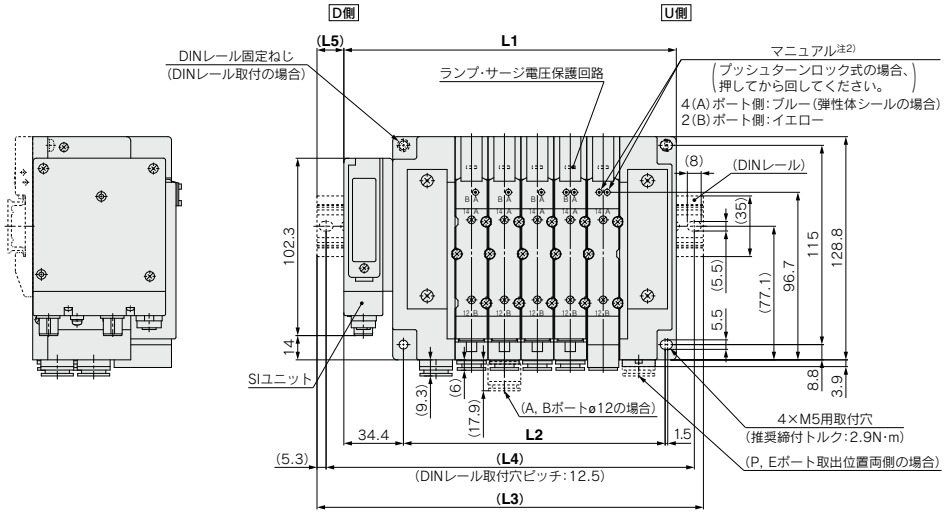

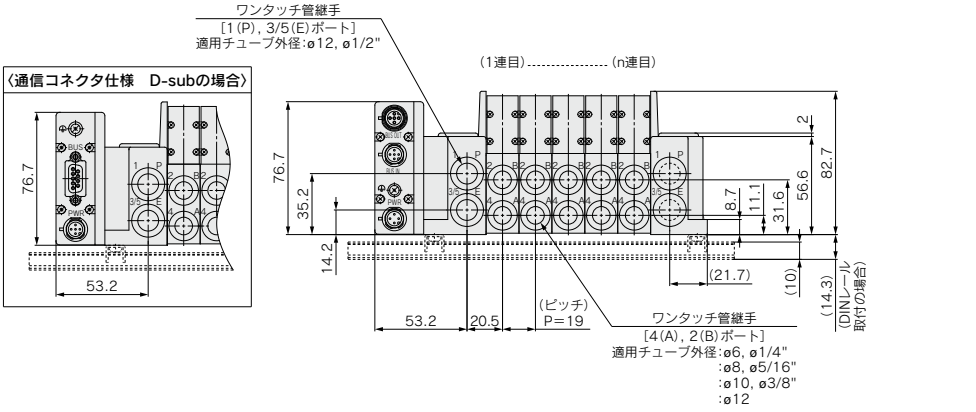

注1) 本図は"SS5Y7-10SQA-05D-C10"の場合を示します。
注2) 外部パイロット、サイレンサ、エルボ管継手、スライド形ロック式マニュアルの寸法図はP.330をご参照ください。
注3) A, Bポート上配管の寸法図はP.335をご参照ください。

連数n	2	3	4	5	6	7	8	9	10	11	12	13	14	15	16	17	18	19	20	21	22	23	24
L1	134.9	153.9	172.9	191.9	210.9	229.9	248.9	267.9	286.9	305.9	324.9	343.9	362.9	381.9	400.9	419.9	438.9	457.9	476.9	495.9	514.9	533.9	552.9
L2	94	113	132	151	170	189	208	227	246	265	284	303	322	341	360	379	398	417	436	455	474	493	512
L3	160.5	185.5	198	223	235.5	260.5	273	298	310.5	335.5	348	373	398	410.5	435.5	448	473	485.5	510.5	523	548	560.5	585.5
L4	150	175	187.5	212.5	225	250	262.5	287.5	300	325	337.5	362.5	387.5	400	425	437.5	462.5	475	500	512.5	537.5	550	575
L5	13	16	12.5	15.5	12.5	15.5	12	15	12	15	11.5	14.5	17.5	14.5	17.5	14	17	14	17	13.5	16.5	13.5	16.5

プラグイン コネクタ接続ベース

EX260シリーズ対応

12型 上配管形

SY3000/5000/7000 Series

RoHS

マニホールド型式表示方法

12型上配管形の寸法図はP.333～335をご参照ください。

SS5Y ❶3 – 12S ❷NAN – ❸05 ❹U ❺ – ❻ ❼

❶ シリーズ

3	SY3000
5	SY5000
7	SY7000

❷ SIユニット仕様(出力極性、プロトコル、出力点数、通信コネクタ仕様)

記号(出力極性) プラスコモン(NPN)	記号(出力極性) マイナスコモン(PNP)	プロトコル	出力点数	通信コネクタ仕様
0注1)		SIユニットなし		
QA	**QAN**	DeviceNet™	32	M12
QB	**QBN**		16	
NA	**NAN**	PROFIBUS DP	32	M12
NB	**NBN**		16	
NC	**NCN**		32	注4) D-sub
ND	**NDN**		16	
VA	**VAN**	CC-Link	32	M12
VB	**VBN**		16	
DA	**DAN**	EtherCAT	32	M12
DB	**DBN**		16	
FA	**FAN**	PROFINET	32	M12
FB	**FBN**		16	
EA	**EAN**	EtherNet/IP™	32	M12
EB	**EBN**		16	
—注3)	**GAN**	Ethernet POWERLINK	32	M12
—注3)	**GBN**		16	
—注3)	**KAN**	IO-Link	32注5)	M12

注1) SIユニットなしの場合、搭載するSIユニットで出力極性が決まります。
バルブのコモン仕様と一致していることをご確認ください。
注2) SIユニットなしの場合、DINレール付は、選択できません。
注3) プラスコモン(NPN)の対応はありません。
注4) 通信コネクタがD-subの場合、IP40仕様となります。
注5) 32点出力の設定のみです。

❸ バルブ連数

SIユニット 出力点数32の場合

記号	連数	備考
02	2連	ダブル配線仕様注1)
⋮	⋮	
16	16連	
02	2連	配列指定注2) (ソレノイドの数32まで対応可能)
⋮	⋮	
24	24連	

SIユニット 出力点数16の場合

記号	連数	備考
02	2連	ダブル配線仕様注1)
⋮	⋮	
08	8連	
02	2連	配列指定注2) (ソレノイドの数16まで対応可能)
⋮	⋮	
16	16連	

注1) ダブル配線仕様:マニホールド全ての連数で2位置シングル・ダブル・3位置・4位置バルブが使用できます。
2位置シングルを使用すると制御信号に空番ができます。
信号に空番を作りたくない場合は配列指定で発注してください。
注2) 配列指定・配線仕様をマニホールド仕様書にてご指示ください。
(シングル配線を指示した場所には2位置ダブル・3位置・4位置バルブは使用できなくなりますのでご注意ください。)
注3) ブランキングプレートAss'yの数も含みます。
注4) SIユニットなし(S0)につきましては、取付ける予定のSIユニットの最大ソレノイド数にご注意ください。また、配列指定がある場合はマニホールド仕様書にてご指示ください。

❹ P, Eポート取出位置

U注)	U側(2～10連)
D注)	D側(2～10連)
B	両側(2～24連)

注) ❺給排気ブロックAss'y仕様のサイレンサ内蔵タイプ"S"は、Pポート取出位置のUまたはDを選択ください。

❺ 給排気ブロックAss'y仕様

無記号	内部パイロット仕様
S	内部パイロット仕様・サイレンサ内蔵
R	外部パイロット仕様

※サイレンサ内蔵タイプはP,Eポート取出位置U,Dのみです。また、3/5(E)ポートはプラグされます。なお、サイレンサ吹出口はP,Eポート取出位置の反対側になります。(例:P,Eポート取出位置Dの場合、サイレンサ吹出口はU側)
※サイレンサ内蔵タイプを使用する場合はエア吹出口に直接水などがかからないようにご注意ください。

❻ P, Eポート管接続口径(ワンタッチ管継手)

記号	SY3000	SY5000	SY7000
無記号	ø8	ø10	ø12
N	ø5/16"	ø3/8"	ø1/2"



※Nの場合インチサイズになります。

❼ 取付方法

記号		
無記号	直接取付	
D	DINレール取付(DINレール付)	
D0	DINレール取付(DINレールなし)	
D3	3連用	標準長さより長いレールを指定してください。
⋮	⋮	
D24	24連用	

注1) SIユニットなしでDINレール取付が必要な場合はD0を選定し、DINレール長さは寸法図のL3を参照し別途手配ください。(DINレール品番はP.372をご参照ください。)
注2) DINレール取付タイプのマニホールドの固定につきましてはP.394をご参照ください。

**EX260一体型(出力対応)シリアル伝送システムの詳細につきましては、P.789～800および「取扱説明書」、搭載するSIユニット等の品番につきましてはP.363をご参照ください。
取扱説明書はSMCホームページからダウンロードください。http://www.smcworld.com**

マニホールドアセンブリの表示方法(手配例)

表示例(SS5Y3-12SNAN-□の場合)

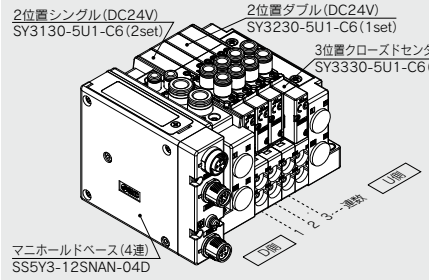

SS5Y3-12SNAN-04D ･･･1set(12型4連マニホールドベース品番)
＊SY3130-5U1-C6･･･････2set(2位置シングル品番)
＊SY3230-5U1-C6･･･････1set(2位置ダブル品番)
＊SY3330-5U1-C6･･･････1set(3位置クローズドセンタ品番)
＊印は組込み記号です。
＊印を搭載するバルブ等の品番の初めに付けてください。

・バルブ連数はD側から1連目となります。
・マニホールド品番の下に、搭載するバルブを図に示す1連目より順番に併記してください。
なお、配列が複雑になる場合はマニホールド仕様書にてご指示ください。

バルブ型式表示方法(取付ねじ付)

バルブ仕様につきましてはP.136をご参照ください。

SY 3 1 3 0 ❶ ❷ ❸ ❹ ❺ ❻ ❼ – 5 ❽ ❾ ❿ 1 – C6 ⓫ ⓬ – ⓭

● 上配管形

❶ シリーズ

3	SY3000
5	SY5000
7	SY7000

❷ 切換方式

1	2位置	シングル
2		ダブル
3	3位置	クローズドセンタ
4		エキゾーストセンタ
5		プレッシャセンタ
A※	4位置デュアル3ポート	N.C./N.C.
B※		N.O./N.O.
C※		N.C./N.O.

※4位置デュアル3ポート弁は弾性体シールのみです。

❸ シール方式

0	弾性体シール
1	メタルシール

❹ パイロット仕様

無記号	内部パイロット
R	外部パイロット

❺ 背圧防止弁(バルブ内蔵タイプ)

無記号	なし
H	内蔵

※弾性体シールのみです。メタルシールで背圧防止弁が必要な場合はマニホールド装着タイプがあります。手配例はP.379をご参照ください。ただし、バルブ内蔵タイプとマニホールド装着タイプの同時使用は流量が低下しますので推奨しません。
※3位置およびSY7000にはバルブ内蔵タイプの背圧防止弁はありません。

❻ パイロット弁オプション

無記号	標準(0.7MPa)
B	高速応答(0.7MPa)
K※	高圧(1.0MPa)

※高圧タイプはメタルシールのみです。

❼ コイル仕様

無記号	標準
T	節電回路付(長期連続通電タイプ)

※バルブを長期連続通電で使用する場合は、必ず節電回路付を選択してください。
※節電回路付を選択した場合、通電時間にご注意ください。詳しくはP.391をご参照ください。

❽ 定格電圧

5	DC24V

❾ ランプ・サージ電圧保護回路およびコモン仕様

記号	ランプ付	サージ電圧保護回路	コモン仕様
R	—	●	無極性
U	●		
S	—		プラスコモン
Z	●		
NS	—		マイナスコモン
NZ	●		

※SIユニット出力極性が無記号(プラスコモン)の場合、バルブはR, U, S, Zを選択してください。
SIユニット出力極性がN(マイナスコモン)の場合、バルブはR, U, NS, NZを選択してください。
※節電回路付の場合、"Z, NZ"タイプになります。

❿ マニュアル

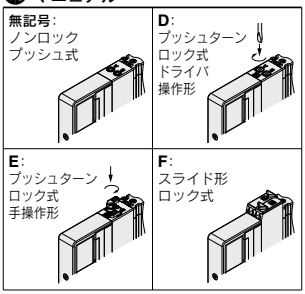

※安全スライドロックマニュアル付につきましてはP.154をご参照ください。

⓫ A, Bポート管接続口径

ねじ配管

記号	管接続口径	適用シリーズ
M5	M5×0.8	SY3000
01	1/8	SY5000
02	1/4	SY7000

ワンタッチ管継手(ミリサイズ)

記号	A, Bポート	SY3000	SY5000	SY7000
C2	ø2	●	—	—
C3	ø3.2	●	—	—
C4	ø4	●	●	—
C6	ø6	●	●	●
C8	ø8	—	●	●
C10	ø10	—	—	●
C12	ø12	—	—	●

ワンタッチ管継手(インチサイズ)

記号	A, Bポート	SY3000	SY5000	SY7000
N1	ø1/8"	●	—	—
N3	ø5/32"	●	●	—
N7	ø1/4"	●	●	●
N9	ø5/16"	—	●	●
N11	ø3/8"	—	—	●

⓬ ねじの種類

無記号	Rc
F	G
N	NPT
T	NPTF

※M5の場合は無記号のみです。

⓭ 取付ねじ種類

無記号	プラマイなべ小ねじ
B	六角穴付ボルト
K	プラマイなべ小ねじ(ねじ脱落防止タイプ)
H	六角穴付ボルト(ねじ脱落防止タイプ)

※"K, H"はメンテナンス時などにバルブを取外した際、取付ねじがバルブから脱落しにくいように、バルブのボディカバーに脱落防止構造を施しています。
※バルブを単体で発注する場合にはベースガスケットは付属していません。
ベースガスケットはマニホールド側に付属しているため、メンテナンスでベースガスケットが必要な場合は別途手配してください。
ベースガスケット、取付ねじ品番はP.367をご参照ください。
※単独SUP.,EXH.スペーサAss'yおよびスペーサ形減圧弁を使用する箇所には"B, H"は選択できません。

Protective class
class Ⅲ (Mark:)

10型
横配管形

11型
裏配管形

プラグイン コネクタ接続ベース

EX126シリーズ対応

SY3000/5000/7000 Series

CE RoHS

マニホールド型式表示方法

11型裏配管形の寸法図は
P.331(SY5000)、P.332
(SY7000)をご参照ください。

SS5Y 3 – 10 S4 V – 05 U □ – C6 □
❶ ❷ ❸ ❹ ❺ ❻ ❼ ❽

❶ シリーズ

3	SY3000
5	SY5000
7	SY7000

❷ 型式

10	横配管形
11	裏配管形※

※SY3000の裏配管形はSY5000のマニホールドベースになります。発注の際はプラグイン混合取付マニホールド(P.336～)をご参照ください。

❸ SIユニット仕様

0	SIユニットなし
V	CC-Link対応(プラスコモン NPN)

※SIユニットなしの場合は端子台プレートのみ付きます。

❹ バルブ連数

記号	連数	備考
02	2連	ダブル配線仕様注1)
⋮	⋮	
08	8連	
02	2連	配列指定注2) (ソレノイドの数16まで対応可能)
⋮	⋮	
16	16連	

注1) ダブル配線仕様:マニホールド全ての連数で2位置シングル・ダブル・3位置・4位置バルブが使用できます。
信号に空番をつくりたくない場合は配列指定で発注してください。
注2) 配列指定:配線仕様をマニホールド仕様書にてご指示ください。
(シングル配線を指示した場所には2位置ダブル・3位置・4位置バルブは使用できなくなりますのでご注意ください。)
注3) ブランキングプレートAss'yの数も含みます。

❺ P, Eポート取出位置

U	U側(2～10連)
D	D側(2～10連)
B	両側(2～16連)

❻ 給排気ブロックAss'y仕様

無記号	内部パイロット仕様
S	内部パイロット仕様・サイレンサ内蔵
R	外部パイロット仕様

※サイレンサ内蔵の場合、3/5(E)ポートはプラグされます。
※サイレンサ内蔵タイプを使用する場合はエア吹出口に直接水などがかからないように注意してください。

マニホールドアセンブリの表示方法(手配例)

表示例(SS5Y3-10S4V-□-□の場合)

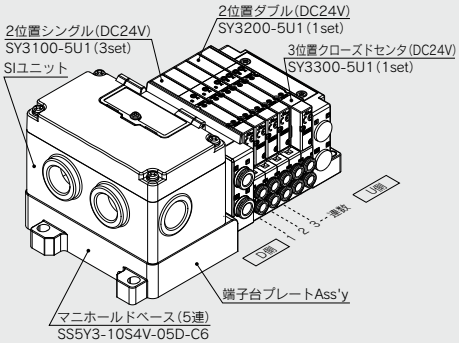

SS5Y3-10S4V-05D-C6‥1set(10型5連マニホールドベース品番)
＊SY3100-5U1‥‥‥‥‥‥‥‥‥‥3set(2位置シングル品番)
＊SY3200-5U1‥‥‥‥‥‥‥‥‥‥1set(2位置ダブル品番)
＊SY3300-5U1‥‥‥‥‥‥‥‥‥‥1set(3位置クローズドセンタ品番)
＊印は組込み記号です。
＊印を搭載するバルブ等の品番の初めに付けてください。

・バルブ連数はD側から1連目となります。
・マニホールド品番の下に、搭載するバルブを図に示す1連目より順番に併記してください。なお、配列が複雑になる場合はマニホールド仕様書にてご指示ください。

注) 上配管形のバルブを搭載する場合には、P.319よりご選定ください。
その際、ベース側のA, Bポートにも出力されますのでご注意ください。
ベース側のA, Bポートにプラグ等が必要な場合は、マニホールド仕様書にてご指示ください。

EX126一体型(出力対応)シリアル伝送システムの詳細につきましては、P.781～783および「取扱説明書」、搭載するSIユニット等の品番につきましてはP.364をご参照ください。
取扱説明書はSMCホームページからダウンロードください。
http://www.smcworld.com

SMC

❼ A, Bポート管接続口径(ミリサイズ/ワンタッチ管継手)

記号	A, Bポート		10型 横配管形			11型 裏配管形	
			SY3000	SY5000	SY7000	SY5000	SY7000
C2	ストレート	ø2	●	—	—	—	—
C3		ø3.2	●	—	—	—	—
C4		ø4	●	●	—	●	—
C6		ø6	●	●	●	●	●
C8		ø8	—	●	●	●	●
C10		ø10	—	—	●	—	●
C12		ø12	—	—	●	—	●
CM※		ストレート口径混合	●	●	●	●	●
L4	注) エルボ 上向き	ø4	●	●	—	—	—
L6		ø6	●	●	●	—	—
L8		ø8	—	●	●	—	—
L10		ø10	—	—	●	—	—
L12		ø12	—	—	●	—	—
B4	注) エルボ 下向き	ø4	●	●	—	—	—
B6		ø6	●	●	●	—	—
B8		ø8	—	●	●	—	—
B10		ø10	—	—	●	—	—
B12		ø12	—	—	●	—	—
LM※		エルボ口径混合(上向き、下向き混合も含む)	●	●	●	—	—
P, Eポート接続口径(ワンタッチ管継手)			ø8	ø10	ø12	ø10	ø12

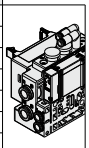
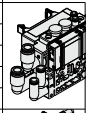
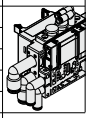

A, Bポート管接続口径(インチサイズ/ワンタッチ管継手)

記号	A, Bポート		10型 横配管形			11型 裏配管形	
			SY3000	SY5000	SY7000	SY5000	SY7000
N1	ストレート	ø1/8"	●	—	—	—	—
N3		ø5/32"	●	●	—	●	—
N7		ø1/4"	●	●	●	●	●
N9		ø5/16"	—	●	●	●	●
N11		ø3/8"	—	—	●	—	●
CM※		ストレート口径混合	●	●	●	●	●
LN3	注) エルボ 上向き	ø5/32"	●	—	—	—	—
LN7		ø1/4"	●	●	—	—	—
LN9		ø5/16"	—	●	—	—	—
LN11		ø3/8"	—	—	●	—	—
BN3	注) エルボ 下向き	ø5/32"	●	—	—	—	—
BN7		ø1/4"	●	●	—	—	—
BN9		ø5/16"	—	●	—	—	—
BN11		ø3/8"	—	—	●	—	—
LM※		エルボ口径混合(上向き、下向き混合も含む)	●	●	●	—	—
P, Eポート接続口径(ワンタッチ管継手)			ø5/16"	ø3/8"	ø1/2"	ø3/8"	ø1/2"

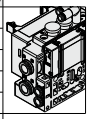



注) オプションの各スペーサAss'y(P.373～375)を取付ける場合、オプション本体または配管と干渉するので下向きを選択ください。
※CM, LMの場合はマニホールド仕様書でご指示ください。
※P, Eポートの継手方向はA, Bポートと同じ方向の継手が取付けられます。LMを選択した場合はP, Eポートの継手方向をマニホールド仕様書にてご指示ください。

❽ 取付方法およびオプション

記号	取付方法	オプション	
		銘板プレート	連数印字
無記号	直接取付	—	—
AA		●	●
BA		●	—
D□	DINレール取付	—	—
A□		●	●
B□		●	—

注1) □はバルブ連数より長い場合に連数を記入してください。(下記DINレールオプション参照)
注2) 11型(裏配管形)は直接取付のみです。
注3) DINレール取付タイプのマニホールドの固定につきましてはP.394をご参照ください。

DINレールオプション

無記号	標準長さ	
0	DIN金具付(DINレールなし)	
3	3連用	型式表示連数長さより長いレールを指定してください。
⋮	⋮	
16	16連用	

バルブ型式表示方法(取付ねじ付)

バルブ仕様につきましてはP.136をご参照ください。

SY 3 1 0 0 □ □ □ □ – 5 □ □ 1 – □

❶ ❷ ❸ ❹ ❺ ❻ ❼ ❽ ❾ ❿ ⓫

● ❸ ベース配管形

❶ シリーズ

3	SY3000
5	SY5000
7	SY7000

❷ 切換方式

1	2位置	シングル
2		ダブル
3	3位置	クローズドセンタ
4		エキゾーストセンタ
5		プレッシャセンタ
A※	4位置デュアル3ポート	N.C./N.C.
B※		N.O./N.O.
C※		N.C./N.O.

※4位置デュアル3ポート弁は弾性体シールのみです。

❸ シール方式

0	弾性体シール
1	メタルシール

❹ パイロット仕様

無記号	内部パイロット
R	外部パイロット

❺ 背圧防止弁(バルブ内蔵タイプ)

無記号	なし
H	内蔵

※弾性体シールのみです。メタルシールで背圧防止弁が必要な場合はマニホールド装着タイプがあります。手配例はP.379をご参照ください。ただし、バルブ内蔵タイプとマニホールド装着タイプの同時使用は流量が低下しますので推奨しません。
※3位置およびSY7000にはバルブ内蔵タイプの背圧防止弁はありません。

❻ パイロット弁オプション

無記号	標準(0.7MPa)
B	高速応答(0.7MPa)
K※	高圧(1.0MPa)

※高圧タイプはメタルシールのみです。

❼ コイル仕様

無記号	標準
T	節電回路付(長期連続通電タイプ)

※バルブを長期連続通電で使用する場合は、必ず節電回路付を選択してください。
※節電回路付を選択した場合、通電時間にご注意ください。詳しくはP.391をご参照ください。

❽ 定格電圧

5	DC24V

❾ ランプ・サージ電圧保護回路およびコモン仕様

記号	ランプ付	サージ電圧保護回路	コモン仕様
R	—	●	無極性
U	●		
S	—		プラスコモン
Z	●		

※節電回路付の場合、"Z"タイプになります。

❿ マニュアル

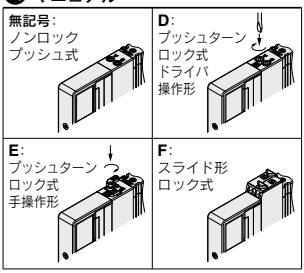

※安全スライドロックマニュアル付につきましてはP.154をご参照ください。

⓫ 取付ねじ種類

無記号	プラマイなべ小ねじ
B	六角穴付ボルト
K	プラマイなべ小ねじ(ねじ脱落防止タイプ)
H	六角穴付ボルト(ねじ脱落防止タイプ)

※"K, H"はメンテナンス時などにバルブを取外した際、取付ねじがバルブから脱落しにくいように、バルブのボディカバーに脱落防止構造を施しています。
※**バルブを単体で発注する場合にはベースガスケットは付属していません。**
ベースガスケットはマニホールド側に付属しているため、メンテナンスでベースガスケットが必要な場合は別途手配してください。
ベースガスケット、取付ねじ品番はP.367をご参照ください。
※単独SUP.、EXH.スペーサAss'y、スペーサ形減圧弁および残圧排気弁付パーフェクトスペーサAss'yを使用する箇所には"B, H"は選択できません。

Protective class
class Ⅲ (Mark: ⊕)

プラグイン
コネクタ接続ベース
10型 横配管形
EX126対応

外形寸法図／SY3000シリーズ

SS5Y3-10S4V- 連数 **U / D / B -** C2, C3, N1, C4, N3, C6, N7 **(D)**

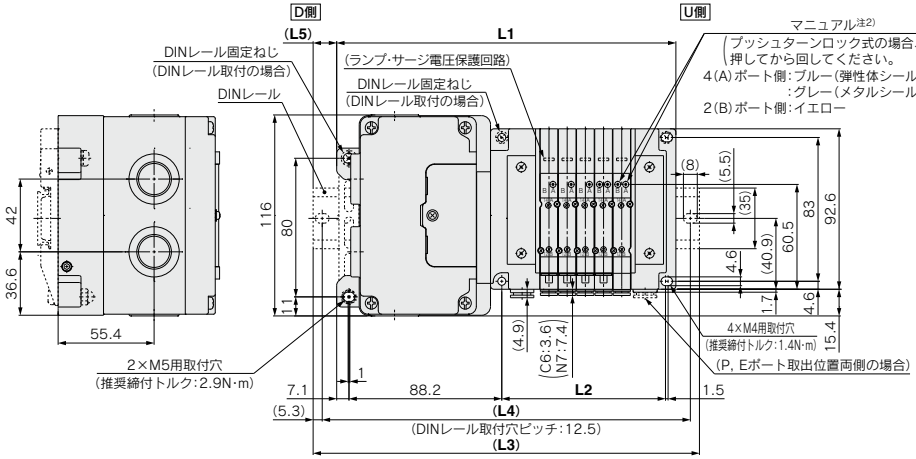

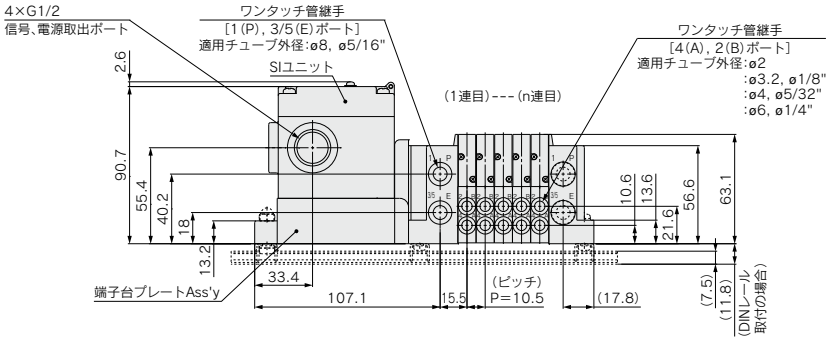

注1) 本図は"SS5Y3-10S4V-05D-C6"の場合を示します。
注2) 外部パイロット、サイレンサ、エルボ管継手、スライド形ロック式マニュアルの寸法図はP.328をご参照ください。
注3) A, Bポート上配管の寸法図はP.333をご参照ください。

連数n	2	3	4	5	6	7	8	9	10	11	12	13	14	15	16
L1	164.3	174.8	185.3	195.8	206.3	216.8	227.3	237.8	248.3	258.8	269.3	279.8	290.3	300.8	311.3
L2	63	73.5	84	94.5	105	115.5	126	136.5	147	157.5	168	178.5	189	199.5	210
L3	198	198	210.5	223	235.5	248	260.5	273	273	285.5	298	310.5	323	335.5	335.5
L4	187.5	187.5	200	212.5	225	237.5	250	262.5	262.5	275	287.5	300	312.5	325	325
L5	17	11.5	12.5	13.5	14.5	15.5	16.5	17.5	12.5	13.5	14.5	15.5	16.5	17.5	12

プラグイン
コネクタ接続ベース
10型 横配管形
EX126対応

外形寸法図／SY5000シリーズ

SS5Y5-10S4V-連数 U D B - C4, N3 C6, N7 C8, N9 (D)

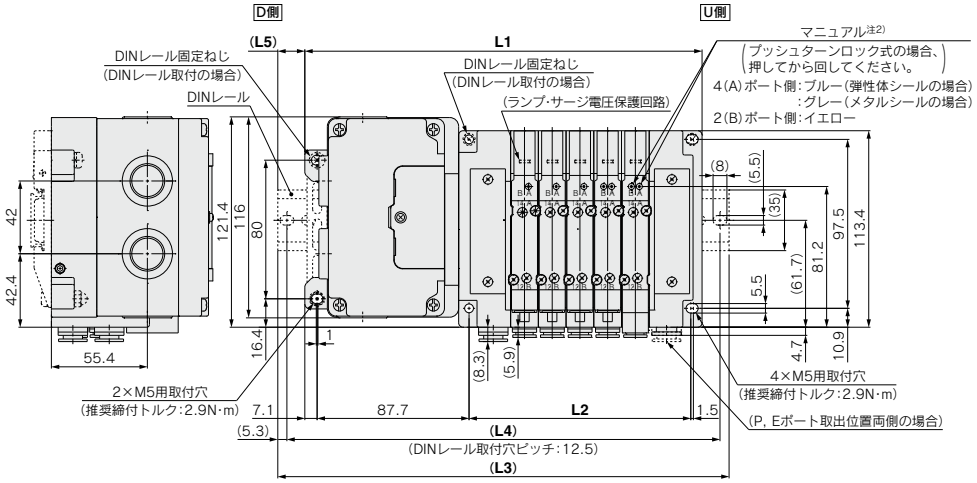

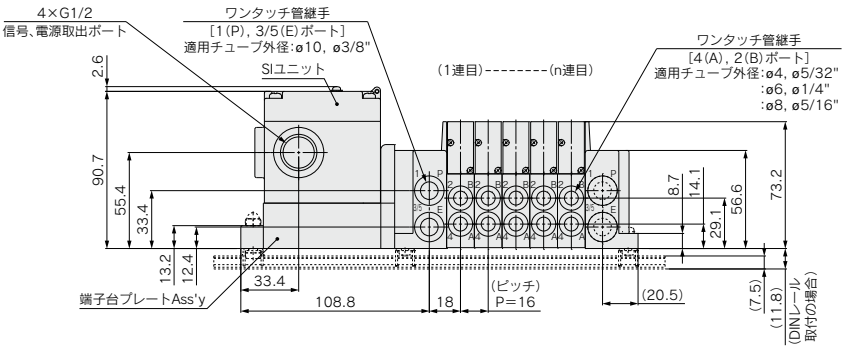

注1) 本図は"SS5Y5-10S4V-05D-C8"の場合を示します。
注2) 外部パイロット、サイレンサ、エルボ管継手、スライド形ロック式マニュアルの寸法図はP.329をご参照ください。
注3) A, Bポート上配管の寸法図はP.334をご参照ください。

連数n	2	3	4	5	6	7	8	9	10	11	12	13	14	15	16
L1	181.3	197.3	213.3	229.3	245.3	261.3	277.3	293.3	309.3	325.3	341.3	357.3	373.3	389.3	405.3
L2	80	96	112	128	144	160	176	192	208	224	240	256	272	288	304
L3	210.5	223	248	260.5	273	285.5	310.5	323	335.5	360.5	373	385.5	398	423	435.5
L4	200	212.5	237.5	250	262.5	275	300	312.5	325	350	362.5	375	387.5	412.5	425
L5	14.5	13	17.5	15.5	14	12	16.5	15	13	17.5	16	14	12.5	17	15

プラグイン
コネクタ接続ベース
10型 横配管形
EX126対応

外形寸法図／SY7000シリーズ

SS5Y7-10S4□-連数 U/D/B - C6, N7 / C8, N9 / C10, N11 / C12 (D)

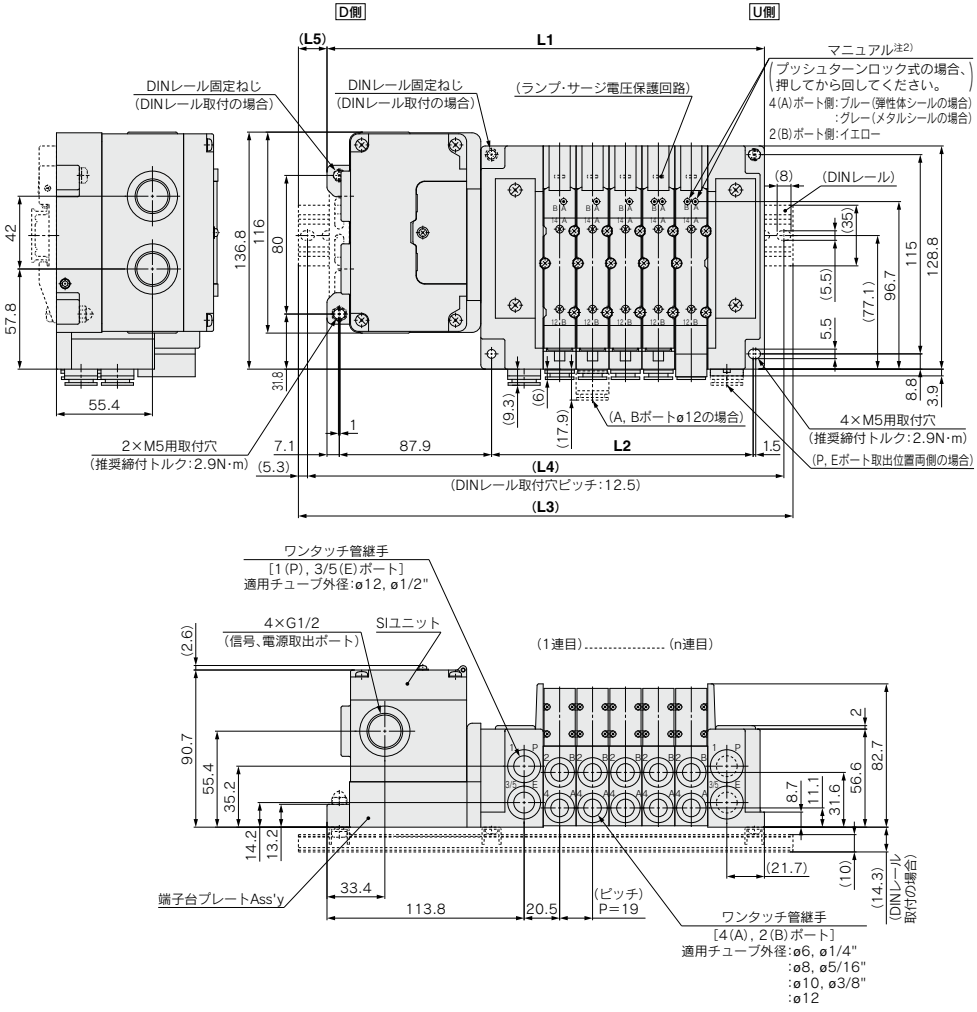

注1) 本図は"SS5Y7-10S4V-05D-C10"の場合を示します。
注2) 外部パイロット、サイレンサ、エルボ管継手、スライド形ロック式マニュアルの寸法図はP.330をご参照ください。
注3) A, Bポート上配管の寸法図はP.335をご参照ください。

連数n	2	3	4	5	6	7	8	9	10	11	12	13	14	15	16
L1	195.5	214.5	233.5	252.5	271.5	290.5	309.5	328.5	347.5	366.5	385.5	404.5	423.5	442.5	461.5
L2	94	113	132	151	170	189	208	227	246	265	284	303	322	341	360
L3	223	248	260.5	285.5	298	323	335.5	360.5	373	398	410.5	435.5	448	473	485.5
L4	212.5	237.5	250	275	287.5	312.5	325	350	362.5	387.5	400	425	437.5	462.5	475
L5	14	17	13.5	16.5	13.5	16.5	13	16	13	16	12.5	15.5	12.5	15.5	12

プラグイン コネクタ接続ベース

EX126シリーズ対応

12型
上配管形

SY3000/5000/7000 Series

RoHS

マニホールド型式表示方法

SS5Y 3 – 12S4 V – 05 U □ – □ □
❶ ❷ ❸ ❹ ❺ ❻ ❼

12型上配管形の寸法図は
P.333～335をご参照ください。

❶ シリーズ

3	SY3000
5	SY5000
7	SY7000

❷ SIユニット仕様

0	SIユニットなし
V	CC-Link対応（プラスコモン NPN）

※SIユニットなしの場合は端子台プレートのみ付きます。

❸ バルブ連数

記号	連数	備考
02	2連	ダブル配線仕様注1)
⋮	⋮	
08	8連	
02	2連	配列指定注2) （ソレノイドの数16まで対応可能）
⋮	⋮	
16	16連	

注1) ダブル配線仕様：マニホールド全ての連数で2位置シングル・ダブル・3位置・4位置バルブが使用できます。
信号に空番をつくりたくない場合は配列指定で発注してください。
注2) 配列指定：配線仕様をマニホールド仕様書にてご指示ください。
（シングル配線を指示した場所には2位置ダブル・3位置・4位置バルブは使用できなくなりますのでご注意ください。）
注3) ブランキングプレートAss'yの数も含みます。

❹ P, Eポート取出位置

U注)	U側（2～10連）
D注)	D側（2～10連）
B	両側（2～16連）

注) ❺給排気ブロックAss'y仕様のサイレンサ内蔵タイプ"S"は、Pポート取出位置のUまたはDを選択ください。

❺ 給排気ブロックAss'y仕様

無記号	内部パイロット仕様
S	内部パイロット仕様・サイレンサ内蔵
R	外部パイロット仕様

※サイレンサ内蔵タイプはP,Eポート取出位置U,Dのみです。また、3/5(E)ポートはプラグされます。なお、サイレンサ吹出口はP,Eポート取出位置の反対側になります。(例：P,Eポート取出位置Dの場合、サイレンサ吹出口はU側)
※サイレンサ内蔵タイプを使用する場合はエア吹出口に直接水などがかからないように注意してください。

マニホールドアセンブリの表示方法（手配例）

表示例（SS5Y3-12S4V-□-□の場合）

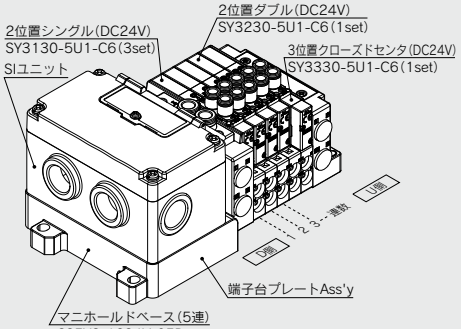

SS5Y3-12S4V-05D‥1set（12型5連マニホールドベース品番）
＊SY3130-5U1-C6·····3set（2位置シングル品番）
＊SY3230-5U1-C6·····1set（2位置ダブル品番）
＊SY3330-5U1-C6·····1set（3位置クローズドセンタ品番）
＊印は組込み記号です。
＊印を搭載するバルブ等の品番の初めに付けてください。

・バルブ連数はD側から1連目となります。
・マニホールド品番の下に、搭載するバルブを図に示す1連目より順番に併記してください。
なお、配列が複雑になる場合はマニホールド仕様書にてご指示ください。

❻ P, Eポート管接続口径（ワンタッチ管継手）

記号	SY3000	SY5000	SY7000
無記号	ø8	ø10	ø12
N	ø5/16"	ø3/8"	ø1/2"



※Nの場合インチサイズになります。

❼ 取付方法

無記号	直接取付	
D	DINレール取付（DINレール付）	
D0	DINレール取付（DINレールなし）	
D3	3連用	標準長さより長いレールを指定してください。
⋮	⋮	
D16	16連用	

注) DINレール取付タイプのマニホールドの固定につきましてはP.394をご参照ください。

EX126一体型（出力対応）シリアル伝送システムの詳細につきましては、P.781～783および「取扱説明書」、搭載するSIユニット等の品番につきましてはP.364をご参照ください。
取扱説明書はSMCホームページからダウンロードください。
http://www.smcworld.com

SMC

バルブ型式表示方法(取付ねじ付)

バルブ仕様につきましてはP.136をご参照ください。

SY 3 1 3 0 ❶ ❷ ❸ ❹ ❺ ❻ ❼ – 5 ❽ ❾ ❿ 1 – C6 ⓫ ⓬ – ⓭

● 上配管形

❶ シリーズ

3	SY3000
5	SY5000
7	SY7000

❷ 切換方式

1	2位置	シングル
2		ダブル
3	3位置	クローズドセンタ
4		エキゾーストセンタ
5		プレッシャセンタ
A※	4位置 デュアル 3ポート	N.C./N.C.
B※		N.O./N.O.
C※		N.C./N.O.

※4位置デュアル3ポート弁は弾性体シールのみです。

❸ シール方式

0	弾性体シール
1	メタルシール

❹ パイロット仕様

無記号	内部パイロット
R	外部パイロット

❺ 背圧防止弁(バルブ内蔵タイプ)

無記号	なし
H	内蔵

※弾性体シールのみです。メタルシールで背圧防止弁が必要な場合はマニホールド装着タイプがあります。手配例はP.379をご参照ください。ただし、バルブ内蔵タイプとマニホールド装着タイプの同時使用は流量が低下しますので推奨しません。
※3位置およびSY7000にはバルブ内蔵タイプの背圧防止弁はありません。

❻ パイロット弁オプション

無記号	標準(0.7MPa)
B	高速応答(0.7MPa)
K※	高圧(1.0MPa)

※高圧タイプはメタルシールのみです。

❼ コイル仕様

無記号	標準
T	節電回路付(長期連続通電タイプ)

※バルブを長期連続通電で使用する場合は、必ず節電回路付を選択してください。
※節電回路付を選択した場合、通電時間にご注意ください。詳しくはP.391をご参照ください。

❽ 定格電圧

5	DC24V

❾ ランプ・サージ電圧保護回路およびコモン仕様

記号	ランプ付	サージ電圧保護回路	コモン仕様
R	—	●	無極性
U	●		
S	—		プラスコモン
Z	●		

※節電回路付の場合、"Z"タイプになります。

❿ マニュアル

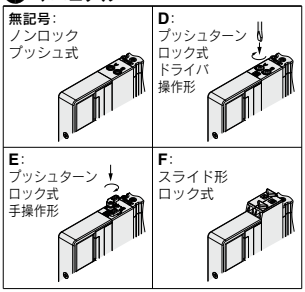

※安全スライドロックマニュアル付につきましてはP.154をご参照ください。

⓫ A, Bポート管接続口径

ねじ配管

記号	管接続口径	適用シリーズ
M5	M5×0.8	SY3000
01	1/8	SY5000
02	1/4	SY7000

ワンタッチ管継手(ミリサイズ)

記号	A, Bポート	SY3000	SY5000	SY7000
C2	ø2	●	—	—
C3	ø3.2	●	—	—
C4	ø4	●	●	—
C6	ø6	●	●	●
C8	ø8	—	●	●
C10	ø10	—	—	●
C12	ø12	—	—	●

ワンタッチ管継手(インチサイズ)

記号	A, Bポート	SY3000	SY5000	SY7000
N1	ø1/8"	●	—	—
N3	ø5/32"	●	●	—
N7	ø1/4"	●	●	●
N9	ø5/16"	—	●	●
N11	ø3/8"	—	—	●

⓬ ねじの種類

無記号	Rc
F	G
N	NPT
T	NPTF

※M5の場合は無記号のみです。

⓭ 取付ねじ種類

無記号	プラマイなべ小ねじ
B	六角穴付ボルト
K	プラマイなべ小ねじ(ねじ脱落防止タイプ)
H	六角穴付ボルト(ねじ脱落防止タイプ)

※"K, H"はメンテナンス時などにバルブを取外した際、取付ねじがバルブから脱落しにくいように、バルブのボディカバーに脱落防止構造を施しています。
※**バルブを単体で発注する場合にはベースガスケットは付属していません。**
ベースガスケットはマニホールド側に付属しているため、メンテナンスでベースガスケットが必要な場合は別途手配してください。
ベースガスケット、取付ねじ品番はP.367をご参照ください。
※単独SUP.,EXH.スペーサAss'yおよびスペーサ形減圧弁を使用する箇所には"B, H"は選択できません。

10型
横配管形

11型
裏配管形

プラグイン コネクタ接続ベース

EX120シリーズ対応

SY3000/5000/7000 Series

CE RoHS

マニホールド型式表示方法

11型裏配管形の寸法図は
P.331(SY5000)、P.332
(SY7000)をご参照ください。

SS5Y 3 – 10 S3 R1 – 05 U □ – C6 □

❶ ❷ ❸ ❹ ❺ ❻ ❼ ❽

❶ シリーズ

3	SY3000
5	SY5000
7	SY7000

❷ 型式

10	横配管形
11	裏配管形※

※SY3000の裏配管形はSY5000のマニホールドベースになります。発注の際はプラグイン混合取付マニホールド(P.336～)をご参照ください。

❸ SIユニット仕様

0	SIユニットなし	
Q	DeviceNet™対応(プラスコモン NPN)	
R1	オムロンCompoBus/S(プラスコモン NPN)	16点対応
R2		8点対応
V	CC-Link対応(プラスコモン NPN)	
ZB注2)	CompoNet™対応	プラスコモン NPN
ZBN注2)		マイナスコモン PNP

注1) 使用するバルブのコモン仕様と一致していることをご確認ください。
注2) 通信コネクタ(相手方)は付属品ではありませんので、別手配になります。

❹ バルブ連数

記号	連数	備考
02	2連	ダブル配線仕様注1)
⋮	⋮	
08	8連	
02	2連	配列指定注2)(ソレノイドの数16まで対応可能)
⋮	⋮	
16	16連	

注1) ダブル配線仕様:マニホールド全ての連数で2位置シングル・ダブル・3位置・4位置バルブが使用できます。
2位置シングルを使用すると制御信号に空番ができます。
信号に空番を作りたくない場合は配列指定で発注してください。
注2) 配列指定:配線仕様をマニホールド仕様書にてご指示ください。
(シングル配線を指示した場所には2位置ダブル・3位置・4位置バルブは使用できなくなりますのでご注意ください。)
注3) ブランキングプレートAss'yの数も含みます。
注4) R2のSIユニットは8点出力のため、ソレノイドの対応個数は8個までとなりますので注意してください。

❺ P, Eポート取出位置

U	U側(2～10連)
D	D側(2～10連)
B	両側(2～16連)

❻ 給排気ブロックAss'y仕様

無記号	内部パイロット仕様
S	内部パイロット仕様・サイレンサ内蔵
R	外部パイロット仕様

※サイレンサ内蔵の場合、3/5(E)ポートはプラグされます。

マニホールドアセンブリの表示方法(手配例)

表示例(SS5Y3-10S3V-□の場合)

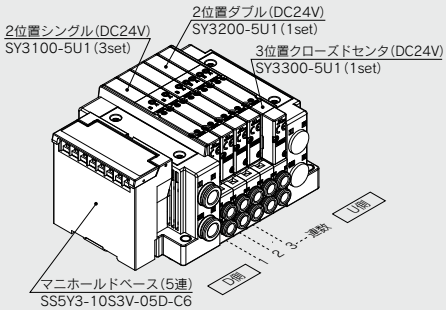

SS5Y3-10S3V-05D-C6‥1set(10型5連マニホールドベース品番)
＊SY3100-5U1‥‥‥‥‥‥‥‥‥‥3set(2位置シングル品番)
＊SY3200-5U1‥‥‥‥‥‥‥‥‥‥1set(2位置ダブル品番)
＊SY3300-5U1‥‥‥‥‥‥‥‥‥‥1set(3位置クローズドセンタ品番)
＊印は組込み記号です。
＊印を搭載するバルブ等の品番の初めに付けてください。

・バルブ連数はD側から1連目となります。
・マニホールド品番の下に、搭載するバルブを図に示す1連目より順番に併記してください。なお、配列が複雑になる場合はマニホールド仕様書にてご指示ください。

注) 上配管形のバルブを搭載する場合には、P.327よりご選定ください。
その際、ベース側のA, Bポートにも出力されますのでご注意ください。
ベース側のA, Bポートにプラグ等が必要な場合は、マニホールド仕様書にてご指示ください。

EX120一体型(出力対応)シリアル伝送システムの詳細につきましては、P.777～780および「取扱説明書」、搭載するSIユニット等の品番につきましてはP.365をご参照ください。
取扱説明書はSMCホームページからダウンロードください。
http://www.smcworld.com

❼ A, Bポート管接続口径(ミリサイズ/ワンタッチ管継手)

記号	A, Bポート		10型 横配管形			11型 裏配管形	
			SY3000	SY5000	SY7000	SY5000	SY7000
C2	ストレート	ø2	●	—	—	—	—
C3		ø3.2	●	—	—	—	—
C4		ø4	●	●	—	●	—
C6		ø6	●	●	●	●	●
C8		ø8	—	●	●	●	●
C10		ø10	—	—	●	—	●
C12		ø12	—	—	●	—	●
CM※		ストレート口径混合	●	●	●	●	●
L4	注)エルボ 上向き	ø4	●	●	—	—	—
L6		ø6	●	●	●	—	—
L8		ø8	—	●	●	—	—
L10		ø10	—	—	●	—	—
L12		ø12	—	—	●	—	—
B4	注)エルボ 下向き	ø4	●	●	—	—	—
B6		ø6	●	●	●	—	—
B8		ø8	—	●	●	—	—
B10		ø10	—	—	●	—	—
B12		ø12	—	—	●	—	—
LM※		エルボ口径混合(上向き、下向き混合も含む)	●	●	●	—	—
P, Eポート接続口径(ワンタッチ管継手)			ø8	ø10	ø12	ø10	ø12

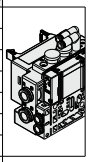
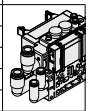
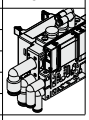

A, Bポート管接続口径(インチサイズ/ワンタッチ管継手)

記号	A, Bポート		10型 横配管形			11型 裏配管形	
			SY3000	SY5000	SY7000	SY5000	SY7000
N1	ストレート	ø1/8"	●	—	—	—	—
N3		ø5/32"	●	●	—	●	—
N7		ø1/4"	●	●	●	●	●
N9		ø5/16"	—	●	●	●	●
N11		ø3/8"	—	—	●	—	●
CM※		ストレート口径混合	●	●	●	●	●
LN3	注)エルボ 上向き	ø5/32"	●	—	—	—	—
LN7		ø1/4"	●	●	—	—	—
LN9		ø5/16"	—	●	—	—	—
LN11		ø3/8"	—	—	●	—	—
BN3	注)エルボ 下向き	ø5/32"	●	—	—	—	—
BN7		ø1/4"	●	●	—	—	—
BN9		ø5/16"	—	●	—	—	—
BN11		ø3/8"	—	—	●	—	—
LM※		エルボ口径混合(上向き、下向き混合も含む)	●	●	●	—	—
P, Eポート接続口径(ワンタッチ管継手)			ø5/16"	ø3/8"	ø1/2"	ø3/8"	ø1/2"

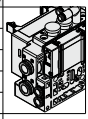



注) オプションの各スペーサAss'y(P.373~375)を取付ける場合、オプション本体または配管と干渉するので下向きを選択ください。
※CM, LMの場合はマニホールド仕様書でご指示ください。
※P, Eポートの継手方向はA, Bポートと同じ方向の継手が取付けられます。LMを選択した場合はP, Eポートの継手方向をマニホールド仕様書にてご指示ください。

❽ 取付方法およびオプション

記号	取付方法	オプション	
		銘板プレート	連数印字
無記号	直接取付	—	—
AA		●	●
BA		●	—
D□	DINレール取付	—	—
A□		●	●
B□		●	—

注1) □はバルブ連数より長い場合に連数を記入してください。(下記DINレールオプション参照)
注2) 11型(裏配管形)は直接取付のみです。
注3) DINレール取付タイプのマニホールドの固定につきましてはP.394をご参照ください。

DINレールオプション

無記号	標準長さ	
0	DIN金具付(DINレールなし)	
3	3連用	型式表示連数長さより長いレールを指定してください。
⋮	⋮	
16	16連用	

※SIユニットなしでDINレール取付が必要な場合はD0を選定し、DINレール長さは寸法図のL3を参照し別途手配ください。(DINレール品番はP.372をご参照ください。)

Protective class
class Ⅲ (Mark:)

バルブ型式表示方法（取付ねじ付）

バルブ仕様につきましてはP.136をご参照ください。

SY 3 1 0 0 □ □ □ □ - 5 □ □ 1 - □

❶ ❷ ❸ ❹ ❺ ❻ ❼ ❽ ❾ ❿ ⓫

●ベース配管形

❶ シリーズ

3	SY3000
5	SY5000
7	SY7000

❷ 切換方式

1	2位置	シングル
2		ダブル
3	3位置	クローズドセンタ
4		エキゾーストセンタ
5		プレッシャセンタ
A※	4位置 デュアル 3ポート	N.C./N.C.
B※		N.O./N.O.
C※		N.C./N.O.

※4位置デュアル3ポート弁は弾性体シールのみです。

❸ シール方式

0	弾性体シール
1	メタルシール

❹ パイロット仕様

無記号	内部パイロット
R	外部パイロット

❺ 背圧防止弁（バルブ内蔵タイプ）

無記号	なし
H	内蔵

※弾性体シールのみです。メタルシールで背圧防止弁が必要な場合はマニホールド装着タイプがあります。手配例はP.379をご参照ください。ただし、バルブ内蔵タイプとマニホールド装着タイプの同時使用は流量が低下しますので推奨しません。
※3位置およびSY7000にはバルブ内蔵タイプの背圧防止弁はありません。

❻ パイロット弁オプション

無記号	標準（0.7MPa）
B	高速応答（0.7MPa）
K※	高圧（1.0MPa）

※高圧タイプはメタルシールのみです。

❼ コイル仕様

無記号	標準
T	節電回路付（長期連続通電タイプ）

※バルブを長期連続通電で使用する場合は、必ず節電回路付を選択してください。
※節電回路付を選択した場合、通電時間にご注意ください。詳しくはP.391をご参照ください。

❽ 定格電圧

5	DC24V

❾ ランプ・サージ電圧保護回路およびコモン仕様

記号	ランプ付	サージ電圧保護回路	コモン仕様
R	—	●	無極性
U	●		
S	—		プラスコモン
Z	●		
NS	—		マイナスコモン
NZ	●		

※SIユニット仕様がプラスコモンの場合、バルブはR, U, S, Zを選択してください。
SIユニット仕様がZBN（マイナスコモン）の場合、バルブはR, U, NS, NZを選択してください。
※節電回路付の場合、"Z, NZ"タイプになります。

❿ マニュアル

無記号：ノンロック プッシュ式 	D：プッシュターン ロック式 ドライバ操作形 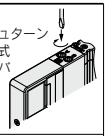
E：プッシュターン ロック式 手操作形 	F：スライド形 ロック式 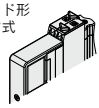

※安全スライドロックマニュアル付につきましてはP.154をご参照ください。

⓫ 取付ねじ種類

無記号	プラマイなべ小ねじ
B	六角穴付ボルト
K	プラマイなべ小ねじ（ねじ脱落防止タイプ）
H	六角穴付ボルト（ねじ脱落防止タイプ）

※"K, H"はメンテナンス時などにバルブを取外した際、取付ねじがバルブから脱落しにくいように、バルブのボディカバーに脱落防止構造を施しています。
※**バルブを単体で発注する場合にはベースガスケットは付属していません。**
ベースガスケットはマニホールド側に付属しているため、メンテナンスでベースガスケットが必要な場合は別途手配してください。
ベースガスケット、取付ねじ品番はP.367をご参照ください。
※単独SUP.,EXH.スペーサAss'y、スペーサ形減圧弁および残圧排気弁付パーフェクトスペーサAss'yを使用する箇所には"B, H"は選択できません。

⚠ Protective class class Ⅲ (Mark: ⊞)

プラグイン
コネクタ接続ベース
10型 横配管形
EX120対応

外形寸法図／SY3000シリーズ

SS5Y3-10S3□-連数 U/D/B - C2/C3, N1/C4, N3/C6, N7 (D)

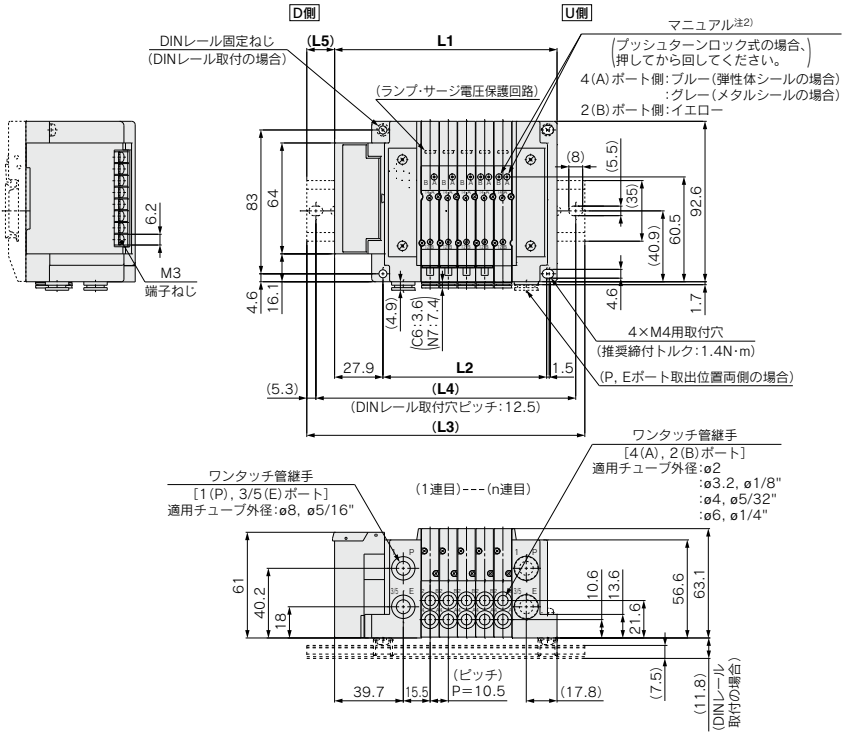

注1) 本図は"SS5Y3-10S3V-05D-C6"の場合を示します。
注2) 外部パイロット、サイレンサ、エルボ管継手、スライド形ロック式マニュアルの寸法図はP.328をご参照ください。
注3) A, Bポート上配管の寸法図はP.333をご参照ください。

連数n	2	3	4	5	6	7	8	9	10	11	12	13	14	15	16
L1	96.9	107.4	117.9	128.4	138.9	149.4	159.9	170.4	180.9	191.4	201.9	212.4	222.9	233.4	243.9
L2	63	73.5	84	94.5	105	115.5	126	136.5	147	157.5	168	178.5	189	199.5	210
L3	123	135.5	148	160.5	173	173	185.5	198	210.5	223	235.5	235.5	248	260.5	273
L4	112.5	125	137.5	150	162.5	162.5	175	187.5	200	212.5	225	225	237.5	250	262.5
L5	13	14	15	16	17	12	13	14	15	16	17	11.5	12.5	13.5	14.5

プラグイン
コネクタ接続ベース
10型 横配管形
EX120対応

外形寸法図／SY5000シリーズ

SS5Y5-10S3□-連数 U, D, B - C4, N3, C6, N7, C8, N9 (D)

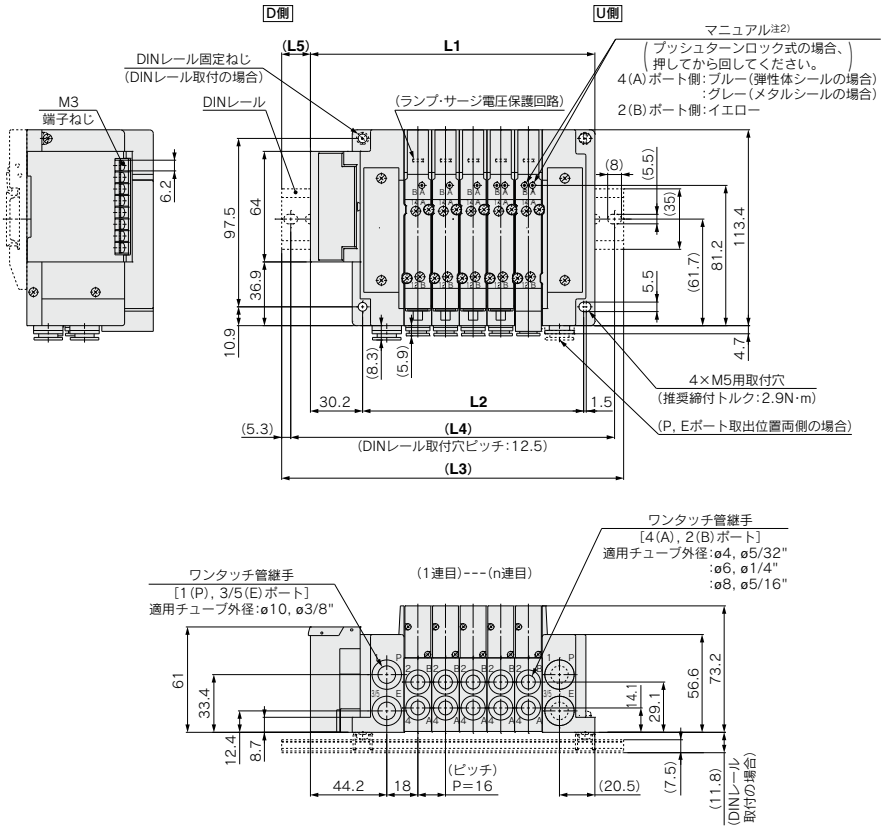

注1) 本図は"SS5Y5-10S3V-05D-C8"の場合を示します。
注2) 外部パイロット、サイレンサ、エルボ管継手、スライド形ロック式マニュアルの寸法図はP.329をご参照ください。
注3) A, Bポート上配管の寸法図はP.334をご参照ください。

連数n	2	3	4	5	6	7	8	9	10	11	12	13	14	15	16
L1	116.7	132.7	148.7	164.7	180.7	196.7	212.7	228.7	244.7	260.7	276.7	292.7	308.7	324.7	340.7
L2	80	96	112	128	144	160	176	192	208	224	240	256	272	288	304
L3	148	160.5	173	198	210.5	223	248	260.5	273	285.5	310.5	323	335.5	348	373
L4	137.5	150	162.5	187.5	200	212.5	237.5	250	262.5	275	300	312.5	325	337.5	362.5
L5	15.5	14	12	16.5	15	13	17.5	16	14	12.5	17	15	13.5	11.5	16

プラグイン
コネクタ接続ベース
10型 横配管形
EX120対応

外形寸法図／SY7000シリーズ

SS5Y7-10S3□-連数 U/D/B - C6, N7 / C8, N9 / C10, N11 / C12 (D)

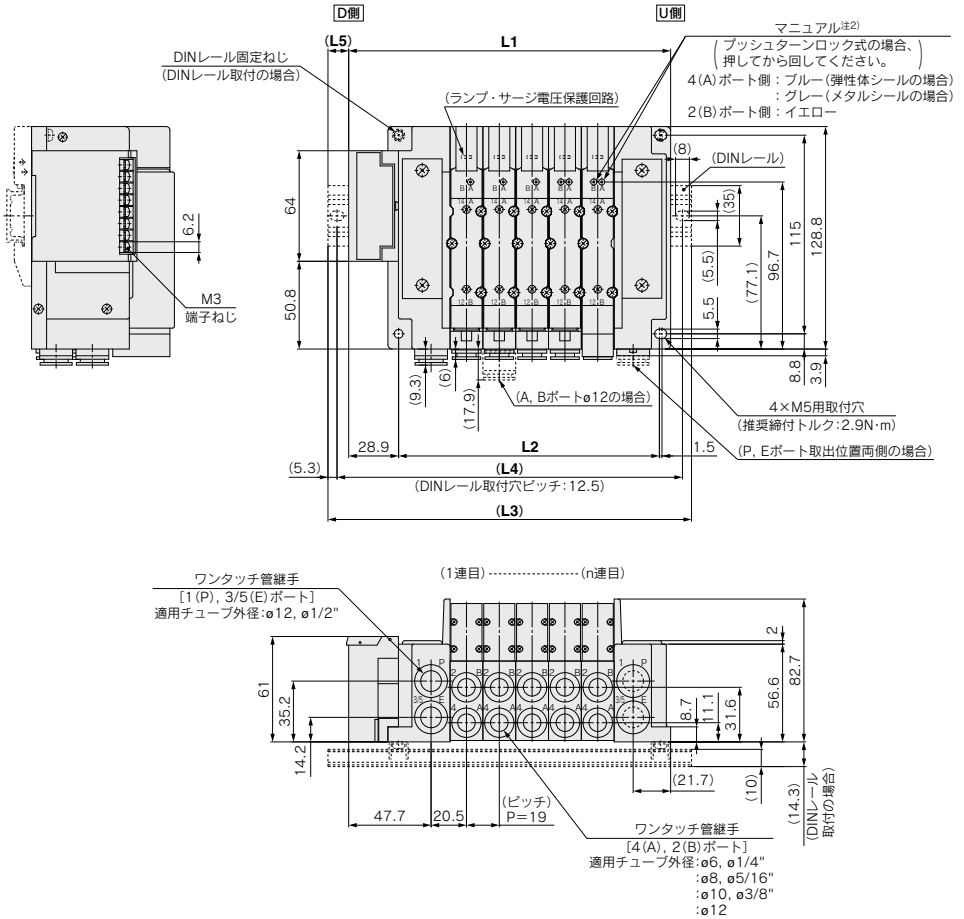

注1) 本図は"SS5Y7-10S3V-05D-C10"の場合を示します。
注2) 外部パイロット、サイレンサ、エルボ管継手、スライド形ロック式マニュアルの寸法図はP.330をご参照ください。
注3) A, Bポート上配管の寸法図はP.335をご参照ください。

連数n	2	3	4	5	6	7	8	9	10	11	12	13	14	15	16
L1	129.4	148.4	167.4	186.4	205.4	224.4	243.4	262.4	281.4	300.4	319.4	338.4	357.4	376.4	395.4
L2	94	113	132	151	170	189	208	227	246	265	284	303	322	341	360
L3	160.5	173	198	210.5	235.5	248	273	285.5	310.5	335.5	348	373	385.5	410.5	423
L4	150	162.5	187.5	200	225	237.5	262.5	275	300	325	337.5	362.5	375	400	412.5
L5	15.5	12.5	15.5	12	15	12	15	11.5	14.5	17.5	14.5	17.5	14	17	14

プラグイン コネクタ接続ベース

EX120シリーズ対応

12型
上配管形

SY3000/5000/7000 Series

CE RoHS

マニホールド型式表示方法

SS5Y 3 – 12S3 R1 – 05 U □ – □ □

❶ ❷ ❸ ❹ ❺ ❻ ❼

12型上配管形の寸法図は
P.333～335をご参照ください。

❶ シリーズ

3	SY3000
5	SY5000
7	SY7000

❷ SIユニット仕様

0	SIユニットなし	
Q	DeviceNet™対応（プラスコモン NPN）	
R1	オムロンCompoBus/S（プラスコモン NPN）	16点対応
R2		8点対応
V	CC-Link対応（プラスコモン NPN）	
ZB注2)	CompoNet™対応	プラスコモン NPN
ZBN注2)		マイナスコモン PNP

注1) 使用するバルブのコモン仕様と一致していることをご確認ください。
注2) 通信コネクタ（相手方）は付属品ではありませんので、別手配になります。

❸ バルブ連数

記号	連数	備考
02	2連	ダブル配線仕様注1)
⋮	⋮	
08	8連	
02	2連	配列指定注2)（ソレノイドの数16まで対応可能）
⋮	⋮	
16	16連	

注1) ダブル配線仕様：マニホールド全ての連数で2位置シングル・ダブル・3位置・4位置バルブが使用できます。
2位置シングルを使用すると制御信号に空番ができます。
信号に空番を作りたくない場合は配列指定で発注してください。
注2) 配列指定：配線仕様をマニホールド仕様書にてご指示ください。
（シングル配線を指示した場所には2位置ダブル・3位置・4位置バルブは使用できなくなりますのでご注意ください。）
注3) ブランキングプレートAss'yの数も含みます。
注4) R2のSIユニットは8点出力のため、ソレノイドの対応個数は8個までとなりますので注意してください。

❹ P, Eポート取出位置

U注)	U側（2～10連）
D注)	D側（2～10連）
B	両側（2～16連）

注) ❺給排気ブロックAss'y仕様のサイレンサ内蔵タイプ"S"は、Pポート取出位置のUまたはDを選択ください。

❺ 給排気ブロックAss'y仕様

無記号	内部パイロット仕様
S	内部パイロット仕様 サイレンサ内蔵
R	外部パイロット仕様

※サイレンサ内蔵タイプはP,Eポート取出位置U,Dのみです。また、3/5(E)ポートはプラグされます。なお、サイレンサ吹出口はP,Eポート取出位置の反対側になります。(例：P,Eポート取出位置Dの場合、サイレンサ吹出口はU側)

マニホールドアセンブリの表示方法（手配例）

表示例（SS5Y3-12S3V-□の場合）

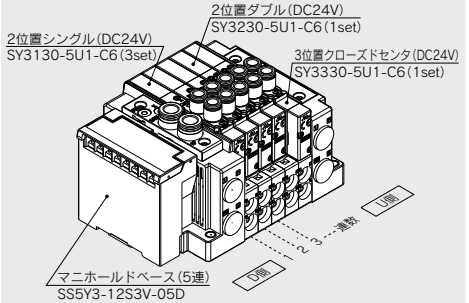

SS5Y3-12S3V-05D･･･1set（12型5連マニホールドベース品番）
＊SY3130-5U1-C6･･･････3set（2位置シングル品番）
＊SY3230-5U1-C6･･･････1set（2位置ダブル品番）
＊SY3330-5U1-C6･･･････1set（3位置クローズドセンタ品番）
＊印は組込み記号です。
＊印を搭載するバルブ等の品番の初めに付けてください。

・バルブ連数はD側から1連目となります。
・マニホールド品番の下に、搭載するバルブを図に示す1連目より順番に併記してください。
なお、配列が複雑になる場合はマニホールド仕様書にてご指示ください。

❻ P, Eポート管接続口径（ワンタッチ管継手）

記号	SY3000	SY5000	SY7000
無記号	ø8	ø10	ø12
N	ø5/16"	ø3/8"	ø1/2"



※Nの場合インチサイズになります。

❼ 取付方法

無記号	直接取付	
D	DINレール取付（DINレール付）	
D0	DINレール取付（DINレールなし）	
D3	3連用	標準長さより長いレールを指定してください。
⋮	⋮	
D16	16連用	

注1) SIユニットなしでDINレール取付が必要な場合は、D0を選定し、DINレール長さは寸法図のL3を参照し別途手配ください。（DINレール品番はP.372をご参照ください。）
注2) DINレール取付タイプのマニホールドの固定につきましてはP.394をご参照ください。

EX120一体型（出力対応）シリアル伝送システムの詳細につきましては、P.777～780および「取扱説明書」、搭載するSIユニット等の品番につきましてはP.365をご参照ください。取扱説明書はSMCホームページからダウンロードください。
http://www.smcworld.com

バルブ型式表示方法(取付ねじ付)

バルブ仕様につきましてはP.136をご参照ください。

SY 3 1 3 0 ❶ ❷ ❸ ❹ ❺ ❻ ❼ – 5 ❽ ❾ ❿ 1 – C6 ⓫ ⓬ – ⓭

● 上配管形

❶ シリーズ

3	SY3000
5	SY5000
7	SY7000

❷ 切換方式

1	2位置	シングル
2		ダブル
3	3位置	クローズドセンタ
4		エキゾーストセンタ
5		プレッシャセンタ
A※	4位置デュアル3ポート	N.C./N.C.
B※		N.O./N.O.
C※		N.C./N.O.

※4位置デュアル3ポート弁は弾性体シールのみです。

❸ シール方式

0	弾性体シール
1	メタルシール

❹ パイロット仕様

無記号	内部パイロット
R	外部パイロット

❺ 背圧防止弁(バルブ内蔵タイプ)

無記号	なし
H	内蔵

※弾性体シールのみです。メタルシールで背圧防止弁が必要な場合はマニホールド装着タイプがあります。手配例はP.379をご参照ください。ただし、バルブ内蔵タイプとマニホールド装着タイプの同時使用は流量が低下しますので推奨しません。
※3位置およびSY7000にはバルブ内蔵タイプの背圧防止弁はありません。

❻ パイロット弁オプション

無記号	標準(0.7MPa)
B	高速応答(0.7MPa)
K※	高圧(1.0MPa)

※高圧タイプはメタルシールのみです。

❼ コイル仕様

無記号	標準
T	節電回路付(長期連続通電タイプ)

※バルブを長期連続通電で使用する場合は、必ず節電回路付を選択してください。
※節電回路付を選択した場合、通電時間にご注意ください。詳しくはP.391をご参照ください。

❽ 定格電圧

5	DC24V

❾ ランプ・サージ電圧保護回路およびコモン仕様

記号	ランプ付	サージ電圧保護回路	コモン仕様
R	—	●	無極性
U	●		
S	—		プラスコモン
Z	●		
NS	—		マイナスコモン
NZ	●		

※SIユニット仕様がプラスコモンの場合、バルブはR, U, S, Zを選択してください。
SIユニット仕様がZBN(マイナスコモン)の場合、バルブはR, U, NS, NZを選択してください。
※節電回路付の場合、"Z, NZ"タイプになります。

❿ マニュアル

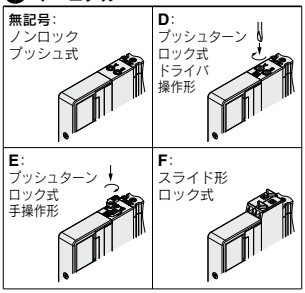

※安全スライドロックマニュアル付につきましてはP.154をご参照ください。

⓫ A, Bポート管接続口径

ねじ配管

記号	管接続口径	適用シリーズ
M5	M5×0.8	SY3000
01	1/8	SY5000
02	1/4	SY7000

ワンタッチ管継手(ミリサイズ)

記号	A, Bポート	SY3000	SY5000	SY7000
C2	ø2	●	—	—
C3	ø3.2	●	—	—
C4	ø4	●	●	—
C6	ø6	●	●	●
C8	ø8	—	●	●
C10	ø10	—	—	●
C12	ø12	—	—	●

ワンタッチ管継手(インチサイズ)

記号	A, Bポート	SY3000	SY5000	SY7000
N1	ø1/8"	●	—	—
N3	ø5/32"	●	●	—
N7	ø1/4"	●	●	●
N9	ø5/16"	—	●	●
N11	ø3/8"	—	—	●

⓬ ねじの種類

無記号	Rc
F	G
N	NPT
T	NPTF

※M5の場合は無記号のみです。

⓭ 取付ねじ種類

無記号	プラマイなべ小ねじ
B	六角穴付ボルト
K	プラマイなべ小ねじ(ねじ脱落防止タイプ)
H	六角穴付ボルト(ねじ脱落防止タイプ)

※"K, H"はメンテナンス時などにバルブを取外した際、取付ねじがバルブから脱落しにくいように、バルブのボディカバーに脱落防止構造を施しています。
※**バルブを単体で発注する場合にはベースガスケットは付属していません。**
ベースガスケットはマニホールド側に付属しているため、メンテナンスでベースガスケットが必要な場合は別途手配してください。
ベースガスケット、取付ねじ品番はP.367をご参照ください。
※単独SUP, EXH.スペーサAss'yおよびスペーサ形減圧弁を使用する箇所には"B, H"は選択できません。

Protective class
class Ⅲ (Mark: ⊖)

10型
横配管形

11型
裏配管形

プラグイン コネクタ接続ベース

EX180シリーズ対応

SY3000/5000/7000 Series

マニホールド型式表示方法

11型裏配管形の寸法図は
P.327-4～327-6をご参照ください。

SS5Y 3 – 10 S 8 Q □ □ – 05 U – C6 □
❶ ❷ ❸ ❹ ❺ ❻ ❼ ❽ ❾

❶ シリーズ

3	SY3000
5	SY5000
7	SY7000

❷ 型式

10	横配管形
11	裏配管形※

※SY3000の裏配管形はSY5000のマニホールドベースになります。発注の際はプラグイン混合取付マニホールド(P.336～)をご参照ください。

❸ SIユニット仕様

0	SIユニットなし
Q	DeviceNet™対応
V	CC-Link対応

※SIユニットなしの場合は、コネクタブロックAss'yのみ付きます。

❹ SIユニット出力極性・出力点数

	32点出力	16点出力
SIユニットなし	無記号	
プラスコモン(NPN)	2	3
マイナスコモン(PNP)	4	5

※SIユニット仕様"V"(CC-Link対応)選択の場合、記号"2,4"(32点出力)のみ選択可能です。
※使用するバルブのコモン仕様と一致していることをご確認ください。

❺ 通信コネクタ仕様

無記号	T分岐型
A	ストレート型

※通信コネクタ、電源コネクタはマニホールド出荷時に同梱されています。
電源コネクタはストレート型のみとなります。
※SIユニットなしの場合は、無記号になります。

❻ バルブ連数

SIユニット 32点出力の場合

記号	連数	備考
02	2連	ダブル配線仕様注1)
⋮	⋮	
16	16連	
02	2連	配列指定注2) (ソレノイドの数32まで対応可能)
⋮	⋮	
24	24連	

SIユニット 16点出力の場合

記号	連数	備考
02	2連	ダブル配線仕様注1)
⋮	⋮	
08	8連	
02	2連	配列指定注2) (ソレノイドの数16まで対応可能)
⋮	⋮	
16	16連	

注1) ダブル配線仕様:マニホールド全ての連数で2位置シングル・ダブル・3位置・4位置バルブが使用できます。
2位置シングルを使用すると制御信号に空番ができます。
信号に空番を作りたくない場合は配列指定で発注してください。
注2) 配列指定:配線仕様をマニホールド仕様書にてご指示ください。
(シングル配線を指示した場所には2位置ダブル・3位置・4位置バルブは使用できなくなりますのでご注意ください。)
注3) ブランキングプレートAss'yの数も含みます。
注4) SIユニットなし(S80)につきましては、取付ける予定のSIユニットの最大ソレノイド数にご注意ください。また、配列指定がある場合はマニホールド仕様書にてご指示ください。

❼ P, Eポート取出位置、給排気ブロックAss'y仕様

P, Eポート取出位置	内部パイロット仕様	内部パイロット仕様・サイレンサ内蔵	外部パイロット仕様
U側(2～10連)	U	C	G
D側(2～10連)	D	E	H
両側(2～24連)	B	F	J

※サイレンサ内蔵の場合、3/5(E)ポートはプラグされます。
※サイレンサ内蔵タイプを使用する場合はエア吹出口に直接水などがかからないようにご注意ください。

マニホールドアセンブリの表示方法(手配例)

表示例(SS5Y3-10S8□-□の場合)

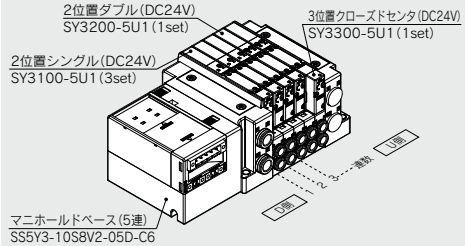

SS5Y3-10S8V2-05D-C6‥1set(10型5連マニホールドベース品番)
＊SY3100-5U1……3set(2位置シングル品番)
＊SY3200-5U1……1set(2位置ダブル品番)
＊SY3300-5U1……1set(3位置クローズドセンタ品番)
＊印は組込み記号です。
＊印を搭載するバルブ等の品番の初めに付けてください。

・バルブ連数はD側から1連目となります。
・マニホールド品番の下に、搭載するバルブを図に示す1連目より順番に併記してください。なお、配列が複雑になる場合はマニホールド仕様書にてご指示ください。

注) 上配管形のバルブを搭載する場合には、P.327-8よりご選定ください。
その際、ベース側のA, Bポートにも出力されますのでご注意ください。
ベース側のA, Bポートにプラグ等が必要な場合は、マニホールド仕様書にてご指示ください。

EX180一体型(出力対応)シリアル伝送システムの詳細につきましては、P.190～194および「取扱説明書」、搭載するSIユニット等の品番につきましてはP.365-1をご参照ください。
取扱説明書はSMCホームページからダウンロードください。
https://www.smcworld.com

❽ A, Bポート管接続口径(ミリサイズ/ワンタッチ管継手)

記号	A, Bポート		10型 横配管形 SY3000	10型 横配管形 SY5000	10型 横配管形 SY7000	11型 裏配管形 SY5000	11型 裏配管形 SY7000
C2	ストレート	ø2	●	—	—	—	—
C3	ストレート	ø3.2	●	—	—	—	—
C4	ストレート	ø4	●	●	—	●	—
C6	ストレート	ø6	●	●	●	●	●
C8	ストレート	ø8	—	●	●	●	●
C10	ストレート	ø10	—	—	●	—	●
C12	ストレート	ø12	—	—	●	—	●
CM※	ストレート	ストレート口径混合	●	●	●	●	●
L4	注)エルボ 上向き	ø4	●	●	—	—	—
L6	注)エルボ 上向き	ø6	●	●	●	—	—
L8	注)エルボ 上向き	ø8	—	●	●	—	—
L10	注)エルボ 上向き	ø10	—	—	●	—	—
L12	注)エルボ 上向き	ø12	—	—	●	—	—
B4	注)エルボ 下向き	ø4	●	●	—	—	—
B6	注)エルボ 下向き	ø6	●	●	●	—	—
B8	注)エルボ 下向き	ø8	—	●	●	—	—
B10	注)エルボ 下向き	ø10	—	—	●	—	—
B12	注)エルボ 下向き	ø12	—	—	●	—	—
LM※	注)エルボ	エルボ口径混合(上向き、下向き混合も含む)	●	●	●	—	—
P, Eポート接続口径(ワンタッチ管継手)			ø8	ø10	ø12	ø10	ø12

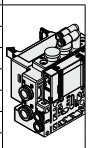
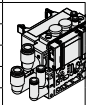
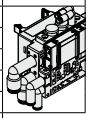

A, Bポート管接続口径(インチサイズ/ワンタッチ管継手)

記号	A, Bポート		10型 横配管形 SY3000	10型 横配管形 SY5000	10型 横配管形 SY7000	11型 裏配管形 SY5000	11型 裏配管形 SY7000
N1	ストレート	ø1/8"	●	—	—	—	—
N3	ストレート	ø5/32"	●	●	—	●	—
N7	ストレート	ø1/4"	●	●	●	●	●
N9	ストレート	ø5/16"	—	●	●	●	●
N11	ストレート	ø3/8"	—	—	●	—	●
CM※	ストレート	ストレート口径混合	●	●	●	●	●
LN3	注)エルボ 上向き	ø5/32"	●	—	—	—	—
LN7	注)エルボ 上向き	ø1/4"	●	●	—	—	—
LN9	注)エルボ 上向き	ø5/16"	—	●	—	—	—
LN11	注)エルボ 上向き	ø3/8"	—	—	●	—	—
BN3	注)エルボ 下向き	ø5/32"	●	—	—	—	—
BN7	注)エルボ 下向き	ø1/4"	●	●	—	—	—
BN9	注)エルボ 下向き	ø5/16"	—	●	—	—	—
BN11	注)エルボ 下向き	ø3/8"	—	—	●	—	—
LM※	注)エルボ	エルボ口径混合(上向き、下向き混合も含む)	●	●	●	—	—
P, Eポート接続口径(ワンタッチ管継手)			ø5/16"	ø3/8"	ø1/2"	ø3/8"	ø1/2"

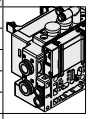



注) オプションの各スペーサAss'y(P.373~375)を取付ける場合、オプション本体または配管と干渉するので下向きを選択ください。
※CM, LMの場合はマニホールド仕様書でご指示ください。
※P, Eポートの継手方向はA, Bポートと同じ方向の継手が取付けられます。LMを選択した場合はP, Eポートの継手方向をマニホールド仕様書にてご指示ください。

❾ 取付方法およびオプション

記号	取付方法	オプション 銘板プレート	オプション 連数印字
無記号	直接取付	—	—
AA	直接取付	●	●
BA	直接取付	●	—
D□	DINレール取付	—	—
A□	DINレール取付	●	●
B□	DINレール取付	●	—

DINレールオプション

無記号	標準長さ	
0	DIN金具付(DINレールなし)	
3	3連用	型式表示連数長さより長いレールを指定してください。
⋮	⋮	
24	24連用	

注1) □はバルブ連数より長い場合に連数を記入してください。(上記DINレールオプション参照)
注2) 11型(裏配管形)は直接取付のみです。
注3) DINレール取付タイプのマニホールドの固定につきましてはP.394をご参照ください。

Protective class
class Ⅲ (Mark:⊕)

バルブ型式表示方法(取付ねじ付)

バルブ仕様につきましては P.136をご参照ください。

SY 3 1 0 0 □ □ □ □ – 5 □ □ 1 – □

❶ ❷ ❸ ❹ ❺ ❻ ❼ ❽ ❾ ❿ ⓫

●ベース配管形

❶ シリーズ

3	SY3000
5	SY5000
7	SY7000

❷ 切換方式

1	2位置	シングル
2		ダブル
3	3位置	クローズドセンタ
4		エキゾーストセンタ
5		プレッシャセンタ
A※	4位置デュアル3ポート	N.C./N.C.
B※		N.O./N.O.
C※		N.C./N.O.

※4位置デュアル3ポート弁は弾性体シールのみです。

❸ シール方式

0	弾性体シール
1	メタルシール

❹ パイロット仕様

無記号	内部パイロット
R	外部パイロット

❺ 背圧防止弁(バルブ内蔵タイプ)

無記号	なし
H	内蔵

※弾性体シールのみです。メタルシールで背圧防止弁が必要な場合はマニホールド装着タイプがあります。手配例はP.379をご参照ください。ただし、バルブ内蔵タイプとマニホールド装着タイプの同時使用は流量が低下しますので推奨しません。
※3位置およびSY7000にはバルブ内蔵タイプの背圧防止弁はありません。

❻ パイロット弁オプション

無記号	標準(0.7MPa)
B	高速応答(0.7MPa)
K※	高圧(1.0MPa)

※高圧タイプはメタルシールのみです。

❼ コイル仕様

無記号	標準
T	節電回路付(長期連続通電タイプ)

※バルブを長期連続通電で使用する場合は、必ず節電回路付を選択してください。
※節電回路付を選択した場合、通電時間にご注意ください。詳しくはP.391をご参照ください。

❽ 定格電圧

5	DC24V

❾ ランプ・サージ電圧保護回路およびコモン仕様

記号	ランプ付	サージ電圧保護回路	コモン仕様
R	—	●	無極性
U	●		
S	—		プラスコモン
Z	●		
NS	—		マイナスコモン
NZ	●		

※SIユニット出力極性がプラスコモンの場合、バルブは"R, U, S, Z"を選択してください。
SIユニット出力極性がマイナスコモンの場合、バルブは"R, U, NS, NZ"を選択してください。
※節電回路付の場合は"Z, NZ"のみです。

❿ マニュアル

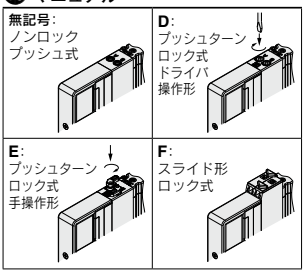

※安全スライドロックマニュアル付につきましてはP.154をご参照ください。

⓫ 取付ねじ種類

無記号	プラマイなべ小ねじ
B	六角穴付ボルト
K	プラマイなべ小ねじ(ねじ脱落防止タイプ)
H	六角穴付ボルト(ねじ脱落防止タイプ)

※"K, H"はメンテナンス時などにバルブを取外した際、取付ねじがバルブから脱落しにくいように、バルブのボディカバーに脱落防止構造を施しています。
※**バルブを単体で発注する場合にはベースガスケットは付属していません。**
ベースガスケットはマニホールド側に付属しているため、メンテナンスでベースガスケットが必要な場合は別途手配してください。
ベースガスケット、取付ねじ品番はP.367をご参照ください。
※単独SUP.,EXH.スペーサAss'y、スペーサ形減圧弁および残圧排気弁付パーフェクトスペーサAss'yを使用する箇所には"B, H"は選択できません。

Protective class
class Ⅲ (Mark: ⊕)

外形寸法図／SY3000シリーズ

SS5Y3-10S8□□□-連数 U/D/B - C2, C3, N1, C4, N3, C6, N7 (D)

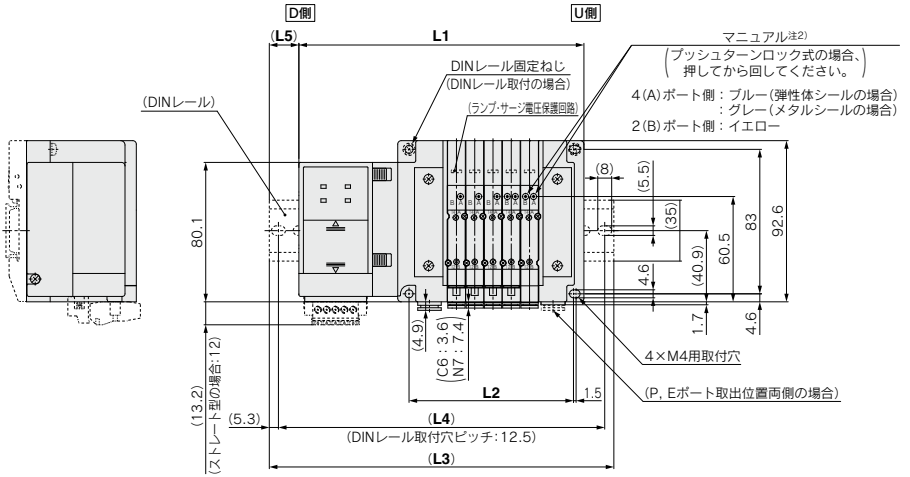

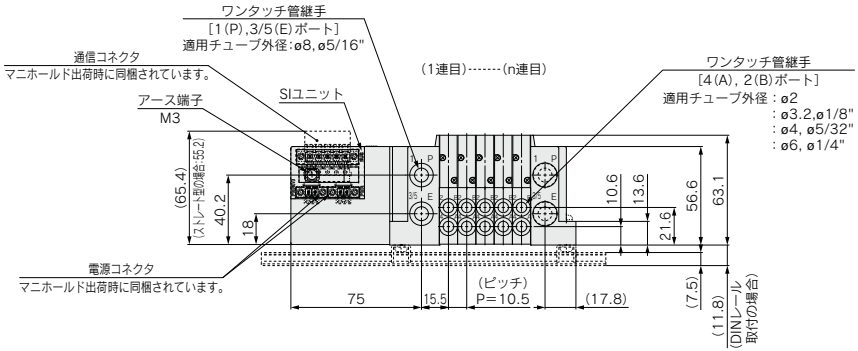

注1) 本図は"SS5Y3-10S8V2-05D-C6"の場合を示します。
注2) 外部パイロット、サイレンサ、エルボ管継手、スライドロックマニュアルの寸法図はP.328をご参照ください。
注3) A, Bポート上配管の寸法図はP.333をご参照ください。

連数n	2	3	4	5	6	7	8	9	10	11	12	13
L1	132.3	142.8	153.3	163.8	174.3	184.8	195.3	205.8	216.3	226.8	237.3	247.8
L2	63	73.5	84	94.5	105	115.5	126	136.5	147	157.5	168	178.5
L3	160.5	173	185.5	198	198	210.5	223	235.5	248	260.5	260.5	273
L4	150	162.5	175	187.5	187.5	200	212.5	225	237.5	250	250	262.5
L5	14	15	16	17	12	13	14	15	16	17	11.5	12.5

連数n	14	15	16	17	18	19	20	21	22	23	24
L1	258.3	268.8	279.3	289.8	300.3	310.8	321.3	331.8	342.3	352.8	363.3
L2	189	199.5	210	220.5	231	241.5	252	262.5	273	283.5	294
L3	285.5	298	310.5	323	335.5	335.5	348	360.5	373	385.5	398
L4	275	287.5	300	312.5	325	325	337.5	350	362.5	375	387.5
L5	13.5	14.5	15.5	16.5	17.5	12.5	13.5	14.5	15.5	16.5	17.5

外形寸法図／**SY5000**シリーズ

プラグイン
コネクタ接続ベース

10型 横配管形
EX180対応

SS5Y5-10S8□□□-連数 U C4, N3 / D C6, N7(D) / B C8, N9

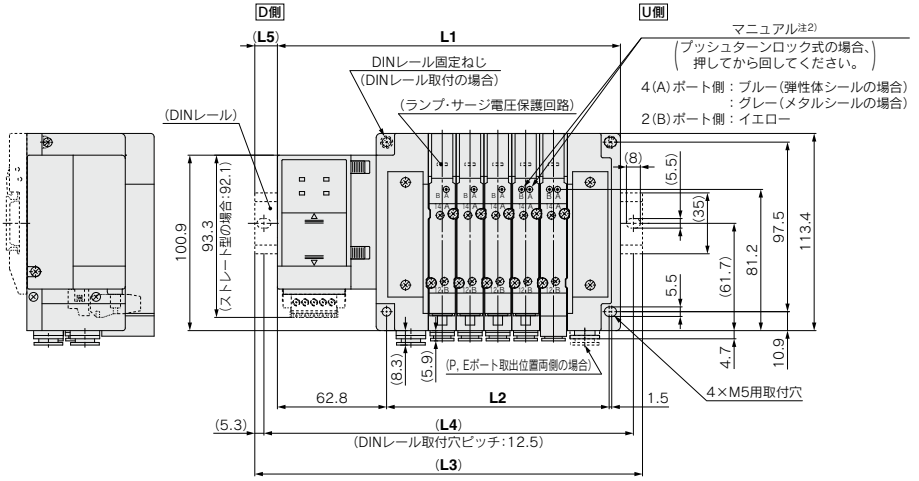

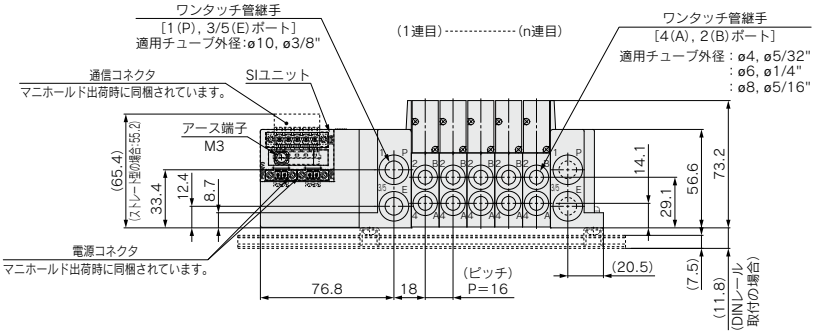

注1) 本図は"SS5Y5-10S8V2-05D-C8"の場合を示します。
注2) 外部パイロット、サイレンサ、エルボ管継手、スライドロックマニュアルの寸法図はP.328をご参照ください。
注3) A, Bポート上配管の寸法図はP.333をご参照ください。

連数n	2	3	4	5	6	7	8	9	10	11	12	13
L1	149.3	165.3	181.3	197.3	213.3	229.3	245.3	261.3	277.3	293.3	309.3	325.3
L2	80	96	112	128	144	160	176	192	208	224	240	256
L3	173	198	210.5	223	248	260.5	273	285.5	310.5	323	335.5	360.5
L4	162.5	187.5	200	212.5	237.5	250	262.5	275	300	312.5	325	350
L5	12	16.5	14.5	13	17.5	15.5	14	12	16.5	15	13	17.5

連数n	14	15	16	17	18	19	20	21	22	23	24
L1	341.3	357.3	373.3	389.3	405.3	421.3	437.3	453.3	469.3	485.3	501.3
L2	272	288	304	320	336	352	368	384	400	416	432
L3	373	385.5	398	423	435.5	448	460.5	485.5	498	510.5	535.5
L4	362.5	375	387.5	412.5	425	437.5	450	475	487.5	500	525
L5	16	14	12.5	17	15	13.5	11.5	16	14.5	12.5	17

外形寸法図／SY7000シリーズ

SS5Y7-10S8□□□-連数 U/D/B - C6, N7 / C8, N9 / C10, N11 / C12 (D)

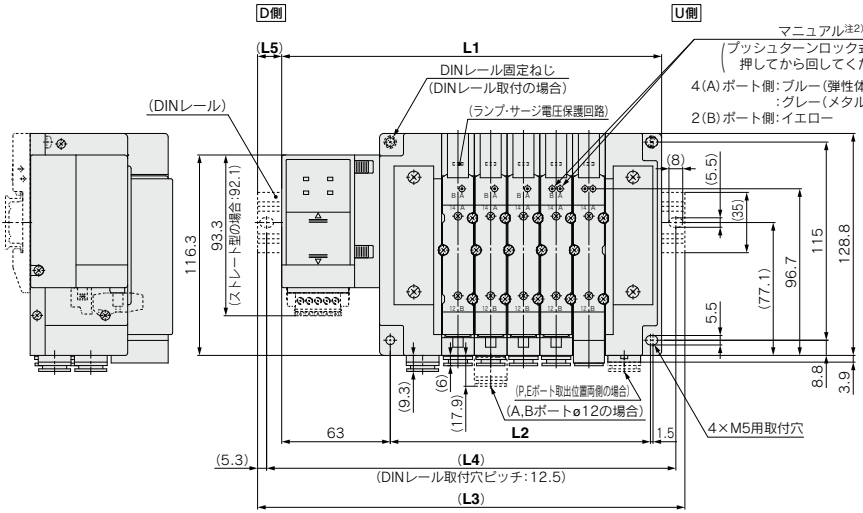

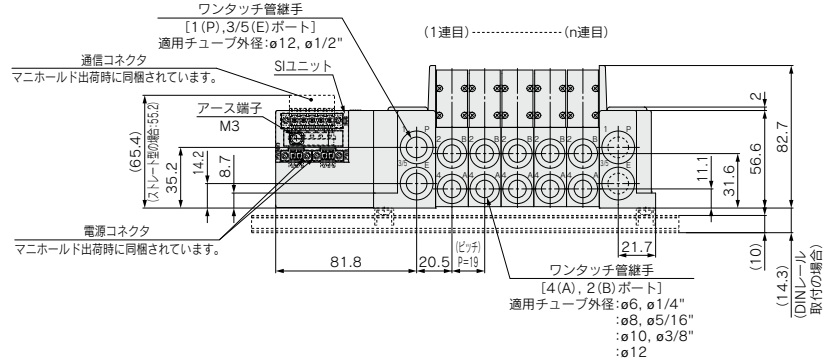

注1) 本図は"SS5Y7-10S8V2-05D-C10"の場合を示します。
注2) 外部パイロット、サイレンサ、エルボ管継手、スライドロックマニュアルの寸法図はP.328をご参照ください。
注3) A, Bポート上配管の寸法図はP.333をご参照ください。

連数n	2	3	4	5	6	7	8	9	10	11	12	13
L1	163.5	182.5	201.5	220.5	239.5	258.5	277.5	296.5	315.5	334.5	353.5	372.5
L2	94	113	132	151	170	189	208	227	246	265	284	303
L3	198	210.5	235.5	248	273	285.5	310.5	323	348	360.5	385.5	398
L4	187.5	200	225	237.5	262.5	275	300	312.5	337.5	350	375	387.5
L5	17.5	14	17	14	17	13.5	16.5	13.5	16.5	13	16	13

連数n	14	15	16	17	18	19	20	21	22	23	24
L1	391.5	410.5	429.5	448.5	467.5	486.5	505.5	524.5	543.5	562.5	581.5
L2	322	341	360	379	398	417	436	455	474	493	512
L3	423	435.5	460.5	473	498	510.5	535.5	548	573	598	610.5
L4	412.5	425	450	462.5	487.5	500	525	537.5	562.5	587.5	600
L5	16	12.5	15.5	12.5	15.5	12	15	12	15	18	14.5

プラグイン コネクタ接続ベース

EX180シリーズ対応

12型 上配管形

SY3000/5000/7000 Series

RoHS

マニホールド型式表示方法

SS5Y 3 −12S8 Q □ □ − 05 U − □ □

❶ ❷ ❸ ❹ ❺ ❻ ❼ ❽

12型上配管形の寸法図はP.333～335をご参照ください。

❶ シリーズ

3	SY3000
5	SY5000
7	SY7000

❷ SIユニット仕様

0	SIユニットなし
Q	DeviceNet™対応
V	CC-Link対応

※SIユニットなしの場合は、コネクタブロックAss'yのみ付きます。

❸ SIユニット出力極性・出力点数

	32点出力	16点出力
SIユニットなし	無記号	
プラスコモン(NPN)	**2**	**3**
マイナスコモン(PNP)	**4**	**5**

※SIユニット仕様"V"(CC-Link対応)選択の場合、記号"2,4"(32点出力)のみ選択可能です。
※使用するバルブのコモン仕様と一致していることをご確認ください。

❹ 通信コネクタ仕様

無記号	T分岐型
A	ストレート型

※通信コネクタ、電源コネクタはマニホールド出荷時に同梱されています。
電源コネクタはストレート型のみとなります。
※SIユニットなしの場合は、無記号になります。

❺ バルブ連数

SIユニット 32点出力の場合

記号	連数	備考
02	2連	ダブル配線仕様注1)
⋮	⋮	
16	16連	
02	2連	配列指定注2) (ソレノイドの数32まで対応可能)
⋮	⋮	
24	24連	

SIユニット 16点出力の場合

記号	連数	備考
02	2連	ダブル配線仕様注1)
⋮	⋮	
08	8連	
02	2連	配列指定注2) (ソレノイドの数16まで対応可能)
⋮	⋮	
16	16連	

注1) ダブル配線仕様:マニホールド全ての連数で2位置シングル・ダブル・3位置・4位置バルブが使用できます。
2位置シングルを使用すると制御信号に空番ができます。
信号に空番を作りたくない場合は配列指定で発注してください。
注2) 配列指定:配線仕様をマニホールド仕様書にてご指示ください。
(シングル配線を指示した場所には2位置ダブル・3位置・4位置バルブは使用できなくなりますのでご注意ください。)
注3) ブランキングプレートAss'yの数も含みます。
注4) SIユニットなし(S80)につきましては、取付ける予定のSIユニットの最大ソレノイド数にご注意ください。また、配列指定がある場合はマニホールド仕様書にてご指示ください。

❻ P, Eポート取出位置、給排気ブロックAss'y仕様

P, Eポート取出位置	内部パイロット仕様	内部パイロット仕様・サイレンサ内蔵	外部パイロット仕様
U側(2～10連)	**U**	**C**注)	**G**
D側(2～10連)	**D**	**E**注)	**H**
両側(2～24連)	**B**	—	**J**

※サイレンサ内蔵タイプはP,Eポート取出位置U,Dのみです。また、3/5(E)ポートはプラグされます。
なお、サイレンサ吹出口はP,Eポート取出位置の反対側になります。(例:P,Eポート取出位置Dの場合、サイレンサ吹出口はU側)
※サイレンサ内蔵タイプを使用する場合はエア吹出口に直接水などがかからないように注意してください。
注) 給排気ブロックAss'y仕様 サイレンサ内蔵タイプはPポート取出位置の指示になります。

❼ P, Eポート管接続口径(ワンタッチ管継手)

記号	SY3000	SY5000	SY7000
無記号	ø8	ø10	ø12
N	ø5/16"	ø3/8"	ø1/2"

※Nの場合インチサイズになります。

❽ 取付方法

無記号	直接取付	
D	DINレール取付(DINレール付)	注) DINレール取付タイプのマニホールドの固定につきましてはP.190～194をご参照ください。
D0	DINレール取付(DINレールなし)	
D3	3連用	標準長さより長いレールを指定してください。
⋮	⋮	
D24	24連用	

マニホールドアセンブリの表示方法(手配例)

表示例(SS5Y3-12S8□-□の場合)

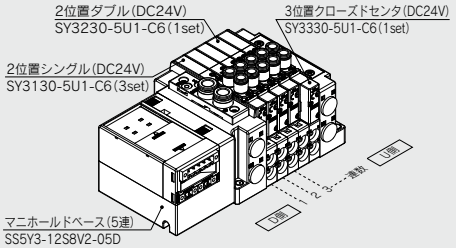

SS5Y3-12S8V2-05D‥1set(10型5連マニホールドベース品番)
＊SY3130-5U1-C6‥‥‥3set(2位置シングル品番)
＊SY3230-5U1-C6‥‥‥1set(2位置ダブル品番)
＊SY3330-5U1-C6‥‥‥1set(3位置クローズドセンタ品番)
＊印は組込み記号です。
＊印を搭載するバルブ等の品番の初めに付けてください。

・バルブ連数はD側から1連目となります。
・マニホールド品番の下に、搭載するバルブを図に示す1連目より順番に併記してください。
なお、配列が複雑になる場合はマニホールド仕様書にてご指示ください。

EX180一体型(出力対応)シリアル伝送システムの詳細につきましては、P.190～194および「取扱説明書」、搭載するSIユニット等の品番につきましてはP.365-1をご参照ください。取扱説明書はSMCホームページからダウンロードください。https://www.smcworld.com

SMC

バルブ型式表示方法(取付ねじ付)

バルブ仕様につきましては P.136をご参照ください。

SY 3 1 3 0 ❶ ❷ ❸ ❹ ❺ ❻ ❼ – 5 ❽ ❾ ❿ 1 – C6 ⓫ ⓬ – ⓭

上配管形

❶ シリーズ

3	SY3000
5	SY5000
7	SY7000

❷ 切換方式

1	2位置	シングル
2		ダブル
3	3位置	クローズドセンタ
4		エキゾーストセンタ
5		プレッシャセンタ
A※	4位置デュアル3ポート	N.C./N.C.
B※		N.O./N.O.
C※		N.C./N.O.

※4位置デュアル3ポート弁は弾性体シールのみです。

❸ シール方式

0	弾性体シール
1	メタルシール

❹ パイロット仕様

無記号	内部パイロット
R	外部パイロット

❺ 背圧防止弁(バルブ内蔵タイプ)

無記号	なし
H	内蔵

※弾性体シールのみです。メタルシールで背圧防止弁が必要な場合はマニホールド装着タイプがあります。手配例はP.379をご参照ください。ただし、バルブ内蔵タイプとマニホールド装着タイプの同時使用は流量が低下しますので推奨しません。
※3位置およびSY7000にはバルブ内蔵タイプの背圧防止弁はありません。

❻ パイロット弁オプション

無記号	標準(0.7MPa)
B	高速応答(0.7MPa)
K※	高圧(1.0MPa)

※高圧タイプはメタルシールのみです。

❼ コイル仕様

無記号	標準
T	節電回路付(長期連続通電タイプ)

※バルブを長期連続通電で使用する場合は、必ず節電回路付を選択してください。
※節電回路付を選択した場合、通電時間にご注意ください。詳しくはP.391をご参照ください。

❽ 定格電圧

5	DC24V

❾ ランプ・サージ電圧保護回路およびコモン仕様

記号	ランプ付	サージ電圧保護回路	コモン仕様
R	—	●	無極性
U	●		
S	—		プラスコモン
Z	●		
NS	—		マイナスコモン
NZ	●		

※SIユニット出力極性がプラスコモンの場合、バルブは"R, U, S, Z"を選択してください。
SIユニット出力極性がマイナスコモンの場合、バルブは"R, U, NS, NZ"を選択してください。
※節電回路付の場合は"Z, NZ"のみです。

❿ マニュアル

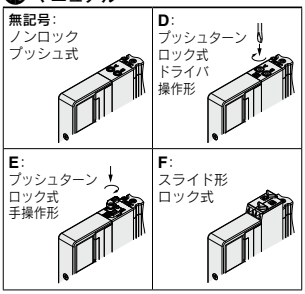

※安全スライドロックマニュアル付につきましてはP.154をご参照ください。

⓫ A, Bポート管接続口径

ねじ配管

記号	管接続口径	適用シリーズ
M5	M5×0.8	SY3000
01	1/8	SY5000
02	1/4	SY7000

ワンタッチ管継手(ミリサイズ)

記号	A, Bポート	SY3000	SY5000	SY7000
C2	ø2	●	—	—
C3	ø3.2	●	—	—
C4	ø4	●	●	—
C6	ø6	●	●	●
C8	ø8	—	●	●
C10	ø10	—	—	●
C12	ø12	—	—	●

ワンタッチ管継手(インチサイズ)

記号	A, Bポート	SY3000	SY5000	SY7000
N1	ø1/8"	●	—	—
N3	ø5/32"	●	●	—
N7	ø1/4"	●	●	●
N9	ø5/16"	—	●	●
N11	ø3/8"	—	—	●

⓬ ねじの種類

無記号	Rc
F	G
N	NPT
T	NPTF

※M5の場合は無記号のみです。

⓭ 取付ねじ種類

無記号	プラマイなべ小ねじ
B	六角穴付ボルト
K	プラマイなべ小ねじ(ねじ脱落防止タイプ)
H	六角穴付ボルト(ねじ脱落防止タイプ)

※"K, H"はメンテナンス時などにバルブを取外した際、取付ねじがバルブから脱落しにくいように、バルブのボディカバーに脱落防止構造を施しています。
※**バルブを単体で発注する場合にはベースガスケットは付属していません。**
ベースガスケットはマニホールド側に付属しているため、メンテナンスでベースガスケットが必要な場合は別途手配してください。
ベースガスケット、取付ねじ品番はP.367をご参照ください。
※単独SUP.,EXH.スペーサAss'yおよびスペーサ形減圧弁を使用する箇所には"B, H"は選択できません。

Protective class
class Ⅲ (Mark: ⧁)

SY3000/5000/7000 Series
共通外形寸法図

プラグイン
コネクタ接続ベース

10型 横配管形
外部パイロット、サイレンサ、エルボ管継手、スライドロックマニュアル対応

SY3000シリーズ

SS5Y3-10□-連数 U/B (S, R)-L/B □

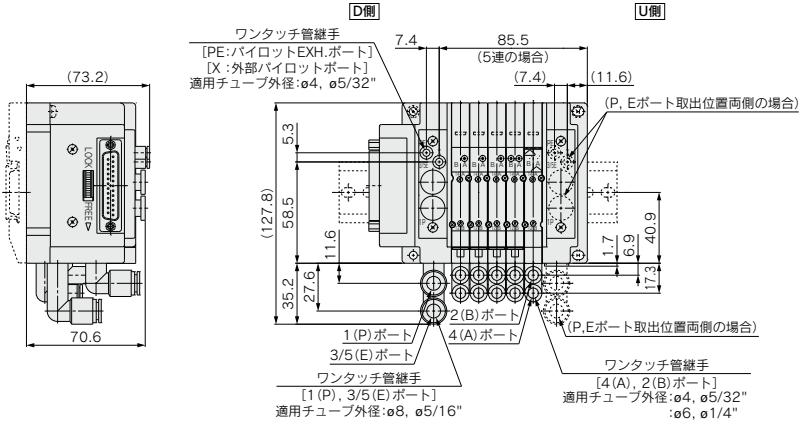

ストレート配管の場合の外部パイロット
P, Eポート取出位置　Dの場合

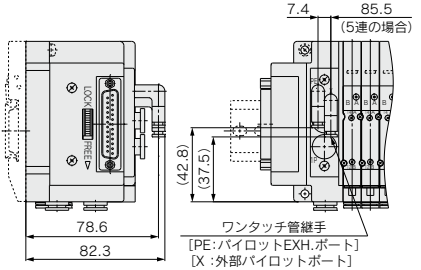

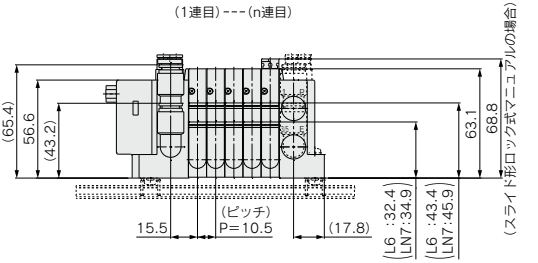

注) 本図は"SS5Y3-10F2-05DR-L6"の場合を示します。

サイレンサ内蔵タイプ
<内部パイロットの場合>
P, Eポート取出位置　Dの場合

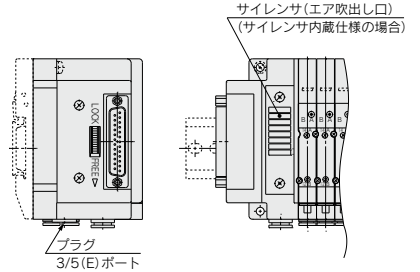

下向き(Bタイプ)の場合

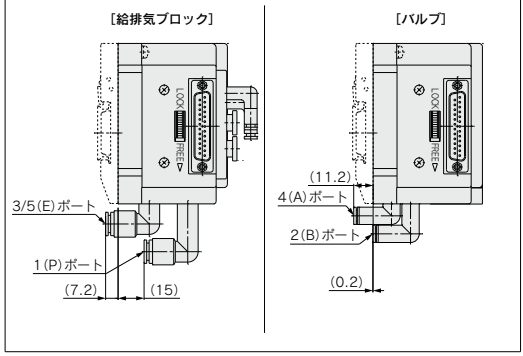

SMC

プラグイン
コネクタ接続ベース

10型 横配管形
外部パイロット、サイレンサ、エルボ管継手、スライドロックマニュアル対応

SY5000シリーズ

SS5Y5-10□-連数 U/B (S, R)-L/B□

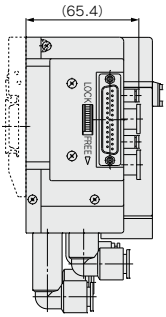

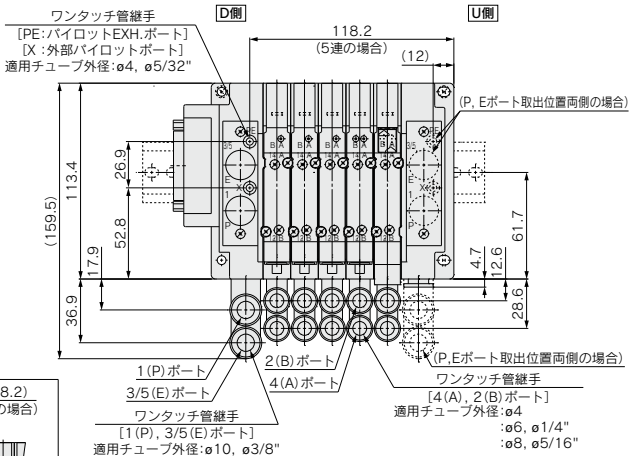

ストレート配管の場合の外部パイロット

P, Eポート取出位置　Dの場合

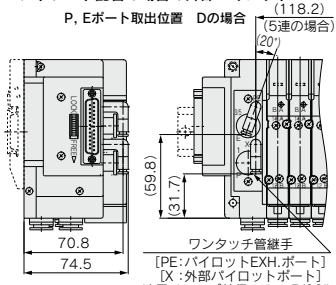

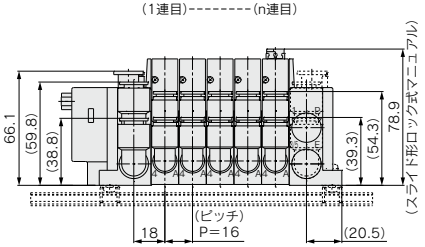

注) 本図は"SS5Y5-10F2-05DR-L8"の場合を示します。

サイレンサ内蔵タイプ

P, Eポート取出位置　Dの場合

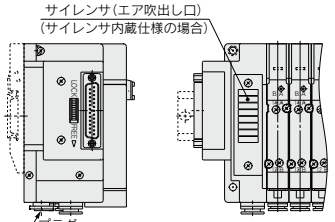

下向き(Bタイプ)の場合

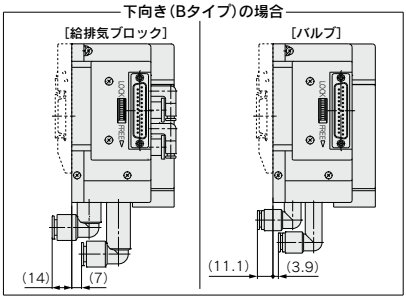

SY3000シリーズ(混合取付の場合)

下向き(Bタイプ)の場合

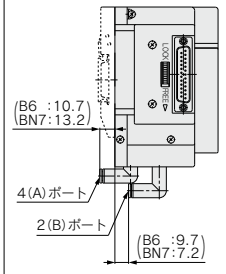

上向き(Uタイプ)の場合

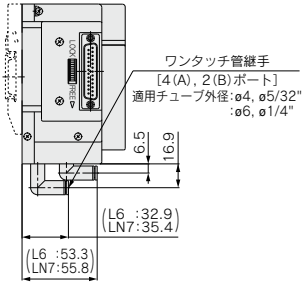

SJ
SY
SY
S0700
S0700

SY7000シリーズ

プラグイン
コネクタ接続ベース

10型 横配管形
外部パイロット、サイレンサ、エルボ管継手、スライドロックマニュアル対応

SS5Y7-10□-連数 U/B (S, R)-L/B□

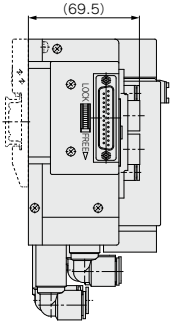

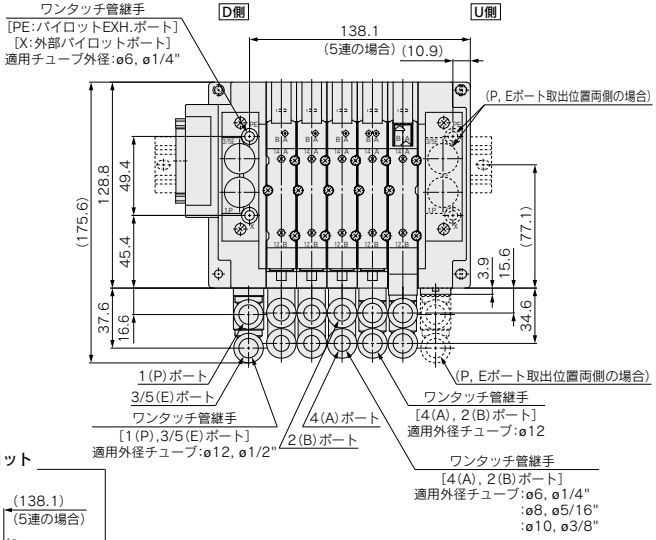

ストレート配管の場合の外部パイロット
P, Eポート取出位置　Dの場合

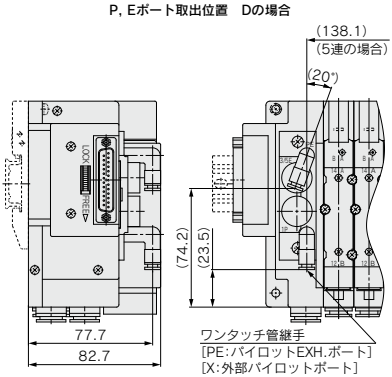

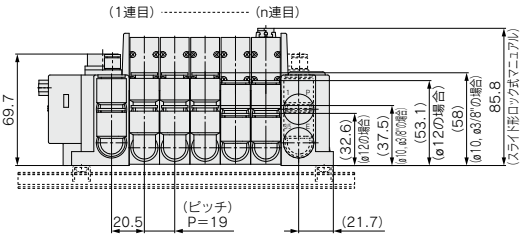

注) 本図は"SS5Y7-10F2-05DR-LM"の場合を示します。

サイレンサ内蔵タイプ
P, Eポート取出位置　Dの場合

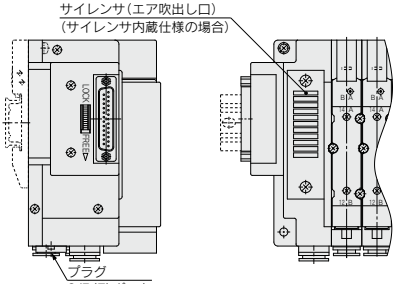

下向き(Bタイプ)の場合

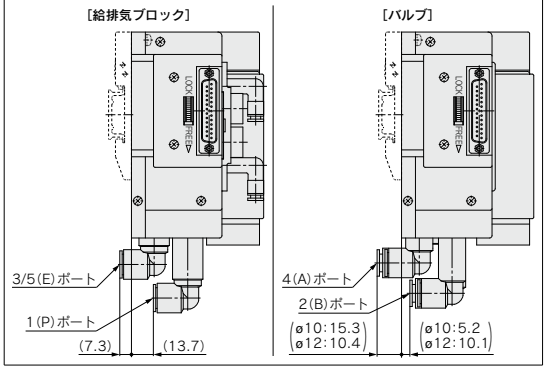

プラグイン
コネクタ接続ベース **11型 裏配管形** 各配線共通

SY5000シリーズ

SS5Y5-11□-連数 U D B

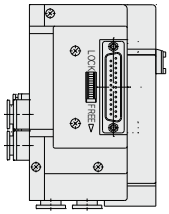

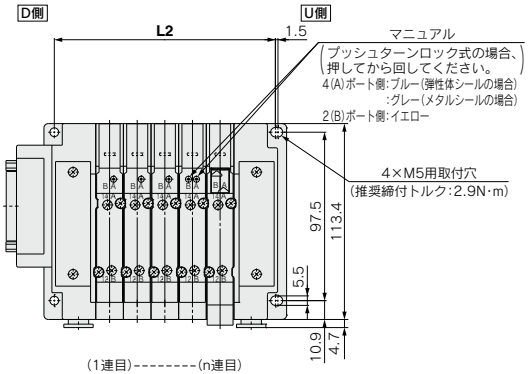

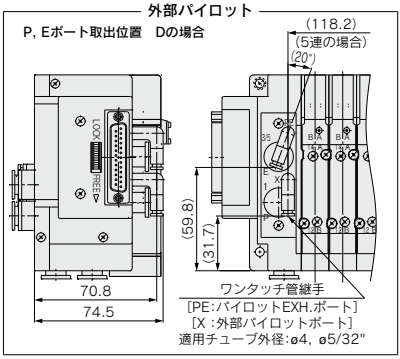

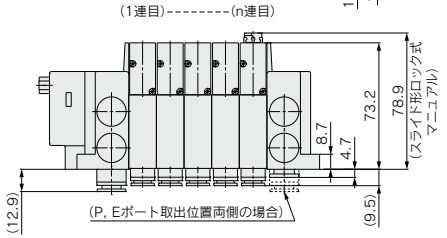

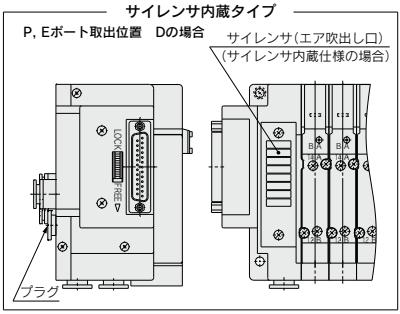

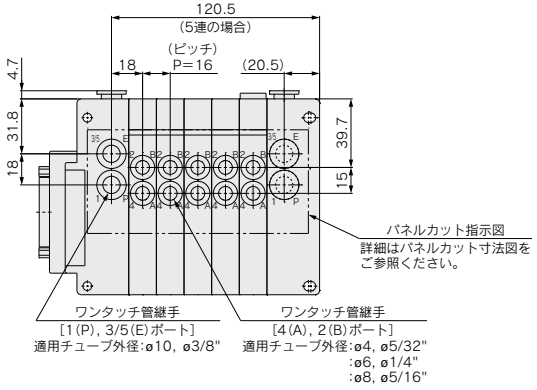

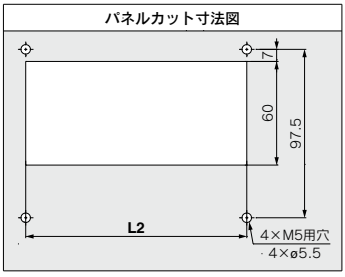

注1) 本図は"SS5Y5-11F2-05D-C8"の場合を示します。
注2) 各配線仕様におけるL2および指示なき寸法は下記ページをご参照ください。

Dサブコネクタ(IP40)	:P.224
Dサブコネクタ(IP67)	:P.227
フラットケーブル	:P.230
端子台ボックス(スプリング式)	:P.237-4
端子台ボックス	:P.242
リード線	:P.252
マルチコネクタ	:P.262
EX500(128点)	:P.272
EX500(64点)	:P.278
EX600	:P.289、290
EX250	:P.300
EX260	:P.308
EX126	:P.316
EX120	:P.324

プラグイン
コネクタ接続ベース

11型 裏配管形
各配線共通

SY7000シリーズ

SS5Y7-11□-連数 U/D

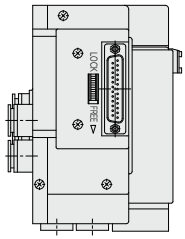

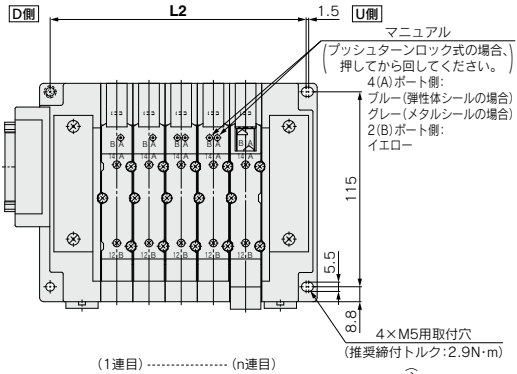

外部パイロット

P, Eポート取出位置　Dの場合

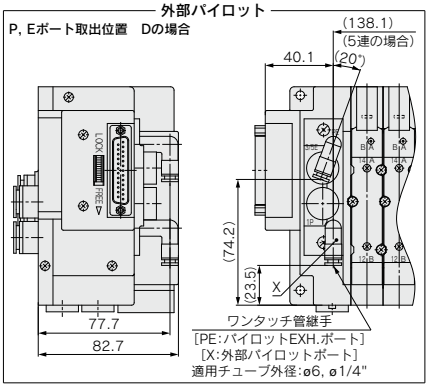

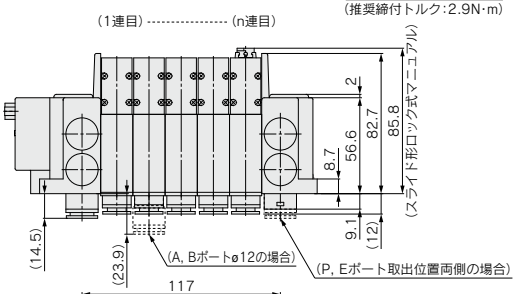

サイレンサ内蔵タイプ

P, Eポート取出位置　Dの場合

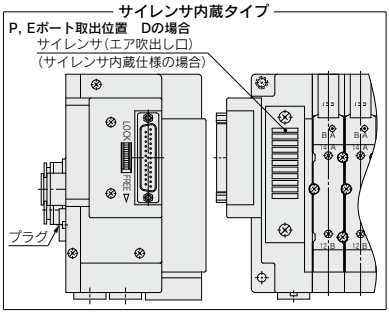

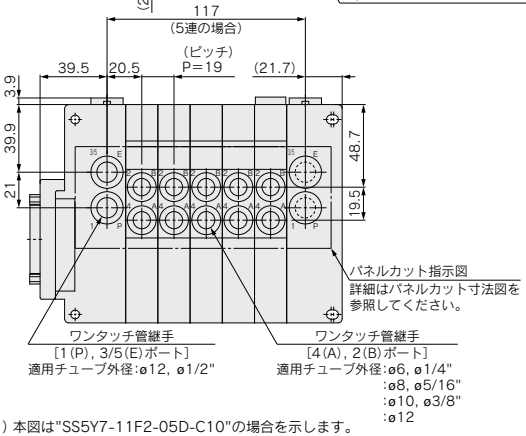

パネルカット寸法図

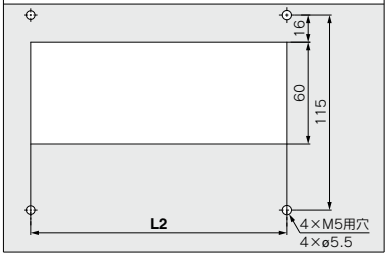

注1) 本図は"SS5Y7-11F2-05D-C10"の場合を示します。
注2) 各配線仕様におけるL2および指示なき寸法は下記ページをご参照ください。

Dサブコネクタ(IP40)	:P.225
Dサブコネクタ(IP67)	:P.228
フラットケーブル	:P.231
端子台ボックス(スプリング式)	:P.237-5
端子台ボックス	:P.243
リード線	:P.253
マルチコネクタ	:P.263
EX500(128点)	:P.273
EX500(64点)	:P.279
EX600	:P.291, 292
EX250	:P.301
EX260	:P.309
EX126	:P.317
EX120	:P.325

SMC

プラグイン
コネクタ接続ベース
12型 上配管形
各配線共通

SY3000シリーズ

SS5Y3-12□-連数 U/D (R)

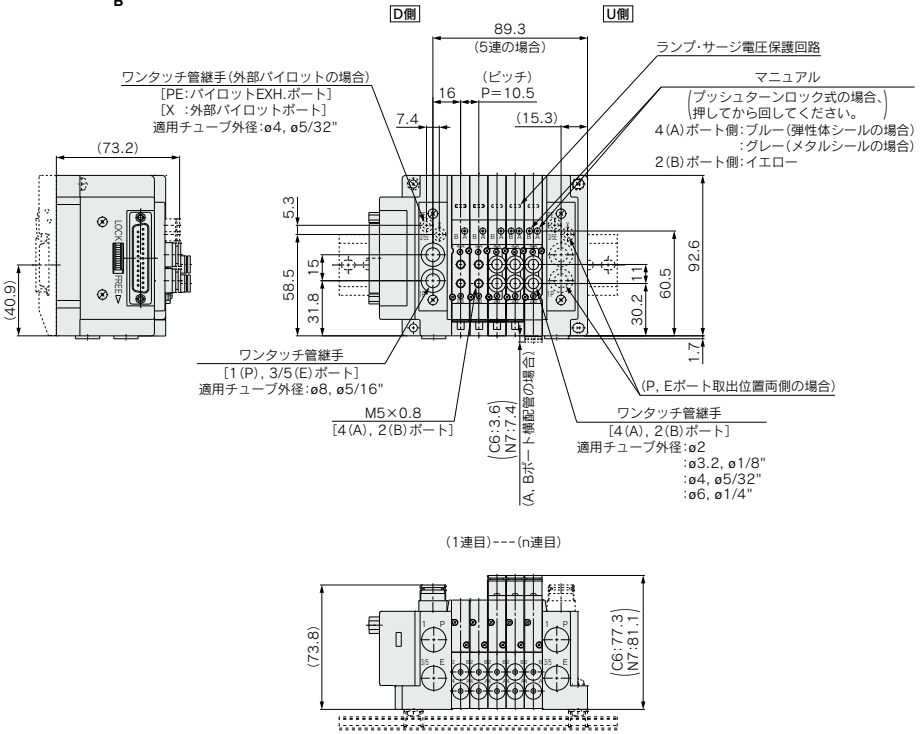

注1) 本図は"SS5Y3-12F2-05D"の場合を示します。
注2) サイレンサ内蔵タイプの場合、サイレンサはP, Eポート取出位置U, Dの反対側に取付けられます。
サイレンサの外形図はP.328をご参照ください。
注3) 各配線仕様における指示なき寸法は下記ページをご参照ください。

Dサブコネクタ〈IP40〉	:P.223
Dサブコネクタ〈IP67〉	:P.226
フラットケーブル	:P.229
端子台ボックス(スプリング式)	:P.237-3
端子台ボックス	:P.241
リード線	:P.251
マルチコネクタ	:P.261
EX500(128点)	:P.271
EX500(64点)	:P.277
EX600	:P.287、288
EX250	:P.299
EX260	:P.307
EX126	:P.315
EX120	:P.323

プラグイン
コネクタ接続ベース
12型 上配管形
各配線共通

SY5000シリーズ

SS5Y5-12□-連数 U/B (R)

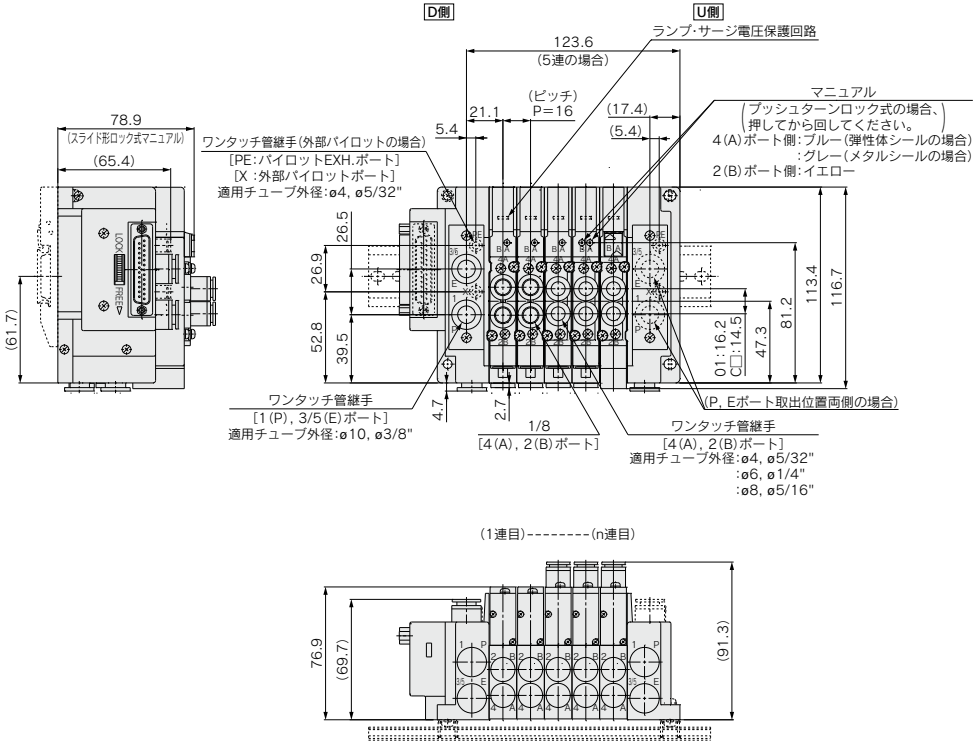

注1) 本図は"SS5Y5-12F2-05D"の場合を示します。
注2) サイレンサ内蔵タイプの場合、サイレンサはP, Eポート取出位置U, Dの反対側に取付けられます。
サイレンサの外形図はP.329をご参照ください。
注3) 各配線仕様における指示なき寸法は下記ページをご参照ください。

Dサブコネクタ(IP40)	:P.224
Dサブコネクタ(IP67)	:P.227
フラットケーブル	:P.230
端子台ボックス(スプリング式)	:P.237-4
端子台ボックス	:P.242
リード線	:P.252
マルチコネクタ	:P.262
EX500(128点)	:P.272
EX500(64点)	:P.278
EX600	:P.289、290
EX250	:P.300
EX260	:P.308
EX126	:P.316
EX120	:P.324

プラグイン
コネクタ接続ベース
12型 上配管形
各配線共通

SY7000シリーズ

SS5Y7-12□-連数 U/D (R)

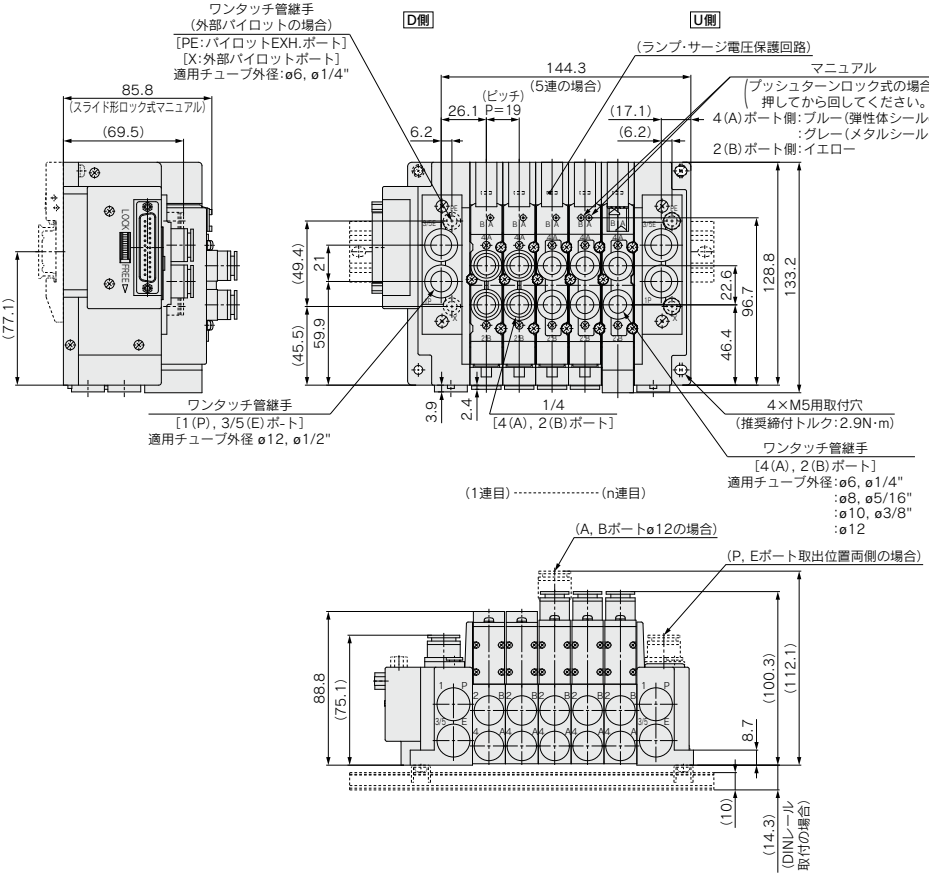

注1) 本図は"SS5Y7-12F2-05D"の場合を示します。
注2) サイレンサ内蔵タイプの場合、サイレンサはP, Eポート取出位置U, Dの反対側に取付けられます。
サイレンサの外形図はP.330をご参照ください。
注3) 各配線仕様における指示なき寸法は下記ページをご参照ください。

Dサブコネクタ(IP40)	:P.225
Dサブコネクタ(IP67)	:P.228
フラットケーブル	:P.231
端子台ボックス(スプリング式)	:P.237-5
端子台ボックス	:P.243
リード線	:P.253
マルチコネクタ	:P.263
EX500(128点)	:P.273
EX500(64点)	:P.279
EX600	:P.291、292
EX250	:P.301
EX260	:P.309
EX126	:P.317
EX120	:P.325

10型
横配管形

11型
裏配管形

プラグイン コネクタ接続ベース：プラグイン混合取付タイプマニホールド

Dサブコネクタ(IP40/67) フラットケーブル PCワイヤリング対応 端子台ボックス対応 スプリング式 (IP67)
端子台ボックス対応(IP67) リード線対応(IP67) マルチコネクタ対応(IP67) EX500対応(IP67) EX600対応(IP67)
EX245対応(IP65) EX250対応(IP67) EX260対応(IP67) EX126対応(IP67) EX120対応 EX180対応

SY3000/5000 Series

注）コネクタ種類参照

SY5000サイズのマニホールドに
SY3000を搭載できるマニホールドです。

マニホールド型式表示方法

11型裏配管形の寸法図は
P.345をご参照ください。

SS5Y5 − M 10 F 1 − 05 U □ − C 8 6 □
❶ ❷ ❸ ❹ ❺ ❻ ❼ ❽ ❾ ❿

混合取付タイプ●
全連数SY3000サイズを搭載することも可能です。
その場合❽を無記号にしてください。
ただし、マニホールドブロック幅は12.5mmになります。

❶ 型式

10	横配管形
11	裏配管形

❷ コネクタ種類

記号	種類		参照ページ
F	Dサブコネクタ（25極）	IP40	P.220
FW		IP67	
P	フラットケーブル	26極	
PG		20極	
PH		10極	
J	PCワイヤリング対応（20極）	ー	
G		電源ターミナル付	
TC	端子台ボックス対応（スプリング式）		P.237-1
T	端子台ボックス対応		P.238
L1	リード線対応	34芯	P.248
L2		17芯	
L3		9芯	
M	マルチコネクタ対応		P.258
S□	シリアル伝送タイプ	EX500 ゲートウェイ 分散システム2（128点）	P.268
S□		EX500 ゲートウェイ 分散システム（64点）	P.274
S6□		EX600	P.284
SA□		EX245	P.295-1
S□		EX250	P.296
S□		EX260	P.304
S4□注)		EX126	P.312
S3□注)		EX120	P.320
S8□		EX180	P.327-1

※詳しくは表中の記載ページをご参照ください。
注）EX126、EX120、EX245はUL未対応です。

❸

● リード線対応の場合

リード線長さ

1	0.6m
2	1.5m
3	3m

● Dサブコネクタ(IP40/67)
● フラットケーブル
● PCワイヤリング対応の場合

コネクタ取出方向

1	コネクタ上向き
2	コネクタ横向き

※端子台ボックス対応とマルチコネクタ対応、シリアル伝送タイプの場合は、選択不要です。

❹ バルブ連数

記号	連数	備考
02	2連	コネクタの種類によって連数に制限がありますので詳しくは、コネクタ種類の表中の記載ページをご参照ください。
⋮	⋮	
24	24連	

❺ P, Eポート取出位置

U	U側(2〜10連)
D	D側(2〜10連)
B	両側(2〜24連)

※EX600対応の場合はP.284、EX250対応の場合はP.296の❼をご参照ください。

❻ 給排気ブロックAss'y仕様

無記号	内部パイロット仕様
S	内部パイロット仕様 サイレンサ内蔵
R	外部パイロット仕様

※サイレンサ内蔵の場合、3/5(E)ポートはプラグされます。
※EX600対応の場合はP.284、EX250対応の場合はP.296の❼をご参照ください。

❼ 継手種類／ワンタッチ管継手

記号	A, Bポート		
C	ミリサイズ	ストレート	
L		エルボ	上向き注)
B			下向き注)
N	インチサイズ	ストレート	
LN		エルボ	上向き注)
BN			下向き注)
CM※	口径混合	ストレート	
LM※		エルボ（上向き、下向き混合も含む）注)	

注）オプションの各スペーサAss'y(P.373〜375)を取付ける場合、オプション本体または配管と干渉するので下向きを選択ください。また、11型（裏配管形）にエルボ管継手の設定はありません。
※CM, LMは各シリーズ毎の管接続口径を混合にしたい(SY5000シリーズでC6、C8を混合にしたい等)場合に選定してください。口径はマニホールド仕様書でご指示ください。
※P, Eポートの継手方向はA, Bポートと同じ方向の継手が取付けられます。LMを選択した場合はP, Eポートの継手方向をマニホールド仕様書にてご指示ください。
※エルボ管継手にSY3000シリーズはø2, ø3.2, ø1/8"、SY5000シリーズはø2, ø3.2, ø1/8", ø5/32"の選択はできません。

❽ SY5000：A, Bポート管接続口径

（ミリサイズ／ワンタッチ管継手）

記号	管接続口径
4	ø4
6	ø6
8	ø8
無記号	全連SY3000の場合

（インチサイズ／ワンタッチ管継手）

記号	管接続口径
3	ø5/32"
7	ø1/4"
9	ø5/16"
無記号	全連SY3000の場合

※継手種類CM, LMを選択した場合は無記号になります。

❾ SY3000：A, Bポート管接続口径

（ミリサイズ／ワンタッチ管継手）

記号	管接続口径
2	ø2
3	ø3.2
4	ø4
6	ø6
8	ø8注)

（インチサイズ／ワンタッチ管継手）

記号	管接続口径
1	ø1/8"
3	ø5/32"
7	ø1/4"
9	ø5/16"注)

注）バルブピッチはSY5000と同じになります。
※継手種類CM, LMを選択した場合は無記号になります。

❿ 取付方法

無記号	直接取付	
D	DINレール取付（DINレール付）	
D0	DINレール取付（DINレールなし）	
D3	3連用	標準長さより長いレールを指定してください。[SY5000サイズ（マニホールドブロック幅16mm）が増連できる長さになっています。]
⋮	⋮	
D24	24連用	

注1）11型（裏配管形）は直接取付のみです。
注2）DINレール長さにつきましてはP.343各種寸法算出式でL3を算出してください。
注3）DINレール取付タイプのマニホールドの固定につきましてはP.394をご参照ください。

マニホールドアセンブリの表示方法（手配例）

表示例（SS5Y5-M10F1-□の場合）

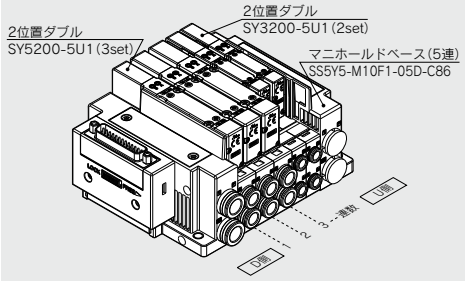

SS5Y5-M10F1-05D-C86‥1set（M10型5連マニホールドベース品番）
＊SY5200-5U1‥‥‥‥‥‥3set（2位置ダブル品番）
＊SY3200-5U1‥‥‥‥‥‥2set（2位置ダブル品番）
└→＊印は組込み記号です。
　＊印を搭載するバルブ等の品番の初めに付けてください。

・バルブ連数はD側から1連目となります。
・マニホールド品番の下に、搭載するバルブを図に示す1連目より順番に併記してください。なお、配列が複雑になる場合はマニホールド仕様書にてご指示ください。

注）上配管形のバルブを搭載する場合には、P.349よりご選定ください。
その際、ベース側のA, Bポートにも出力されますのでご注意ください。
ベース側のA, Bポートにプラグ等が必要な場合は、マニホールド仕様書にてご指示ください。

⚠ Protective class class Ⅲ（Mark: ⊞）

バルブ型式表示方法(取付ねじ付)

バルブ仕様につきましてはP.136をご参照ください。

SY 3 1 0 0 □ □ □ □ – 5 □ □ 1 – □

❶ ❷ ❸ ❹ ❺ ❻ ❼ ❽ ❾ ❿ ⓫

❸ ベース配管形

❶ シリーズ

3	SY3000
5	SY5000

❷ 切換方式

1	2位置	シングル
2		ダブル
3	3位置	クローズドセンタ
4		エキゾーストセンタ
5		プレッシャセンタ
A※	4位置デュアル3ポート	N.C./N.C.
B※		N.O./N.O.
C※		N.C./N.O.

※4位置デュアル3ポート弁は弾性体シールのみです。

❸ シール方式

0	弾性体シール
1	メタルシール

❹ パイロット仕様

無記号	内部パイロット
R	外部パイロット

❺ 背圧防止弁(バルブ内蔵タイプ)

無記号	なし
H	内蔵

※弾性体シールのみです。メタルシールで背圧防止弁が必要な場合はマニホールド装着タイプがあります。手配例はP.379をご参照ください。ただし、バルブ内蔵タイプとマニホールド装着タイプの同時使用は流量が低下しますので推奨しません。
※3位置にはバルブ内蔵タイプの背圧防止弁はありません。

❻ パイロット弁オプション

無記号	標準(0.7MPa)
B	高速応答(0.7MPa)
K※	高圧(1.0MPa)

※高圧タイプはメタルシールのみです。

❼ コイル仕様

無記号	標準
T	節電回路付(長期連続通電タイプ)

※バルブを長期連続通電で使用する場合は、必ず節電回路付を選択してください。
※節電回路付を選択した場合、通電時間にご注意ください。詳しくはP.391をご参照ください。

❽ 定格電圧

5	DC24V
6	DC12V

※シリアル伝送タイプはDC24Vのみです。

❾ ランプ・サージ電圧保護回路およびコモン仕様

記号	ランプ付	サージ電圧保護回路	コモン仕様
無記号	—	—	無極性
R	—	●	
U	●		
S	—		プラスコモン
Z	●		
NS	—		マイナスコモン
NZ	●		

※無記号はSIユニットマニホールドの場合は選択できません。
※節電回路付の場合、"Z, NZ"タイプになります。SIユニットの場合、SIユニット出力極性またはSIユニット仕様に合わせたバルブを選択してください。
詳しくは下記ページをご参照ください。
EX500:P.270、276　EX600:P.286
EX245:P.295-6　EX250:P.298
EX260:P.306　EX126:P.314
EX120:P.322　EX180:P.327-3

❿ マニュアル

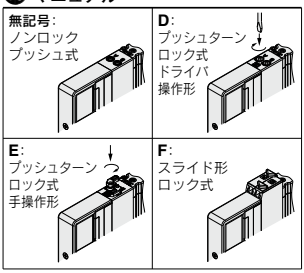

※安全スライドロックマニュアル付につきましてはP.154をご参照ください。

⓫ 取付ねじ種類

無記号	プラマイなべ小ねじ
B	六角穴付ボルト
K	プラマイなべ小ねじ(ねじ脱落防止タイプ)
H	六角穴付ボルト(ねじ脱落防止タイプ)

※"K, H"はメンテナンス時などにバルブを取外した際、取付ねじがバルブから脱落しにくいように、バルブのボディカバーに脱落防止構造を施しています。
※**バルブを単体で発注する場合にはベースガスケットは付属していません。**
ベースガスケットはマニホールド側に付属しているため、メンテナンスでベースガスケットが必要な場合は別途手配してください。
ベースガスケット、取付ねじ品番はP.367をご参照ください。
※単独SUP.、EXH.スペーサAss'y、スペーサ形減圧弁および残圧排気弁付パーフェクトスペーサAss'yを使用する箇所には"B, H"は選択できません。

Protective class
class Ⅲ (Mark:⊕)

10型
横配管形

11型
裏配管形

プラグイン コネクタ接続ベース：プラグイン混合取付タイプマニホールド

Dサブコネクタ(IP40/67) フラットケーブル PCワイヤリング対応 端子台ボックス対応 スプリング式(IP67)
端子台ボックス対応(IP67) リード線対応(IP67) マルチコネクタ対応(IP67) EX500対応(IP67)
EX600対応(IP67) EX250対応(IP67) EX260対応(IP67) EX126対応(IP67) EX120対応

SY5000/7000 Series

CE cULus
注）コネクタ種類参照

SY7000サイズのマニホールドに
SY5000を搭載できるマニホールドです。

マニホールド型式表示方法

11型裏配管形の寸法図は
P.346をご参照ください。

SS5Y7 – M 10 F 1 – 05 U □ – C 10 8 □
❶ ❷ ❸ ❹ ❺ ❻ ❼ ❽ ❾ ❿

混合取付タイプ

全連数SY5000サイズを搭載することも可能です。
その場合❽を無記号にしてください。
ただし、マニホールドブロック幅は19mmになります。

❶ 型式

10	横配管形
11	裏配管形

❷ コネクタ種類

記号	種類		参照ページ
F	Dサブコネクタ（25極）	IP40	P.220
FW		IP67	
P	フラットケーブル	26極	
PG		20極	
PH		10極	
J	PCワイヤリング対応（20極）	―	
G		電源ターミナル付	
TC	端子台ボックス対応（スプリング式）		P.237-1
T	端子台ボックス対応		P.238
L1	リード線対応	34芯	P.248
L2		17芯	
L3		9芯	
M	マルチコネクタ対応		P.258
S□	シリアル伝送タイプ	EX500 ゲートウェイ 分散システム2（128点）	P.268
S□		EX500 ゲートウェイ 分散システム（64点）	P.274
S6□		EX600	P.284
S□		EX250	P.296
S□		EX260	P.304
S4□注)		EX126	P.312
S3□注)		EX120	P.320

※詳しくは表中の記載ページをご参照ください。
注）EX126、EX120はUL未対応です。

❸

●リード線対応の場合

リード線長さ

1	0.6m
2	1.5m
3	3m

●Dサブコネクタ(IP40/67)
●フラットケーブル
●PCワイヤリング対応の場合

コネクタ取出方向

1	コネクタ上向き
2	コネクタ横向き

※端子台ボックス対応とマルチコネクタ対応、シリアル伝送タイプの場合は、選択不要です。

❹ バルブ連数

記号	連数	備考
02	2連	コネクタの種類によって連数に制限がありますので詳しくは、コネクタ種類の表中の記載ページをご参照ください。
⋮	⋮	
24	24連	

❺ P, Eポート取出位置

U	U側（2～10連）
D	D側（2～10連）
B	両側（2～24連）

※EX600対応の場合はP.284、EX250対応の場合はP.296の❼をご参照ください。

❻ 給排気ブロックAss'y仕様

無記号	内部パイロット仕様
S	内部パイロット仕様 サイレンサ内蔵
R	外部パイロット仕様

※サイレンサ内蔵の場合、3/5(E)ポートはプラグされます。
※EX600対応の場合はP.284、EX250対応の場合はP.296の❼をご参照ください。

❼ 継手種類／ワンタッチ管継手

記号	A, Bポート		
C	ミリサイズ	ストレート	
L		エルボ	上向き注)
B			下向き注)
N	インチサイズ	ストレート	
LN		エルボ	上向き注)
BN			下向き注)
CM※	口径混合	ストレート	
LM※		エルボ（上向き、下向き混合も含む）注)	

注）オプションの各スペーサAss'y(P.373～375)を取付ける場合、オプション本体または配管と干渉するので下向きを選択ください。また、11型(裏配管形)にエルボ管継手の設定はありません。
※CM, LMは各シリーズ毎の管接続口径を混合にしたい(SY5000シリーズでC6、C8を混合にしたい等)場合に選定してください。口径はマニホールド仕様書でご指示ください。
※P, Eポートの継手方向はA, Bポートと同じ方向の継手が取付けられます。LMを選択した場合はP, Eポートの継手方向をマニホールド仕様書にてご指示ください。
※エルボ管継手にø1/4", ø5/16"の選択はできません。

❽ SY7000：A, Bポート管接続口径

（ミリサイズ／ワンタッチ管継手）

記号	管接続口径
6	ø6
8	ø8
10	ø10
12	ø12
無記号	全連SY5000の場合

（インチサイズ／ワンタッチ管継手）

記号	管接続口径
7	ø1/4"
9	ø5/16"
11	ø3/8"
無記号	全連SY5000の場合

※継手種類CM, LMを選択した場合は無記号になります。

❾ SY5000：A, Bポート管接続口径

（ミリサイズ／ワンタッチ管継手）

記号	管接続口径
6	ø6
8	ø8
10	ø10
12	ø12

（インチサイズ／ワンタッチ管継手）

記号	管接続口径
7	ø1/4"
9	ø5/16"
11	ø3/8"

注）バルブピッチはSY7000と同じ19mmになります。
※継手種類CM, LMを選択した場合は無記号になります。

❿ 取付方法およびオプション

記号	取付方法	オプション	
		銘板プレート	連数印字
無記号	直接取付	—	—
AA		●	●
BA		●	—
D□	DINレール取付	—	—
A□		●	●
B□		●	—

注1）□はバルブ連数より長い場合に連数を記入してください。（上記DINレールオプション参照）
注2）11型（裏配管形）は直接取付のみです。
注3）DINレール長さにつきましてはP.343各種寸法算出式でL3を算出してください。（SY3000/5000混合取付タイプの場合）
注4）SY5000/7000サイズいずれの場合もマニホールドブロック幅は19mmになります。
注5）DINレール取付タイプのマニホールドの固定につきましてはP.394をご参照ください。

DINレールオプション

無記号	標準長さ	
0	DIN金具付（DINレールなし）	
3	3連用	型式表示連数長さより長いレールを指定してください。
⋮	⋮	
24	24連用	

マニホールドアセンブリの表示方法（手配例）

表示例（SS5Y7-M10F1-□の場合）

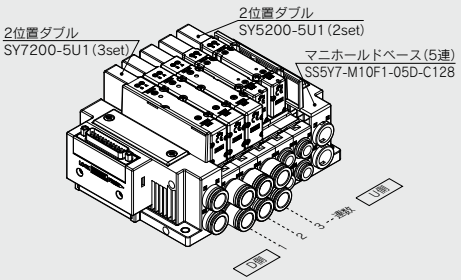

SS5Y7-M10F1-05D-C128‥1set（M10型5連マニホールドベース品番）
＊SY7200-5U1‥‥‥‥‥‥‥‥‥‥‥‥3set（2位置ダブル品番）
＊SY5200-5U1‥‥‥‥‥‥‥‥‥‥‥‥2set（2位置ダブル品番）
＊印は組込み記号です。
＊印を搭載するバルブ等の品番の初めに付けてください。

・バルブ連数はD側から1連目となります。
・マニホールド品番の下に、搭載するバルブを図に示す1連目より順番に併記してください。なお、配列が複雑になる場合はマニホールド仕様書にてご指示ください。

注）上配管形のバルブを搭載する場合には、P.349よりご選定ください。
その際、ベース側のA, Bポートにも出力されますのでご注意ください。
ベース側のA, Bポートにプラグ等が必要な場合は、マニホールド仕様書にてご指示ください。

Protective class
class Ⅲ (Mark: Ⅲ)

バルブ型式表示方法(取付ねじ付)

バルブ仕様につきましてはP.136をご参照ください。

SY 7 1 0 0 □ □ □ □ – 5 □ □ 1 – □

❶ ❷ ❸ ❹ ❺ ❻ ❼ ❽ ❾ ❿ ⓫

● ❸ ベース配管形

❶ シリーズ

5	SY5000
7	SY7000

❷ 切換方式

1	2位置	シングル
2		ダブル
3	3位置	クローズドセンタ
4		エキゾーストセンタ
5		プレッシャセンタ
A※	4位置デュアル3ポート	N.C./N.C.
B※		N.O./N.O.
C※		N.C./N.O.

※4位置デュアル3ポート弁は弾性体シールのみです。

❸ シール方式

0	弾性体シール
1	メタルシール

❹ パイロット仕様

無記号	内部パイロット
R	外部パイロット

❺ 背圧防止弁(バルブ内蔵タイプ)

無記号	なし
H	内蔵

※弾性体シールのみです。メタルシールで背圧防止弁が必要な場合はマニホールド装着タイプがあります。手配例はP.379をご参照ください。ただし、バルブ内蔵タイプとマニホールド装着タイプの同時使用は流量が低下しますので推奨しません。
※3位置およびSY7000にはバルブ内蔵タイプの背圧防止弁はありません。

❻ パイロット弁オプション

無記号	標準(0.7MPa)
B	高速応答(0.7MPa)
K※	高圧(1.0MPa)

※高圧タイプはメタルシールのみです。

❼ コイル仕様

無記号	標準
T	節電回路付(長期連続通電タイプ)

※バルブを長期連続通電で使用する場合は、必ず節電回路付を選択してください。
※節電回路付を選択した場合、通電時間にご注意ください。詳しくはP.391をご参照ください。

❽ 定格電圧

5	DC24V
6	DC12V

※シリアル伝送タイプはDC24Vのみです。

❾ ランプ・サージ電圧保護回路およびコモン仕様

記号	ランプ付	サージ電圧保護回路	コモン仕様
無記号	—	—	無極性
R	—	●	
U	●		
S	—		プラスコモン
Z	●		
NS	—		マイナスコモン
NZ	●		

※無記号はSIユニットマニホールドの場合は選択できません。
※節電回路付の場合、"Z, NZ"タイプになります。SIユニットの場合、SIユニット出力極性またはSIユニット仕様に合わせたバルブを選択してください。
詳しくは下記ページをご参照ください。
EX500:P.270、276　EX600:P.286
EX250:P.298　EX260:P.306
EX126:P.314　EX120:P.322

❿ マニュアル

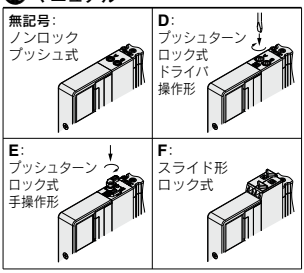

※安全スライドロックマニュアル付につきましてはP.154をご参照ください。

⓫ 取付ねじ種類

無記号	プラマイなべ小ねじ
B	六角穴付ボルト
K	プラマイなべ小ねじ(ねじ脱落防止タイプ)
H	六角穴付ボルト(ねじ脱落防止タイプ)

※"K, H"はメンテナンス時などにバルブを取外した際、取付ねじがバルブから脱落しにくいように、バルブのボディカバーに脱落防止構造を施しています。
※**バルブを単体で発注する場合にはベースガスケットは付属していません。**
ベースガスケットはマニホールド側に付属しているため、メンテナンスでベースガスケットが必要な場合は別途手配してください。
ベースガスケット、取付ねじ品番はP.367をご参照ください。
※単独SUP.、EXH.スペーサAss'y、スペーサ形減圧弁および残圧排気弁付パーフェクトスペーサAss'yを使用する箇所には"B, H"は選択できません。

Protective class
class Ⅲ (Mark:⊕)

外形寸法図／SY3000/5000シリーズ

SS5Y5-M10□-連数 U D B

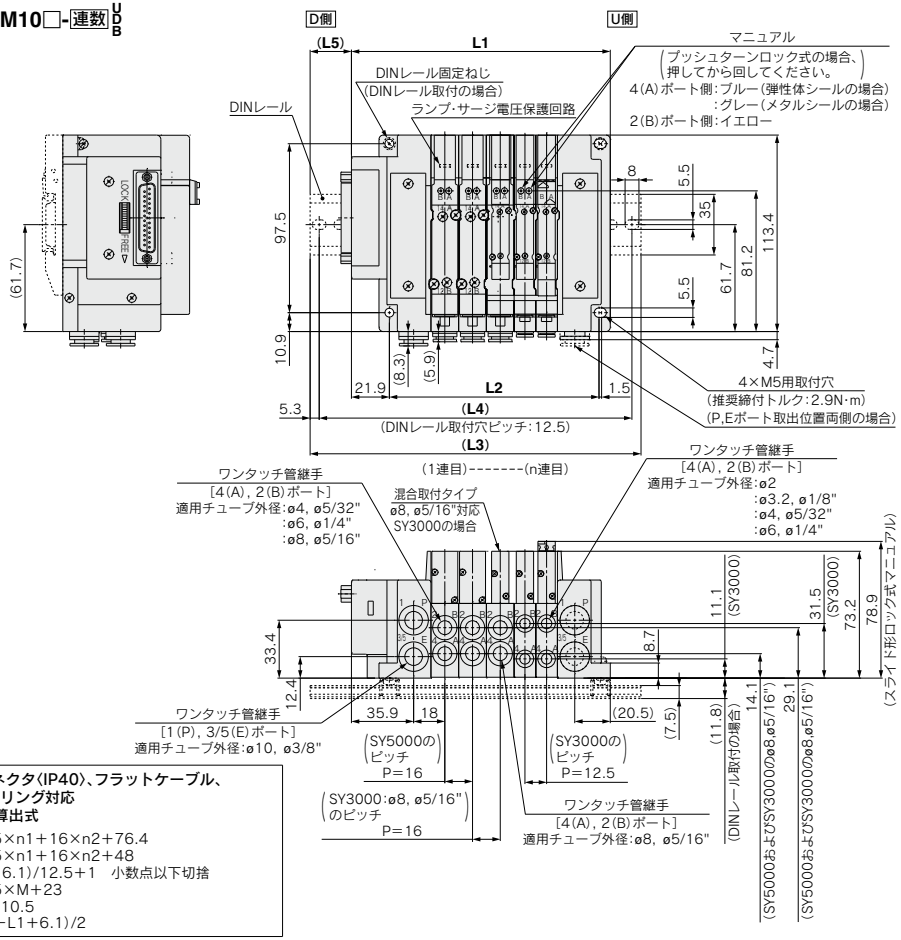

Dサブコネクタ(IP40)、フラットケーブル、PCワイヤリング対応
各種寸法算出式

L1＝12.5×n1＋16×n2＋76.4
L2＝12.5×n1＋16×n2＋48
M＝(L1＋6.1)/12.5＋1　小数点以下切捨
L3＝12.5×M＋23
L4＝L3－10.5
L5＝(L3－L1＋6.1)/2

n1:SY3000バルブ連数
n2:SY5000バルブ連数(SY3000のø8,ø5/16"の連数も含む)

Dサブコネクタ(IP67)、端子台(スプリング式)、端子台、リード線、マルチコネクタ、EX500, EX600, EX250 EX260, EX126, EX120シリアル対応
各種寸法算出式

L1＝12.5×n1＋16×n2＋a＋b×n3
L2＝12.5×n1＋16×n2＋48
M＝L1/12.5＋1　小数点以下切捨
L3＝12.5×M＋23
L4＝L3－10.5
L5＝(L3－L1)/2
L6＝b×n3＋c

n1:SY3000バルブ連数
n2:SY5000バルブ連数(SY3000のø8,ø5/16"の連数も含む)
n3:I/Oユニットまたは入力ブロック連数
注) 算出式でL6およびb,cを使用する場合の外形寸法図詳細はEX600シリアルのI/Oユニット付はP.289、290、EX250シリアルの入力ブロック付はP.300をご参照ください。

注) 外部パイロット、サイレンサ内蔵、エルボ管継手の寸法はP.328、329をご参照ください。

係数	a	b	c
Dサブコネクタ(IP67)	90.5	—	—
端子台(スプリング式)	128	—	—
端子台、EX126シリアル対応	149.3	—	—
リード線、マルチコネクタ対応	97	—	—
EX500ゲートウェイ分散システム2(128点)対応	88.7	—	—
EX500ゲートウェイ分散システム(64点)対応	88.5	—	—
EX600(M12コネクタ)シリアル対応	141.5	47	81.5
EX600(7/8インチコネクタ)シリアル対応	158	47	81.5
EX250シリアル対応	141.5	21	81.5
EX260シリアル対応	88.7	—	—
EX120シリアル対応	84.7	—	—

外形寸法図／SY5000/7000シリーズ

SS5Y7-M10□-連数 U D B

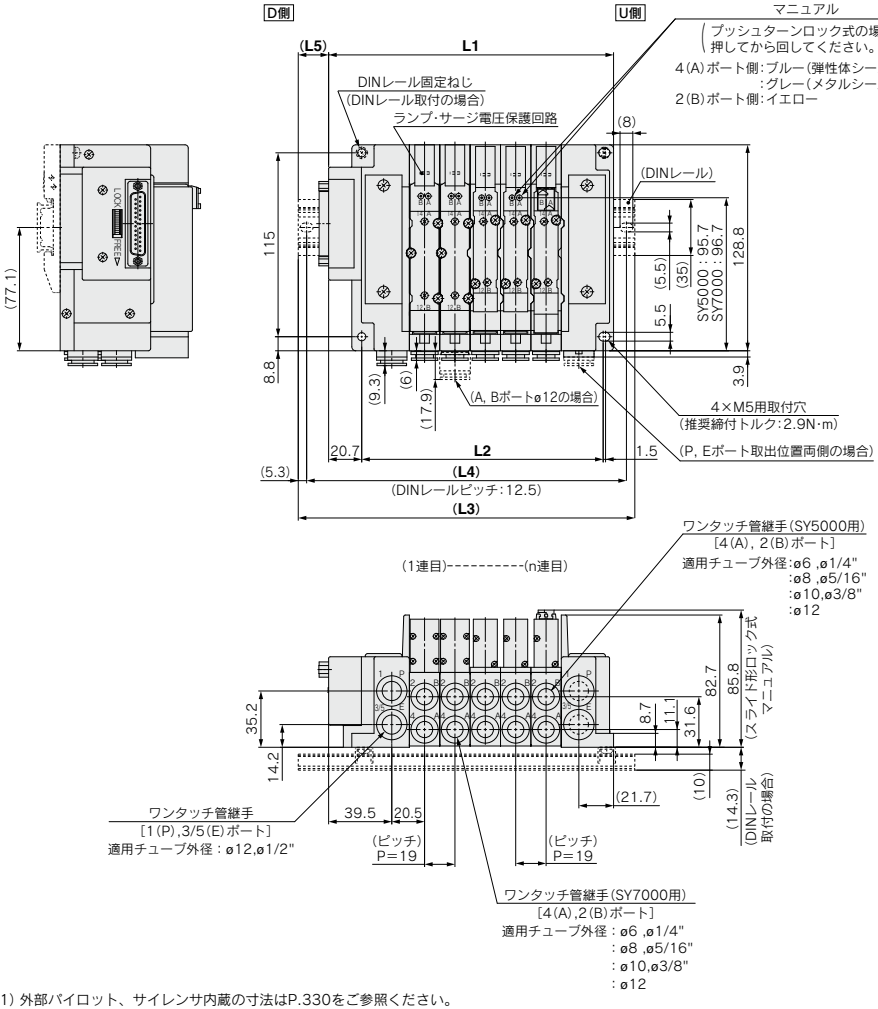

注1) 外部パイロット、サイレンサ内蔵の寸法はP.330をご参照ください。
注2) 各配線仕様におけるL1,L2,L3,L4寸法および指示なき寸法は下記ページをご参照ください。

Dサブコネクタ(IP40)	:P.225
Dサブコネクタ(IP67)	:P.228
フラットケーブル	:P.231
端子台ボックス(スプリング式)	:P.237-4、5
端子台ボックス	:P.243
リード線	:P.253
マルチコネクタ	:P.263
EX500(128点)	:P.273
EX500(64点)	:P.279
EX600	:P.291、292
EX250	:P.301
EX260	:P.309
EX126	:P.317
EX120	:P.325

外形寸法図／SY3000/5000シリーズ

SS5Y5-M11□-連数 U/B

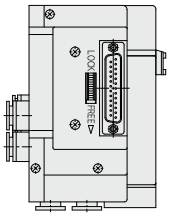

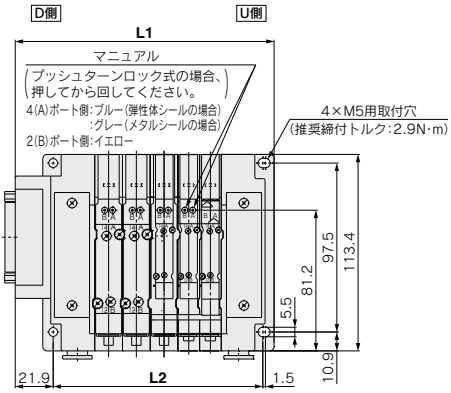

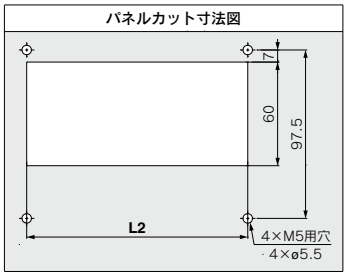

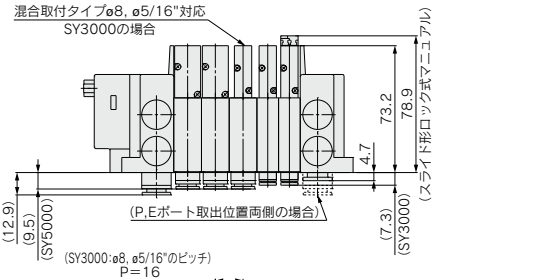

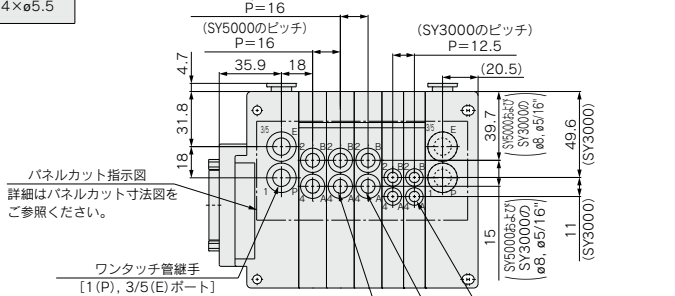

各種寸法算出式

L1＝12.5×n1＋16×n2＋a＋b×n3
L2＝12.5×n1＋16×n2＋48
L6＝b×n3＋c

n1:SY3000バルブ連数
n2:SY5000バルブ連数
(SY3000のø8, ø5/16"の連数も含む)
n3:I/Oユニットまたは入力ブロック連数

注) 算出式でL6およびb,cを使用する場合の外形寸法図詳細は
EX600シリアルのI/Oユニット付はP.289、290、EX250シ
リアルの入力ブロック付はP.300をご参照ください。

係数	a	b	c
Dサブコネクタ(IP40)、フラットケーブル、PCワイヤリング対応	76.4	—	—
Dサブコネクタ(IP67)	90.5	—	—
端子台(スプリング式)	128	—	—
端子台、EX126シリアル対応	149.3	—	—
リード線、マルチコネクタ対応	97	—	—
EX500ゲートウェイ分散システム2(128点)対応	88.7	—	—
EX500ゲートウェイ分散システム(64点)対応	88.5	—	—
EX600(M12コネクタ)シリアル対応	141.5	47	81.5
EX600(7/8インチコネクタ)シリアル対応	158	47	81.5
EX250シリアル対応	141.5	21	81.5
EX260シリアル対応	88.7	—	—
EX120シリアル対応	84.7	—	—

注) 外部パイロット、サイレンサ内蔵の寸法は
P.331をご参照ください。

外形寸法図／SY5000/7000シリーズ

SS5Y7-M11□-連数 U/D

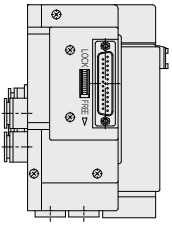

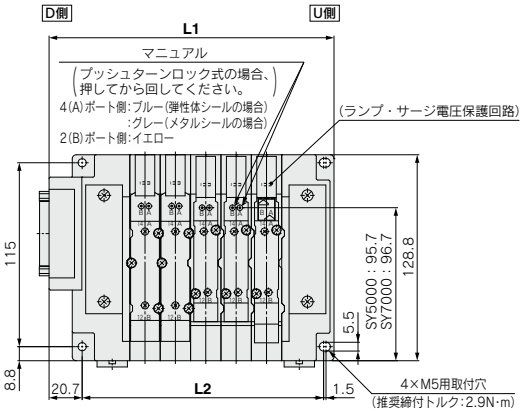

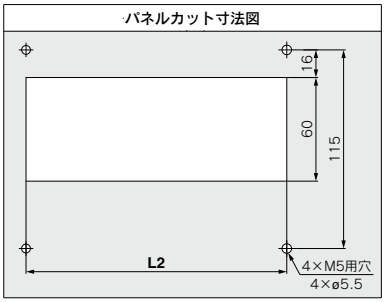

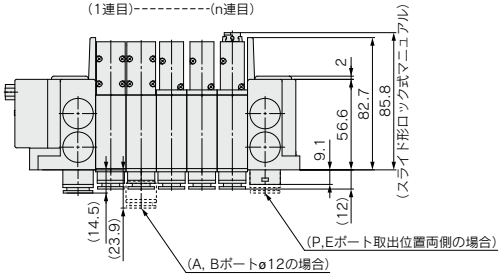

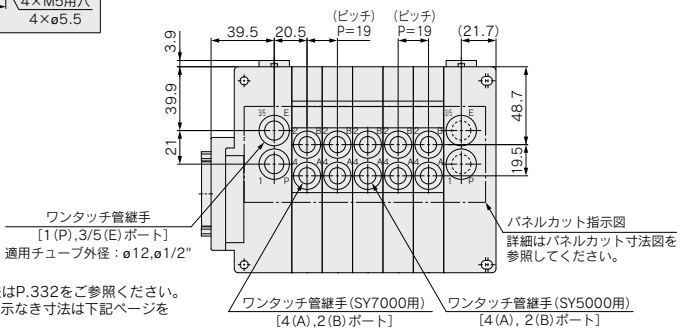

注1) 外部パイロット、サイレンサ内蔵の寸法はP.332をご参照ください。
注2) 各配線仕様におけるL1,L2寸法および指示なき寸法は下記ページをご参照ください。

11型裏配管形寸法図	:P.332
Dサブコネクタ(IP40)	:P.225
Dサブコネクタ(IP67)	:P.228
フラットケーブル	:P.231
端子台ボックス(スプリング式)	:P.237-4、5
端子台ボックス	:P.243
リード線	:P.253
マルチコネクタ	:P.263
EX500(128点)	:P.273
EX500(64点)	:P.279
EX600	:P.291、292
EX250	:P.301
EX260	:P.309
EX126	:P.317
EX120	:P.325

プラグイン コネクタ接続ベース：プラグイン混合取付タイプマニホールド

Dサブコネクタ(IP40/67) フラットケーブル PCワイヤリング対応 端子台ボックス対応 スプリング式 (IP67)
端子台ボックス対応(IP67) リード線対応(IP67) マルチコネクタ対応(IP67) EX500対応(IP67) EX600対応(IP67)
EX245対応(IP65) EX250対応(IP67) EX260対応(IP67) EX126対応(IP67) EX120対応 EX180対応

12型
上配管形

SY3000/5000/7000 Series

注)コネクタ種類参照

SY5000シリーズはSY5000とSY3000を同一マニホールドに搭載可能。
SY7000シリーズはSY7000とSY5000を同一マニホールドに搭載可能。

マニホールド型式表示方法

12型上配管形の寸法図は
P.334、335をご参照ください。

SS5Y 5 – M12 F 1 – 05 U □ – □ □
❶ ❷ ❸ ❹ ❺ ❻ ❼ ❽

混合取付タイプ

SY5000シリーズは全連数SY3000サイズを搭載することも可能です。
ただし、SY3000搭載マニホールドブロック幅は12.5mmになります。
(ø8、ø5/16"ワンタッチ継手の場合は16mmになります。)
また、SY7000シリーズは全連SY5000サイズを搭載することも可能です。
ただし、SY7000シリーズにSY3000を搭載することはできません。

❶ シリーズ

5	SY5000
7	SY7000

❸

●リード線対応の場合

リード線長さ

1	0.6m
2	1.5m
3	3m

●Dサブコネクタ(IP40/67)
●フラットケーブル
●PCワイヤリング対応の場合

コネクタ取出方向

1	コネクタ上向き
2	コネクタ横向き

※端子台ボックス対応とマルチコネクタ対応、シリアル伝送タイプの場合は、選択不要です。

❹ バルブ連数

記号	連数	備考
02	2連	コネクタの種類によって連数に制限がありますので詳しくは、コネクタ種類の表中の記載ページをご参照ください。
⋮	⋮	
24	24連	

❼ P, Eポート管接続口径(ワンタッチ管継手)

記号	SY5000	SY7000	備考
無記号	ø10	ø12	ミリサイズ
N	ø3/8"	ø1/2"	インチサイズ

❷ コネクタ種類

記号	種類		参照ページ
F	Dサブコネクタ(25極)	IP40	P.232
FW		IP67	
P	フラットケーブル	26極	
PG		20極	
PH		10極	
J	PCワイヤリング対応(20極)	—	
G		電源ターミナル付	
TC	端子台ボックス対応(スプリング式)		P.237-1
T	端子台ボックス対応		P.244
L1	リード線対応	34芯	P.254
L2		17芯	
L3		9芯	
M	マルチコネクタ対応		P.264
S□	シリアル伝送タイプ	EX500 ゲートウェイ分散システム2(128点)	P.280
S□		EX500 ゲートウェイ分散システム(64点)	P.282
S6□		EX600	P.294
SA□		EX245	P.295-5
S□		EX250	P.302
S□		EX260	P.310
S4□注)		EX126	P.318
S3□注)		EX120	P.326
S8□		EX180	P.327-1

※詳しくは表中の記載ページをご参照ください。
注) EX126、EX120、EX245はUL未対応です。

❺ P, Eポート取出位置

U注)	U側(2～10連)
D注)	D側(2～10連)
B	両側(2～24連)

※EX600対応の場合はP.294、EX250対応の場合はP.302の❻をご参照ください。
注) 給排気ブロックAss'y仕様のサイレンサ内蔵タイプ"S"は、Pポート取出位置のUまたはDを選択ください。

❻ 給排気ブロックAss'y仕様

無記号	内部パイロット仕様
S	内部パイロット仕様・サイレンサ内蔵
R	外部パイロット仕様

※サイレンサ内蔵タイプはP,Eポート取出位置U,Dのみです。また、3/5(E)ポートはプラグされます。なお、サイレンサ吹出口はP,Eポート取出位置の反対側になります。(例:P,Eポート取出位置Dの場合、サイレンサ吹出口はU側)
※EX600対応の場合はP.294、EX250対応の場合はP.302の❻をご参照ください。

❽ 取付方法

無記号	直接取付	
D	DINレール取付(DINレール付)	
D0	DINレール取付(DINレールなし)	
D3	3連用	標準長さより長いレールを指定してください。[SS5Y5-M12型の場合、SY5000サイズ(マニホールドブロック幅16mm)が増連できる長さになっています。]
⋮	⋮	
D24	24連用	

注1) DINレール長さにつきましてはP.350各種寸法算出式でL3を算出してください。(SY3000/5000混合取付タイプの場合)
注2) DINレール取付タイプのマニホールドの固定につきましてはP.394をご参照ください。

マニホールドアセンブリの表示方法(手配例)

表示例(SS5Y5-M12F1-□の場合)

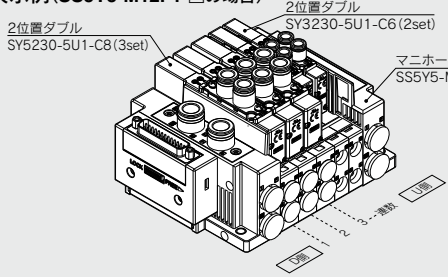

SS5Y5-M12F1-05D‥‥1set(M12型5連マニホールドベース品番)
＊SY5230-5U1-C8‥‥‥3set(2位置ダブル品番)
＊SY3230-5U1-C6‥‥‥2set(2位置ダブル品番)
＊印は組込み記号です。
＊印を搭載するバルブ等の品番の初めに付けてください。

・バルブ連数はD側から1連目となります。
・マニホールド品番の下に、搭載するバルブを図に示す1連目より順番に併記してください。
なお、配列が複雑になる場合はマニホールド仕様書にてご指示ください。

SMC

バルブ型式表示方法(取付ねじ付)

バルブ仕様につきましてはP.136をご参照ください。

SY 3 1 3 0 ❶ ❷ ❸ ❹ ❺ ❻ ❼ – 5 ❽ ❾ ❿ 1 – C6 ⓫ ⓬ – ⓭

● 上配管形

❶ シリーズ

3	SY3000
5	SY5000
7	SY7000

❷ 切換方式

1	2位置	シングル
2		ダブル
3	3位置	クローズドセンタ
4		エキゾーストセンタ
5		プレッシャセンタ
A※	4位置デュアル3ポート	N.C./N.C.
B※		N.O./N.O.
C※		N.C./N.O.

※4位置デュアル3ポート弁は弾性体シールのみです。

❸ シール方式

0	弾性体シール
1	メタルシール

❹ パイロット仕様

無記号	内部パイロット
R	外部パイロット

❺ 背圧防止弁(バルブ内蔵タイプ)

無記号	なし
H	内蔵

※弾性体シールのみです。メタルシールで背圧防止弁が必要な場合はマニホールド装着タイプがあります。手配例はP.379をご参照ください。ただし、バルブ内蔵タイプとマニホールド装着タイプの同時使用は流量が低下しますので推奨しません。
※3位置およびSY7000にはバルブ内蔵タイプの背圧防止弁はありません。

❻ パイロット弁オプション

無記号	標準(0.7MPa)
B	高速応答(0.7MPa)
K※	高圧(1.0MPa)

※高圧タイプはメタルシールのみです。

❼ コイル仕様

無記号	標準
T	節電回路付(長期連続通電タイプ)

※バルブを長期連続通電で使用する場合は、必ず節電回路付を選択してください。
※節電回路付を選択した場合、通電時間にご注意ください。詳しくはP.391をご参照ください。

❽ 定格電圧

5	DC24V
6	DC12V

※シリアル伝送タイプはDC24Vのみです。

❾ ランプ・サージ電圧保護回路およびコモン仕様

記号	ランプ付	サージ電圧保護回路	コモン仕様
無記号	—	—	無極性
R	—	●	
U	●		
S	—		プラスコモン
Z	●		
NS	—		マイナスコモン
NZ	●		

※無記号はSIユニットマニホールドの場合は選択できません。
※節電回路付の場合、"Z, NZ"タイプになります。SIユニットの場合、SIユニット出力極性またはSIユニット仕様に合わせたバルブを選択してください。
詳しくは下記ページをご参照ください。
EX500:P.281、283　EX600:P.295
EX245:P.295-6　EX250:P.303
EX260:P.311　EX126:P.319
EX120:P.327　EX180:P.327-3

❿ マニュアル

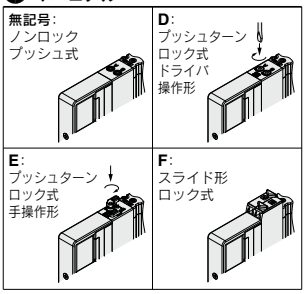

※安全スライドロックマニュアル付につきましてはP.154をご参照ください。

⓫ A, Bポート管接続口径

ねじ配管

記号	管接続口径	適用シリーズ
M5	M5×0.8	SY3000
01	1/8	SY5000
02	1/4	SY7000

ワンタッチ管継手(ミリサイズ)

記号	A, Bポート	SY3000	SY5000	SY7000
C2	ø2	●	—	—
C3	ø3.2	●	—	—
C4	ø4	●	●	—
C6	ø6	●	●	●
C8	ø8	—	●	●
C10	ø10	—	—	●
C12	ø12	—	—	●

ワンタッチ管継手(インチサイズ)

記号	A, Bポート	SY3000	SY5000	SY7000
N1	ø1/8"	●	—	—
N3	ø5/32"	●	●	—
N7	ø1/4"	●	●	●
N9	ø5/16"	—	●	●
N11	ø3/8"	—	—	●

⓬ ねじの種類

無記号	Rc
F	G
N	NPT
T	NPTF

※M5の場合は無記号のみです。

⓭ 取付ねじ種類

無記号	プラマイなべ小ねじ
B	六角穴付ボルト
K	プラマイなべ小ねじ(ねじ脱落防止タイプ)
H	六角穴付ボルト(ねじ脱落防止タイプ)

※"K, H"はメンテナンス時などにバルブを取外した際、取付ねじがバルブから脱落しにくいように、バルブのボディカバーに脱落防止構造を施しています。
※**バルブを単体で発注する場合にはベースガスケットは付属していません。**
ベースガスケットはマニホールド側に付属しているため、メンテナンスでベースガスケットが必要な場合は別途手配してください。
ベースガスケット、取付ねじ品番はP.367をご参照ください。
※単独SUP.,EXH.スペーサAss'yおよびスペーサ形減圧弁を使用する箇所には"B, H"は選択できません。

Protective class
class Ⅲ (Mark:)

プラグイン
コネクタ接続ベース
12型 上配管形
混合取付タイプ

外形寸法図／SY5000シリーズ

SS5Y5-M12□-連数 U D B

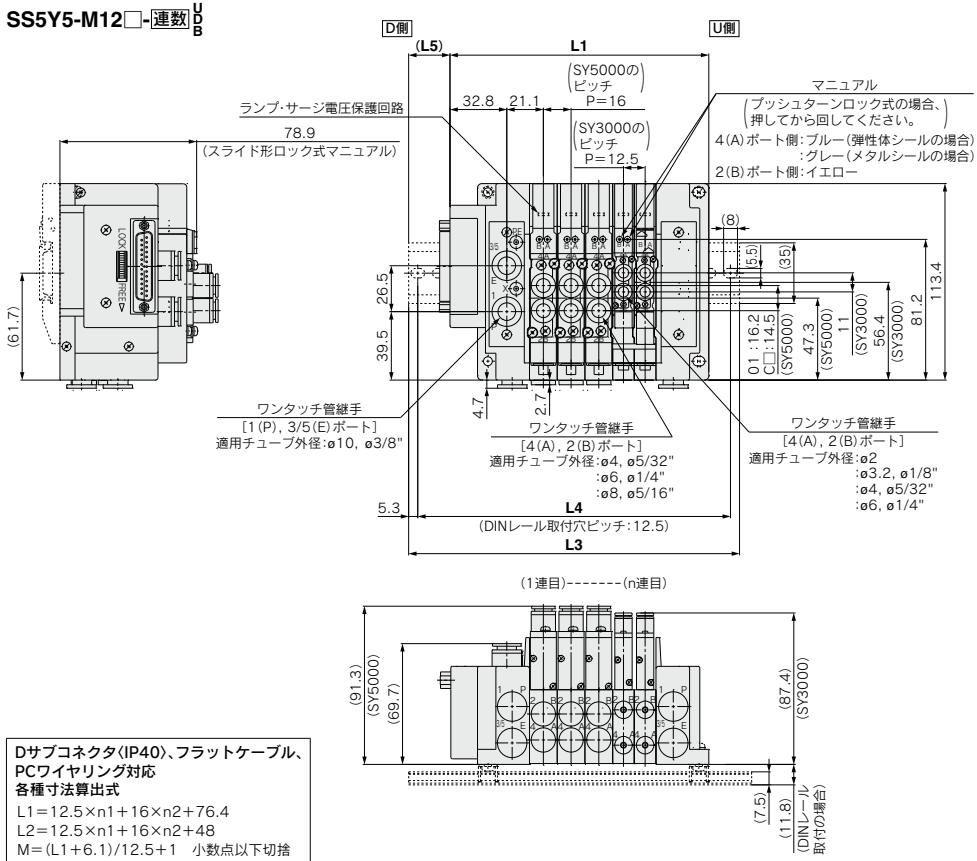

(1連目)-------(n連目)

Dサブコネクタ(IP40)、フラットケーブル、PCワイヤリング対応
各種寸法算出式

L1=12.5×n1+16×n2+76.4
L2=12.5×n1+16×n2+48
M=(L1+6.1)/12.5+1　小数点以下切捨
L3=12.5×M+23
L4=L3−10.5
L5=(L3−L1+6.1)/2

n1:SY3000/バルブ連数
n2:SY5000/バルブ連数

Dサブコネクタ(IP67)、端子台(スプリング式)、端子台、リード線、マルチコネクタ、EX500, EX600, EX250 EX260, EX126, EX120シリアル対応
各種寸法算出式

L1=12.5×n1+16×n2+a+b×n3
L2=12.5×n1+16×n2+48
M=L1/12.5+1　小数点以下切捨
L3=12.5×M+23
L4=L3−10.5
L5=(L3−L1)/2
L6=b×n3+c

n1:SY3000/バルブ連数
n2:SY5000/バルブ連数
n3:I/Oユニットまたは入力ブロック連数

注) 算出式でL6およびb,cを使用する場合の外形寸法図詳細はEX600シリアルのI/Oユニット付はP.289, 290、EX250シリアルの入力ブロック付はP.300をご参照ください。

注) 外部パイロット、エルボ管継手の寸法はP.329をご参照ください。

係数	a	b	c
Dサブコネクタ(IP67)	90.5	—	—
端子台(スプリング式)	128	—	—
端子台、EX126シリアル対応	149.3	—	—
リード線、マルチコネクタ対応	97	—	—
EX500ゲートウェイ分散システム2(128点)対応	88.7	—	—
EX500ゲートウェイ分散システム(64点)対応	88.5	—	—
EX600(M12コネクタ)シリアル対応	141.5	47	81.5
EX600(7/8インチコネクタ)シリアル対応	158	47	81.5
EX250シリアル対応	141.5	21	81.5
EX260シリアル対応	88.7	—	—
EX120シリアル対応	84.7	—	—

外形寸法図／SY7000シリーズ

SS5Y7-M12□-連数 U D B

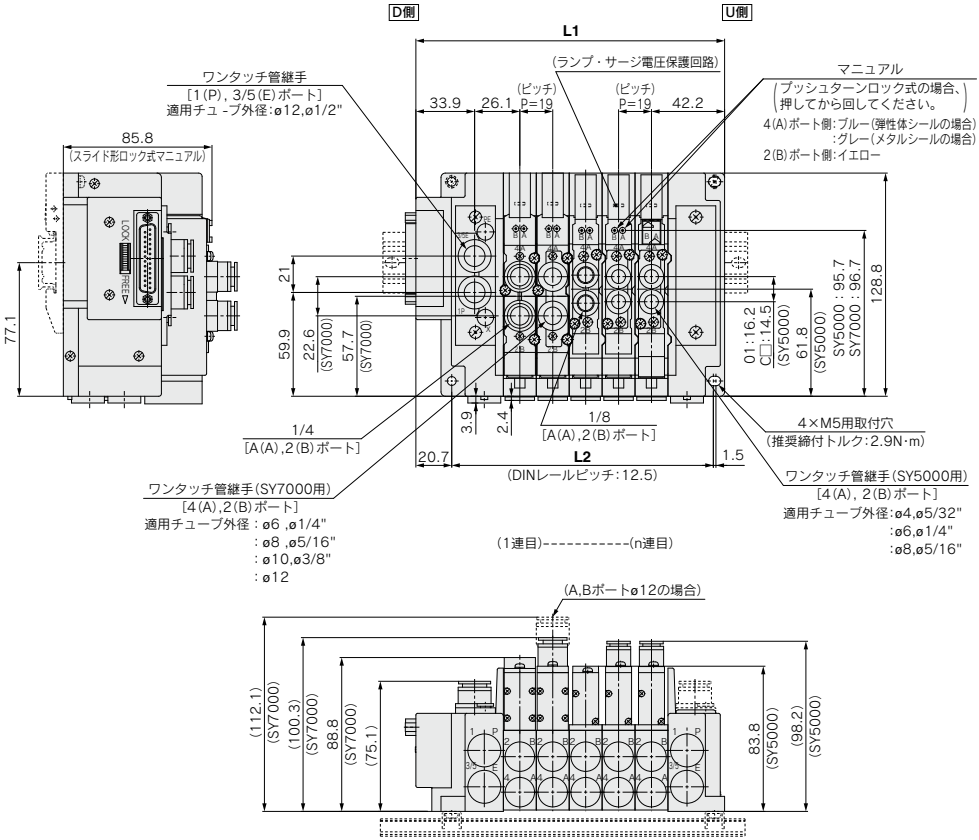

注1) 外部パイロット、エルボ管継手の寸法はP.330をご参照ください。
注2) 各配線仕様におけるL1,L2,L3,L4寸法および指示なき寸法は下記ページを
ご参照ください。

12型上配管形寸法図 :P.335
Dサブコネクタ(IP40) :P.225
Dサブコネクタ(IP67) :P.228
フラットケーブル :P.231
端子台ボックス(スプリング式) :P.237-5
端子台ボックス :P.243
リード線 :P.253
マルチコネクタ :P.263
EX500(128点) :P.273
EX500(64点) :P.279
EX600 :P.291、292
EX250 :P.301
EX260 :P.309
EX126 :P.317
EX120 :P.325

SY3000/5000/7000 Series 10型, 11型, 12型
コネクタ接続ベースマニホールド分解図

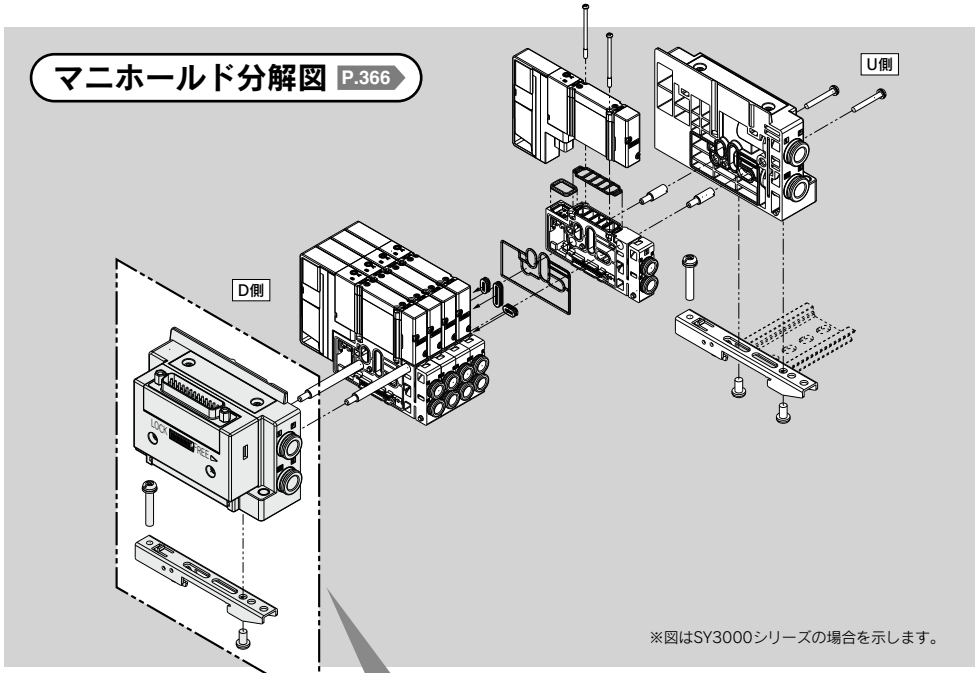

※図はSY3000シリーズの場合を示します。

配線方式

Dサブコネクタ〈IP40〉／フラットケーブル用 P.353	Dサブコネクタ〈IP67〉用 P.354	端子台ボックス〈スプリング式〉用 P.354-1	端子台ボックス用 P.355	リード線用 P.356
マルチコネクタ用 P.357	EX500ゲートウェイ分散システム2（128点）用 P.358	EX500ゲートウェイ分散システム（64点）用 P.359	EX600用 P.360	EX245用 P.361-1
EX250用 P.362	EX260用 P.363	EX126用 P.364	EX120用 P.365	EX180用 P.365-1

配線方式

Dサブコネクタ〈IP40〉／フラットケーブル用

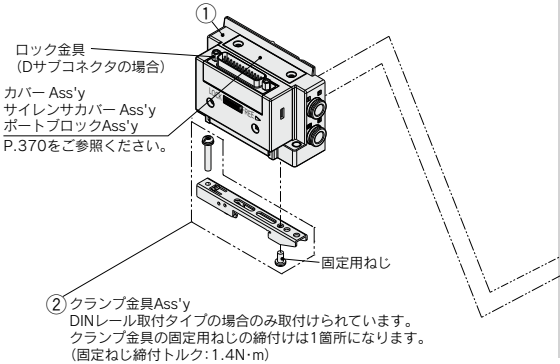

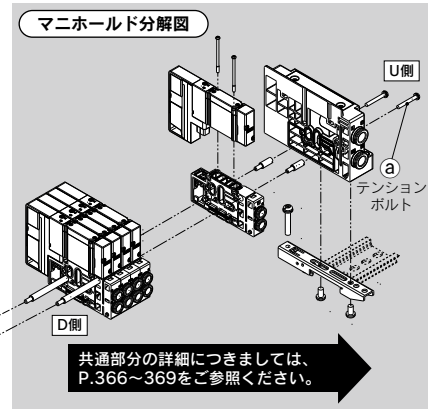

マニホールド部品品番

①給排気ブロックAss'y

SY 3 0M−1− 11 A □ 1 − C8 − □

シリーズ

3	SY3000
5	SY5000
7	SY7000

給排気ブロックAss'y仕様

11	Dサブコネクタ対応(IP40)
12	フラットケーブル対応(26極)
13	フラットケーブル対応(20極)
14	フラットケーブル対応(10極)
15	PCワイヤリング(20極)
35	PCワイヤリング(20極) 電源ターミナル付

コネクタ取出方向

1	コネクタ上向き
2	コネクタ横向き

パイロット·サイレンサ／配管仕様

記号	パイロット仕様 内部	パイロット仕様 外部	サイレンサ 内蔵	配管方向
無記号	●	—	—	横
S	●	—	●	
R	—	●	—	
V	●	—	—	上
RV	—	●	—	
VP	●	—	●※	
B	●	—	—	裏
BS	●	—	●	
BR	—	●	—	

※サイレンサ用(給気側)。Eポートにプラグされます。
注) "B"裏配管用はSY5000/7000シリーズの場合、選択可能になります。

取付方法

無記号	直接取付
D0	DINレール取付(DINレールなし)

※裏配管用は無記号になります。

P, Eポート管接続口径(ワンタッチ管継手)

記号		P, Eポート	SY3000	SY5000	SY7000	備考
C8		ø8	●	—	—	横/裏/上配管用 ミリサイズ
C10		ø10	—	●	—	
C12		ø12	—	—	●	
N9		ø5/16"	●	—	—	横/裏/上配管用 インチサイズ
N11		ø3/8"	—	●	—	
N13		ø1/2"	—	—	●	
L8	エルボ上向き	ø8	●	—	—	横配管用 ミリサイズ
L10		ø10	—	●	—	
L12		ø12	—	—	●	
LN9		ø5/16"	●	—	—	横配管用 インチサイズ
LN11		ø3/8"	—	●	—	
LN13		ø1/2"	—	—	●	
B8	エルボ下向き	ø8	●	—	—	横配管用 ミリサイズ
B10		ø10	—	●	—	
B12		ø12	—	—	●	
BN9		ø5/16"	●	—	—	横配管用 インチサイズ
BN11		ø3/8"	—	●	—	
BN13		ø1/2"	—	—	●	
00注1)		プラグ	●	●	●	P, Eポート取出位置 片側仕様または上配管用
00U注2)		プラグ	●	●	●	

注1) パイロット·配管仕様が"無記号"および"S","V","B"の場合のみ選択可能です。
注2) 00Uはダブコネクタの場合のみで、ロック金具がインチサイズになります。

給排気ブロックAss'y(D側)付属品および付属数

付属品	SY3000	SY5000 SY7000
ⓐテンションボルト	なし注)	3本

注) 給排気ブロック内に埋め込み式ナットのため。

②クランプ金具Ass'y

シリーズ	品番
SY3000用	SY30M-15-1A
SY5000/7000用	SY50M-15-1A

※1個単位の品番となります。

配線方式

Dサブコネクタ〈IP67〉用

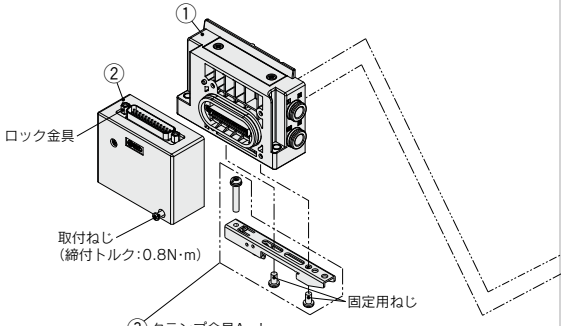

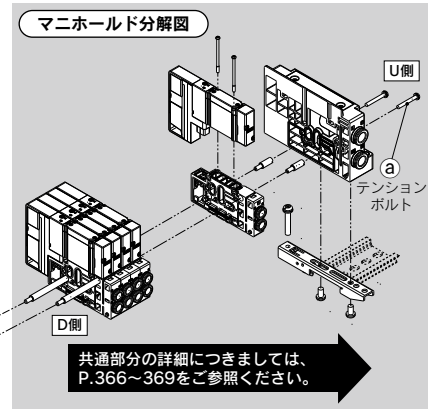

マニホールド部品品番

①給排気ブロックAss'y

SY 3 0M−1−1A □ − C8 − □

●取付方法

無記号	直接取付
D0	DINレール取付(DINレールなし)

※裏配管用は無記号になります。

●シリーズ

3	SY3000
5	SY5000
7	SY7000

●P, Eポート管接続口径(ワンタッチ管継手)

記号	P, Eポート		SY3000	SY5000	SY7000	備考
C8	ø8		●	—	—	横/裏/上配管用ミリサイズ
C10	ø10		—	●	—	
C12	ø12		—	—	●	
N9	ø5/16"		●	—	—	横/裏/上配管用インチサイズ
N11	ø3/8"		—	●	—	
N13	ø1/2"		—	—	●	
L8	エルボ上向き	ø8	●	—	—	横配管用ミリサイズ
L10		ø10	—	●	—	
L12		ø12	—	—	●	
LN9		ø5/16"	●	—	—	横配管用インチサイズ
LN11		ø3/8"	—	●	—	
LN13		ø1/2"	—	—	●	
B8	エルボ下向き	ø8	●	—	—	横配管用ミリサイズ
B10		ø10	—	●	—	
B12		ø12	—	—	●	
BN9		ø5/16"	●	—	—	横配管用インチサイズ
BN11		ø3/8"	—	●	—	
BN13		ø1/2"	—	—	●	
00注1)	ブラグ		●	●	●	P, Eポート取出位置片側仕様または上配管用
00U注2)	ブラグ		●	●	●	

注1) パイロット·配管仕様が"無記号"および"S","V","B"の場合のみ選択可能です。
注2) 00Uはロック金具がインチサイズになります。

●パイロット·サイレンサ/配管仕様

記号	パイロット仕様 内部	パイロット仕様 外部	サイレンサ 内蔵	配管方向
無記号	●	—	—	横
S	●	—	●	
R	—	●	—	上
V	●	—	—	
RV	—	●	—	
VP	●	—	●※	
B	●	—	—	裏
BS	●	—	●	
BR	—	●	—	

※サイレンサ用(給気側)。Eポートにプラグされます。
注) "B"裏配管用はSY5000/7000シリーズの場合、選択可能になります。

給排気ブロックAss'y(D側)付属品および付属数

付属品	SY3000	SY5000 SY7000
ⓐテンションボルト	なし注)	3本

注) 給排気ブロック内に埋め込み式ナットのため。

②DサブコネクタブロックAss'y〈IP67用〉

品番	コネクタ向き	ロック金具
SY30M-14-9A1	上	ミリサイズ
SY30M-14-9A2	横	
SY30M-14-9A1U	上	インチサイズ
SY30M-14-9A2U	横	

③クランプ金具Ass'y

シリーズ	品番
SY3000用	SY30M-15-1A
SY5000/7000用	SY50M-15-1A

※1個単位の品番となります。

配線方式

端子台ボックス(スプリング式)用

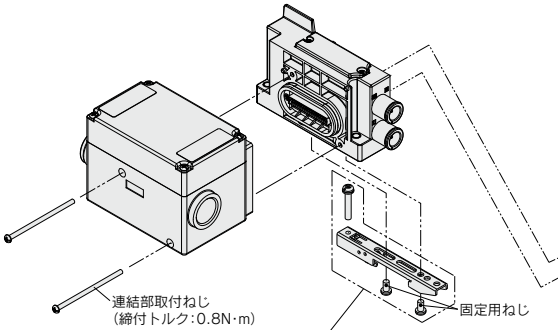

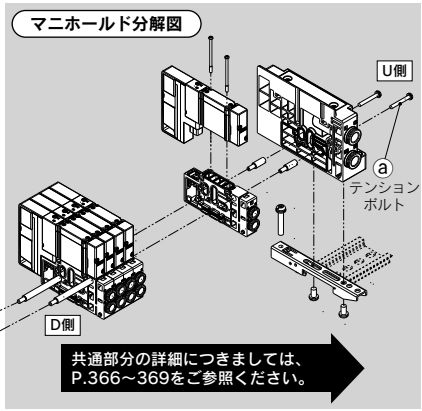

③クランプ金具Ass'y
DINレール取付タイプの場合のみ取付けられています。
クランプ金具の固定用ねじの締付けは2箇所になります。
(固定ねじ締付トルク:1.4N·m)

マニホールド部品品番

①給排気ブロックAss'y

SY 3 0M−1−1A □ − C8 − □

●取付方法

無記号	直接取付
D0	DINレール取付(DINレールなし)

※裏配管用は無記号になります。

●シリーズ

3	SY3000
5	SY5000
7	SY7000

●パイロット·サイレンサ/配管仕様

記号	パイロット仕様 内部	パイロット仕様 外部	サイレンサ 内蔵	配管方向
無記号	●	—	—	横
S	●	—	●	
R	—	●	—	
V	●	—	—	上
RV	—	●	—	
VP	●	—	●※	
B	●	—	—	裏
BS	●	—	●	
BR	—	●	—	

※サイレンサ用(給気側)。Eポートにプラグされます。
注) "B"裏配管用はSY5000/7000シリーズの場合、選択可能になります。

●P, Eポート管接続口径(ワンタッチ管継手)

記号		P, Eポート	SY3000	SY5000	SY7000	備考
C8		ø8	●	—	—	横/裏/上配管用 ミリサイズ
C10		ø10	—	●	—	
C12		ø12	—	—	●	
N9		ø5/16"	●	—	—	横/裏/上配管用 インチサイズ
N11		ø3/8"	—	●	—	
N13		ø1/2"	—	—	●	
L8	エルボ上向き	ø8	●	—	—	横配管用 ミリサイズ
L10		ø10	—	●	—	
L12		ø12	—	—	●	
LN9		ø5/16"	●	—	—	横配管用 インチサイズ
LN11		ø3/8"	—	●	—	
LN13		ø1/2"	—	—	●	
B8	エルボ下向き	ø8	●	—	—	横配管用 ミリサイズ
B10		ø10	—	●	—	
B12		ø12	—	—	●	
BN9		ø5/16"	●	—	—	横配管用 インチサイズ
BN11		ø3/8"	—	●	—	
BN13		ø1/2"	—	—	●	
00注)		プラグ	●	●	●	P, Eポート取出位置 片側仕様または上配管用

注) パイロット·配管仕様が"無記号"および"S", "V", "B"の場合のみ選択可能です。

給排気ブロックAss'y(D側)付属品および付属数

付属品	SY3000	SY5000 SY7000
ⓐテンションボルト	なし注)	3本

注) 給排気ブロック内に埋め込み式ナットのため。

②端子台ブロックAss'y

SY30M−130−1A

③クランプ金具Ass'y

シリーズ	品番
SY3000用	SY30M-15-1A
SY5000/7000用	SY50M-15-1A

※1個単位の品番となります。

配線方式

端子台ボックス用

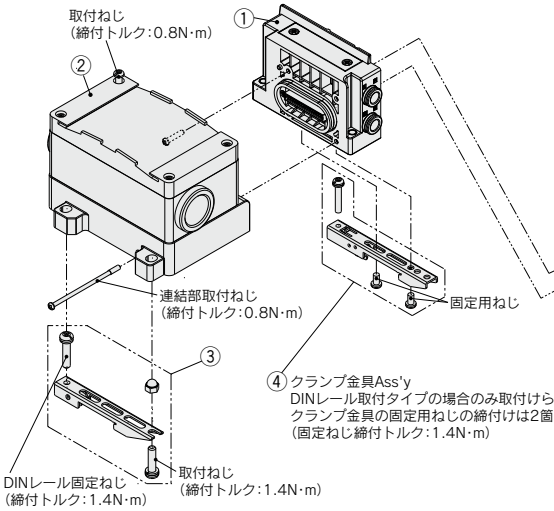

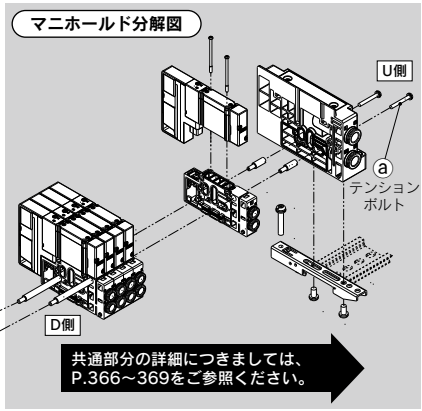

共通部分の詳細につきましては、
P.366～369をご参照ください。

マニホールド部品品番

①給排気ブロックAss'y

SY 3 0M−1−1A □ − C8 − □

●取付方法

無記号	直接取付
D0	DINレール取付(DINレールなし)

※裏配管用は無記号になります。

●シリーズ

3	SY3000
5	SY5000
7	SY7000

●パイロット·サイレンサ／配管仕様

記号	パイロット仕様 内部	パイロット仕様 外部	サイレンサ 内蔵	配管方向
無記号	●	—	—	横
S	●	—	●	
R	—	●	—	
V	●	—	—	上
RV	—	●	—	
VP	●	—	●※	
B	●	—	—	裏
BS	●	—	●	
BR	—	●	—	

※サイレンサ用(給気側)。Eポートにプラグされます。
注) "B"裏配管用はSY5000/7000シリーズの場合、選択可能になります。

●P, Eポート管接続口径(ワンタッチ管継手)

記号		P, Eポート	SY3000	SY5000	SY7000	備考
C8		ø8	●	—	—	横/裏/上配管用 ミリサイズ
C10		ø10	—	●	—	
C12		ø12	—	—	●	
N9		ø5/16"	●	—	—	横/裏/上配管用 インチサイズ
N11		ø3/8"	—	●	—	
N13		ø1/2"	—	—	●	
L8	エルボ上向き	ø8	●	—	—	横配管用 ミリサイズ
L10		ø10	—	●	—	
L12		ø12	—	—	●	
LN9		ø5/16"	●	—	—	横配管用 インチサイズ
LN11		ø3/8"	—	●	—	
LN13		ø1/2"	—	—	●	
B8	エルボ下向き	ø8	●	—	—	横配管用 ミリサイズ
B10		ø10	—	●	—	
B12		ø12	—	—	●	
BN9		ø5/16"	●	—	—	横配管用 インチサイズ
BN11		ø3/8"	—	●	—	
BN13		ø1/2"	—	—	●	
00注)		プラグ	●	●	●	P, Eポート取出位置 片側仕様または上配管用

注) パイロット·配管仕様が"無記号"および"S","V","B"の場合のみ選択可能です。

給排気ブロックAss'y(D側)付属品および付属数

付属品	SY3000	SY5000 SY7000
ⓐテンションボルト	なし注)	3本

注) 給排気ブロック内に埋め込み式ナットのため。

②端子台ボックスハウジングAss'y

VVQC1000−T0−1

③端子台ボックス用クランプ金具Ass'y

SY30M−15−4A

※1個単位の品番となります。

④クランプ金具Ass'y

シリーズ	品番
SY3000用	SY30M-15-1A
SY5000/7000用	SY50M-15-1A

※1個単位の品番となります。

配線方式

リード線用

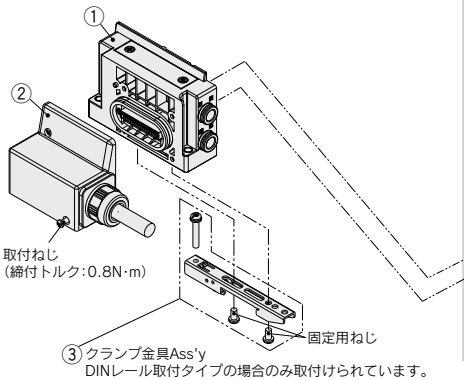

DINレール取付タイプの場合のみ取付けられています。
クランプ金具の固定用ねじの締付けは2箇所になります。
(固定ねじ締付トルク:1.4N·m)

マニホールド分解図

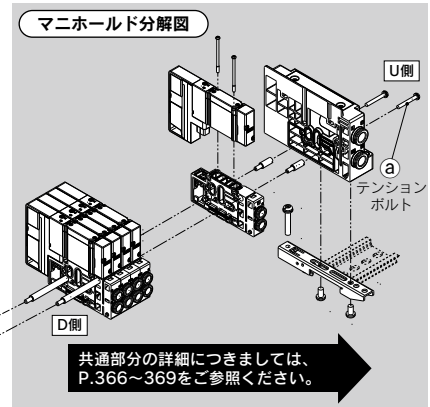

共通部分の詳細につきましては、
P.366~369をご参照ください。

マニホールド部品品番

①給排気ブロックAss'y

SY 3 0M−1−1A □ − C8 − □

●取付方法

無記号	直接取付
D0	DINレール取付(DINレールなし)

※裏配管用は無記号になります。

●シリーズ

3	SY3000
5	SY5000
7	SY7000

●パイロット·サイレンサ/配管仕様

記号	パイロット仕様		サイレンサ	配管方向
	内部	外部	内蔵	
無記号	●	—	—	横
S	●	—	●	
R	—	●	—	
V	●	—	—	上
RV	—	●	—	
VP	●	—	●※	
B	●	—	—	裏
BS	●	—	●	
BR	—	●	—	

※サイレンサ用(給気側)。Eポートにプラグされます。
注) "B"裏配管用はSY5000/7000シリーズの場合、選択可能になります。

●P, Eポート管接続口径(ワンタッチ管継手)

記号	P, Eポート		SY3000	SY5000	SY7000	備考
C8	ø8		●	—	—	横/裏/上配管用 ミリサイズ
C10	ø10		—	●	—	
C12	ø12		—	—	●	
N9	ø5/16"		●	—	—	横/裏/上配管用 インチサイズ
N11	ø3/8"		—	●	—	
N13	ø1/2"		—	—	●	
L8	ø8	エルボ上向き	●	—	—	横配管用 ミリサイズ
L10	ø10		—	●	—	
L12	ø12		—	—	●	
LN9	ø5/16"		●	—	—	横配管用 インチサイズ
LN11	ø3/8"		—	●	—	
LN13	ø1/2"		—	—	●	
B8	ø8	エルボ下向き	●	—	—	横配管用 ミリサイズ
B10	ø10		—	●	—	
B12	ø12		—	—	●	
BN9	ø5/16"		●	—	—	横配管用 インチサイズ
BN11	ø3/8"		—	●	—	
BN13	ø1/2"		—	—	●	
00注)	プラグ		●	●	●	P, Eポート取出位置 片側仕様または上配管用

注) パイロット·配管仕様が"無記号"および"S","V","B"の場合のみ選択可能です。

給排気ブロックAss'y(D側)付属品および付属数

付属品	SY3000	SY5000 SY7000
ⓐテンションボルト	なし注)	3本

注) 給排気ブロック内に埋め込み式ナットのため。

②リード線コネクタブロックAss'y

SY30M−14−4A − □ − □

●芯数(芯)

1	34
2	17
3	9

●リード線長さ(m)

1	0.6
2	1.5
3	3

③クランプ金具Ass'y

シリーズ	品番
SY3000用	SY30M-15-1A
SY5000/7000用	SY50M-15-1A

※1個単位の品番となります。

配線方式

マルチコネクタ用

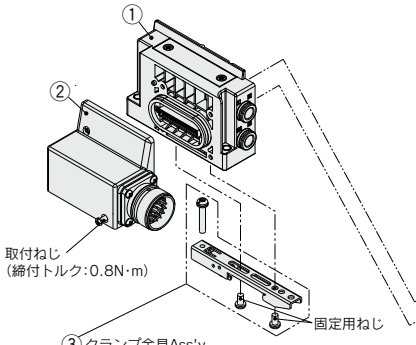

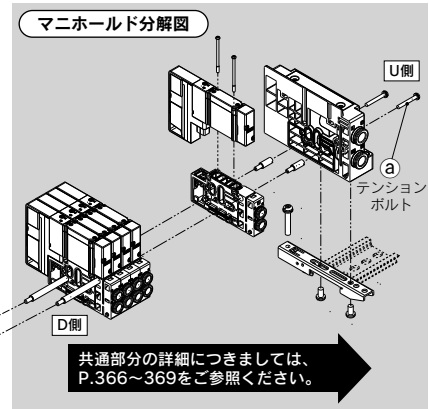

SJ
SY
SY
S0700
S0700

マニホールド部品品番

①給排気ブロックAss'y

SY 3 0M−1−1A □ − C8 − □

- シリーズ

3	SY3000
5	SY5000
7	SY7000

- 取付方法

無記号	直接取付
D0	DINレール取付(DINレールなし)

※裏配管用は無記号になります。

- パイロット·サイレンサ/配管仕様

記号	パイロット仕様 内部	パイロット仕様 外部	サイレンサ 内蔵	配管方向
無記号	●	—	—	横
S	●	—	●	
R	—	●	—	
V	●	—	—	上
RV	—	●	—	
VP	●	—	●※	
B	●	—	—	裏
BS	●	—	●	
BR	—	●	—	

※サイレンサ用(給気側)。Eポートにプラグされます。
注) "B"裏配管用はSY5000/7000シリーズの場合、選択可能になります。

- P, Eポート管接続口径(ワンタッチ管継手)

記号	P, Eポート		SY3000	SY5000	SY7000	備考
C8	ø8		●	—	—	横/裏/上配管用 ミリサイズ
C10	ø10		—	●	—	
C12	ø12		—	—	●	
N9	ø5/16"		●	—	—	横/裏/上配管用 インチサイズ
N11	ø3/8"		—	●	—	
N13	ø1/2"		—	—	●	
L8	ø8	エルボ上向き	●	—	—	横配管用 ミリサイズ
L10	ø10		—	●	—	
L12	ø12		—	—	●	
LN9	ø5/16"		●	—	—	横配管用 インチサイズ
LN11	ø3/8"		—	●	—	
LN13	ø1/2"		—	—	●	
B8	ø8	エルボ下向き	●	—	—	横配管用 ミリサイズ
B10	ø10		—	●	—	
B12	ø12		—	—	●	
BN9	ø5/16"		●	—	—	横配管用 インチサイズ
BN11	ø3/8"		—	●	—	
BN13	ø1/2"		—	—	●	
00注)	プラグ		●	●	●	P, Eポート取出位置 片側仕様または上配管用

注) パイロット·配管仕様が"無記号"および"S","V","B"の場合のみ選択可能です。

給排気ブロックAss'y(D側)付属品および付属数

付属品	SY3000	SY5000 SY7000
ⓐテンションボルト	なし注)	3本

注) 給排気ブロック内に埋め込み式ナットのため。

②マルチコネクタブロックAss'y

SY30M−14−5A

※26ピン

③クランプ金具Ass'y

シリーズ	品番
SY3000用	SY30M-15-1A
SY5000/7000用	SY50M-15-1A

※1個単位の品番となります。

配線方式

EX500:ゲートウェイ分散システム2(128点)対応

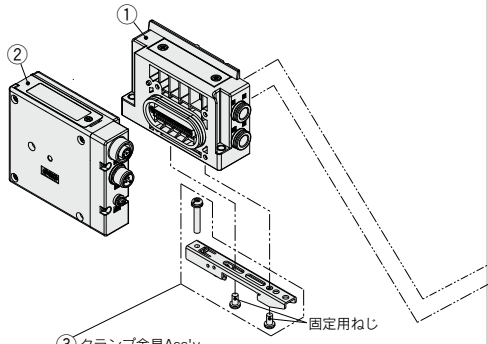

DINレール取付タイプの場合のみ取付けられています。
クランプ金具の固定用ねじの締付けは2箇所になります。
(固定ねじ締付トルク:1.4N·m)

マニホールド分解図

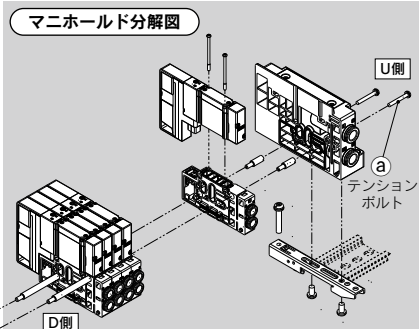

共通部分の詳細につきましては、
P.366~369をご参照ください。

マニホールド部品品番

①給排気ブロックAss'y

SY 3 0M−1−1A □ − C8 − □

シリーズ

3	SY3000
5	SY5000
7	SY7000

取付方法

無記号	直接取付
D0	DINレール取付(DINレールなし)

※裏配管用は無記号になります。

パイロット·サイレンサ/配管仕様

記号	パイロット仕様		サイレンサ	配管方向
	内部	外部	内蔵	
無記号	●	—	—	横
S	●	—	●	
R	—	●	—	
V	●	—	—	上
RV	—	●	—	
VP	●	—	●※	
B	●	—	—	裏
BS	●	—	●	
BR	—	●	—	

※サイレンサ用(給気側)。Eポートにプラグされます。
注) "B"裏配管用はSY5000/7000シリーズの場合、選択可能になります。

P, Eポート管接続口径(ワンタッチ管継手)

記号	P, Eポート		SY3000	SY5000	SY7000	備考
C8	ø8		●	—	—	横/裏/上配管用 ミリサイズ
C10	ø10		—	●	—	
C12	ø12		—	—	●	
N9	ø5/16"		●	—	—	横/裏/上配管用 インチサイズ
N11	ø3/8"		—	●	—	
N13	ø1/2"		—	—	●	
L8	ø8	エルボ上向き	●	—	—	横配管用 ミリサイズ
L10	ø10		—	●	—	
L12	ø12		—	—	●	
LN9	ø5/16"		●	—	—	横配管用 インチサイズ
LN11	ø3/8"		—	●	—	
LN13	ø1/2"		—	—	●	
B8	ø8	エルボ下向き	●	—	—	横配管用 ミリサイズ
B10	ø10		—	●	—	
B12	ø12		—	—	●	
BN9	ø5/16"		●	—	—	横配管用 インチサイズ
BN11	ø3/8"		—	●	—	
BN13	ø1/2"		—	—	●	
00注)	プラグ		●	●	●	P, Eポート取出位置片側仕様または上配管用

注) パイロット·配管仕様が"無記号"および"S","V","B"の場合のみ選択可能です。

給排気ブロックAss'y(D側)付属品および付属数

付属品	SY3000	SY5000 SY7000
ⓐテンションボルト	なし注)	3本

注) 給排気ブロック内に埋め込み式ナットのため。

②EX500 SIユニット

EX500−S103

③クランプ金具Ass'y

シリーズ	品番
SY3000用	SY30M-15-1A
SY5000/7000用	SY50M-15-1A

※1個単位の品番となります。

配線方式

EX500:ゲートウェイ分散システム(64点)対応

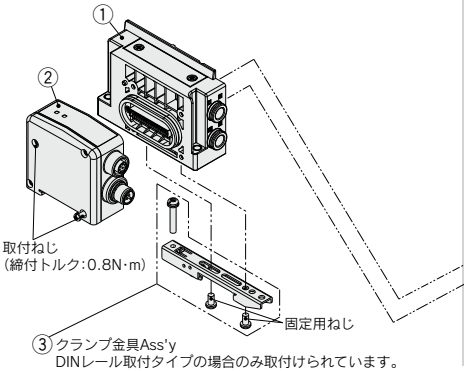

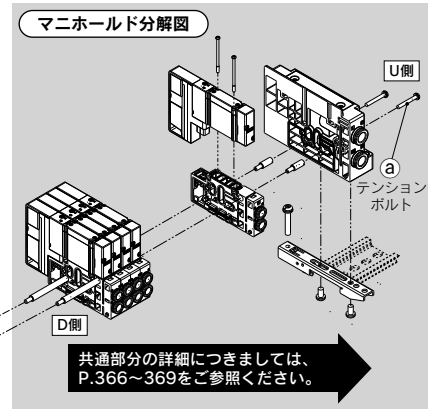

マニホールド部品品番

①給排気ブロックAss'y

SY 3 0M−1−1A □ − C8 − □

●シリーズ

3	SY3000
5	SY5000
7	SY7000

●取付方法

無記号	直接取付
D0	DINレール取付(DINレールなし)

※裏配管用は無記号になります。

●パイロット·サイレンサ/配管仕様

記号	パイロット仕様 内部	パイロット仕様 外部	サイレンサ 内蔵	配管方向
無記号	●	—	—	横
S	●	—	●	
R	—	●	—	
V	●	—	—	上
RV	—	●	—	
VP	●	—	●※	
B	●	—	—	裏
BS	●	—	●	
BR	—	●	—	

※サイレンサ用(給気側)。Eポートにプラグされます。
注) "B"裏配管用はSY5000/7000シリーズの場合、選択可能になります。

●P, Eポート管接続口径(ワンタッチ管継手)

記号	P, Eポート		SY3000	SY5000	SY7000	備考
C8	ø8		●	—	—	横/裏/上配管用 ミリサイズ
C10	ø10		—	●	—	
C12	ø12		—	—	●	
N9	ø5/16"		●	—	—	横/裏/上配管用 インチサイズ
N11	ø3/8"		—	●	—	
N13	ø1/2"		—	—	●	
L8	ø8	エルボ上向き	●	—	—	横配管用 ミリサイズ
L10	ø10		—	●	—	
L12	ø12		—	—	●	
LN9	ø5/16"		●	—	—	横配管用 インチサイズ
LN11	ø3/8"		—	●	—	
LN13	ø1/2"		—	—	●	
B8	ø8	エルボ下向き	●	—	—	横配管用 ミリサイズ
B10	ø10		—	●	—	
B12	ø12		—	—	●	
BN9	ø5/16"		●	—	—	横配管用 インチサイズ
BN11	ø3/8"		—	●	—	
BN13	ø1/2"		—	—	●	
00注)	プラグ		●	●	●	P, Eポート取出位置 片側仕様または上配管用

注) パイロット·配管仕様が"無記号"および"S","V","B"の場合のみ選択可能です。

給排気ブロックAss'y(D側)付属品および付属数

付属品	SY3000	SY5000 SY7000
ⓐテンションボルト	なし注)	3本

注) 給排気ブロック内に埋め込み式ナットのため。

②EX500 SIユニット

EX500−Q 0 01

●出力仕様

0	NPN(プラスコモン)
1	PNP(マイナスコモン)

③クランプ金具Ass'y

シリーズ	品番
SY3000用	SY30M-15-1A
SY5000/7000用	SY50M-15-1A

※1個単位の品番となります。

配線方式

EX600用

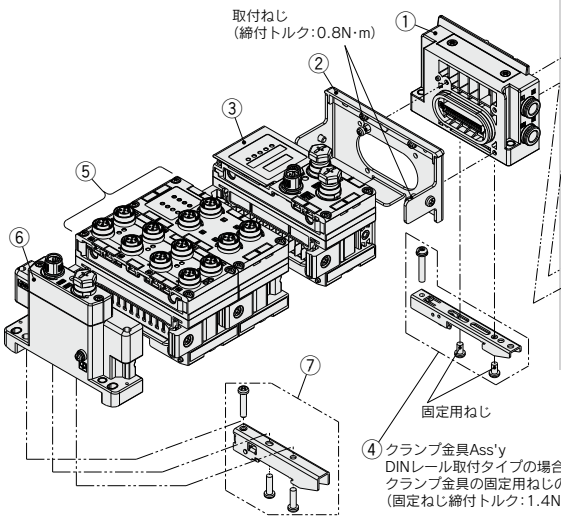

④クランプ金具Ass'y
DINレール取付タイプの場合のみ取付けられています。
クランプ金具の固定用ねじの締付けは2箇所になります。
(固定ねじ締付トルク:1.4N·m)

マニホールド分解図

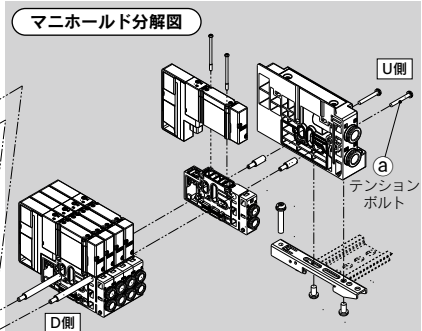

共通部分の詳細につきましては、
P.366~369をご参照ください。

マニホールド部品品番

①給排気ブロックAss'y

SY 3 0M−1−1A □ − C8 − □

●取付方法

無記号	直接取付
D0	DINレール取付(DINレールなし)

※裏配管用は無記号になります。

●シリーズ

3	SY3000
5	SY5000
7	SY7000

●パイロット·サイレンサ/配管仕様

記号	パイロット仕様		サイレンサ	配管方向
	内部	外部	内蔵	
無記号	●	—	—	横
S	●	—	●	
R	—	●	—	
V	●	—	—	上
RV	—	●	—	
VP	●	—	●※	
B	●	—	—	裏
BS	●	—	●	
BR	—	●	—	

※サイレンサ用(給気側)。Eポートにプラグされます。
注) "B" 裏配管用はSY5000/7000シリーズの場合、選択可能になります。

●P, Eポート管接続口径(ワンタッチ管継手)

記号		P, Eポート	SY3000	SY5000	SY7000	備考
C8		ø8	●	—	—	横/裏/上配管用 ミリサイズ
C10		ø10	—	●	—	
C12		ø12	—	—	●	
N9		ø5/16"	●	—	—	横/裏/上配管用 インチサイズ
N11		ø3/8"	—	●	—	
N13		ø1/2"	—	—	●	
L8	エルボ上向き	ø8	●	—	—	横配管用 ミリサイズ
L10		ø10	—	●	—	
L12		ø12	—	—	●	
LN9		ø5/16"	●	—	—	横配管用 インチサイズ
LN11		ø3/8"	—	●	—	
LN13		ø1/2"	—	—	●	
B8	エルボ下向き	ø8	●	—	—	横配管用 ミリサイズ
B10		ø10	—	●	—	
B12		ø12	—	—	●	
BN9		ø5/16"	●	—	—	横配管用 インチサイズ
BN11		ø3/8"	—	●	—	
BN13		ø1/2"	—	—	●	
00注)		プラグ	●	●	●	P, Eポート取出位置 片側仕様または上配管用

注) パイロット·配管仕様が"無記号"および"S","V","B"の場合のみ選択可能です。

給排気ブロックAss'y(D側)付属品および付属数

付属品	SY3000	SY5000 SY7000
ⓐテンションボルト	なし注)	3本

注) 給排気ブロック内に埋め込み式ナットのため。

マニホールド部品品番

②バルブプレート

EX600−ZMV2

※取付ねじ(M4×6/2本、M3×8/2本)付

③EX600 SIユニット

EX600−S PR 1 □

プロトコル

記号	内容
PR	PROFIBUS DP
DN	DeviceNet™
MJ	CC-Link
EN	EtherNet/IP™注)
EC	EtherCAT注)
PN	PROFINET注)

注) EX600-HT1-□とは通信できません。

バージョン

記号	内容
無記号	MJまたはENまたはEC またはPNを選択した場合
A	PRまたはDNを選択した場合

出力形式

記号	内容	条件
1	PNP(マイナスコモン)	すべてのプロトコルで選択可能
2	NPN(プラスコモン)	すべてのプロトコルで選択可能
3	PNP(マイナスコモン) EtherNet/IP 2ポート対応品	ENの場合に選択可能
4	NPN(プラスコモン) EtherNet/IP 2ポート対応品	ENの場合に選択可能

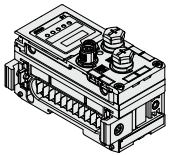

③EX600 SIユニット(無線対応)

EX600−W EN 1

出力形式

記号	内容
1	PNP(マイナスコモン)
2	NPN(プラスコモン)

プロトコル

記号	SIユニット種類	内容
EN	無線ベース	EtherNet/IP™注2)
PN	無線ベース	PROFINET注2)
SV	無線リモート	—注1,2)

注1) EX600-HT1-□とは通信できません。
注2) 無線システムは各国国内法規、電波法取得国のみで使用可能です。

④クランプ金具Ass'y

シリーズ	品番
SY3000用	SY30M-15-1A
SY5000/7000用	SY50M-15-1A

※1個単位の品番となります。

マニホールド部品品番

⑤EX600 デジタル入力ユニット

EX600−DX P B

入力形式

記号	内容
P	PNP
N	NPN

入力点数と断線検知とコネクタ

記号	入力点数	断線検知	コネクタ
B	8点	なし	M12コネクタ(5ピン)4個
C	8点	なし	M8コネクタ(3ピン)8個
C1	8点	あり	M8コネクタ(3ピン)8個
D	16点	なし	M12コネクタ(5ピン)8個
E	16点	なし	D-subコネクタ(25ピン)注1)注2)
F	16点	なし	スプリング式端子台(32ピン)注1)注2)

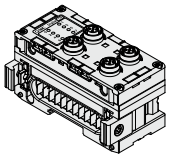

⑤EX600 デジタル出力ユニット

EX600−DY P B

出力形式

記号	内容
P	PNP
N	NPN

出力点数とコネクタ

記号	出力点数	コネクタ
B	8点	M12コネクタ(5ピン)4個
E	16点	D-subコネクタ(25ピン)注1)注2)
F	16点	スプリング式端子台(32ピン)注1)注2)

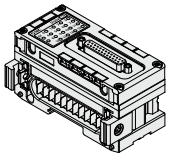

⑤EX600 デジタル入出力ユニット

EX600−DM P E

入力形式と出力形式

記号	内容
P	PNP
N	NPN

入力点数と出力点数とコネクタ

記号	入力点数	出力点数	コネクタ
E	8点	8点	D-subコネクタ(25ピン)注1)注2)
F	8点	8点	スプリング式端子台(32ピン)注1)注2)

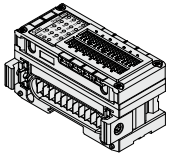

⑤EX600 アナログ入力／出力ユニット

EX600− AX A

アナログ入力／出力

記号	内容
AX	アナログ入力
AY	アナログ出力

入力チャンネル数とコネクタ

記号	入力チャンネル数	コネクタ
A	2チャンネル	M12コネクタ(5ピン)2個※

※AYの場合、下記注1)注2)をご覧ください。

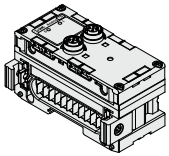

⑤EX600 アナログ入出力ユニット

EX600− AM B

アナログ入出力

入力チャンネルと出力チャンネル数とコネクタ

記号	入力チャンネル数	出力チャンネル数	コネクタ
B	2チャンネル	2チャンネル	M12コネクタ(5ピン) 4個注1)注2)

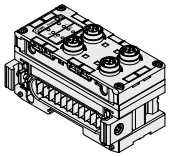

⑥EX600 エンドプレート

EX600−ED 2 −

電源コネクタ

記号	コネクタ
2	M12 電源コネクタ Bコード
3	7/8インチ 電源コネクタ
4	M12 電源コネクタ IN/OUT Aコード PIN配列1
5	M12 電源コネクタ IN/OUT Aコード PIN配列2

※"4,5"タイプはピン配列が異なります。

取付方法

記号	内容
無記号	DINレール金具なし
3	DINレール金具付

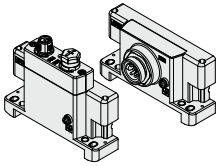

⑦EX600用 クランプ金具

EX600−ZMA3



同梱品
なべ小ねじワッシャー付(M4×20)　1本付
Pタイトねじ(4×14)　2本付

注1) EX600-HT1-□(旧バージョンのハンドヘルドターミナル)とは通信できません。
注2) EX600-SPR1, EX600-SPR2, EX600-SDN1, EX600-SDN2とは接続はできません。

配線方式

EX245用

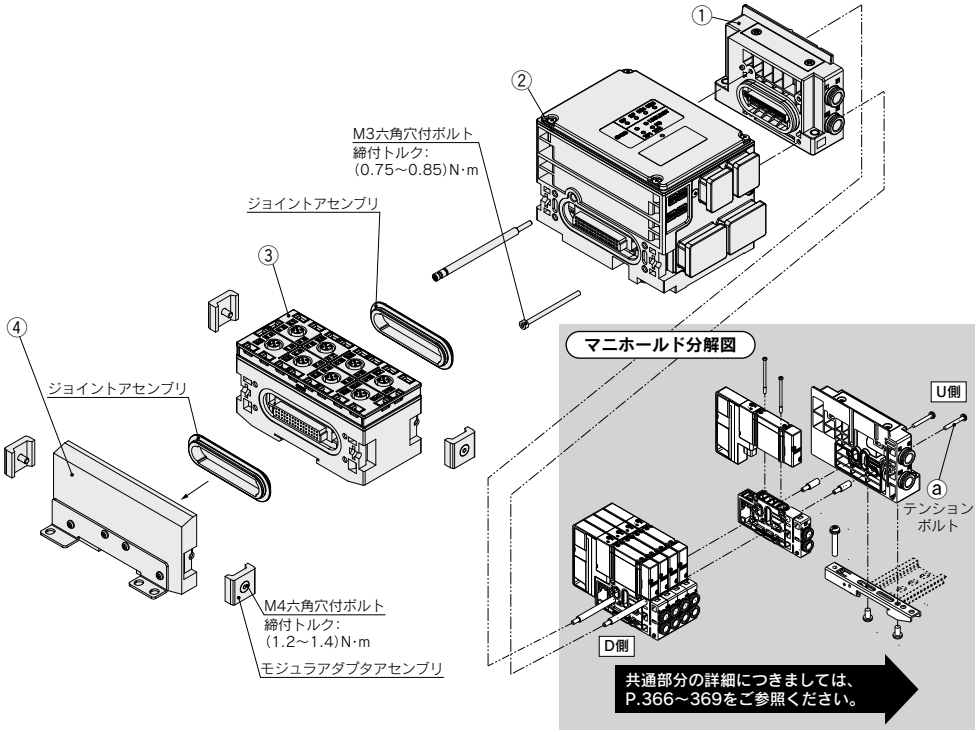

マニホールド部品品番

①給排気ブロックAss'y

SY 3 0M−1−1A □ − C8

●シリーズ

3	SY3000
5	SY5000

●パイロット·サイレンサ／配管仕様

記号	パイロット仕様 内部	パイロット仕様 外部	サイレンサ 内蔵	配管方向
無記号	●	—	—	横
S	●	—	●	
R	—	●	—	
V	●	—	—	上
RV	—	●	—	
VP	●	—	●※	
B	●	—	—	裏
BS	●	—	●	
BR	—	●	—	

※サイレンサ用(給気側)。Eポートにプラグされます。

注) "B"裏配管用はSY5000シリーズの場合、選択可能になります。

●P, Eポート管接続口径(ワンタッチ管継手)

記号		P, Eポート	SY3000	SY5000	備考
C8		ø8	●	—	横/裏/上配管用 ミリサイズ
C10		ø10	—	●	
C12		ø12	—	—	
N9		ø5/16"	●	—	横/裏/上配管用 インチサイズ
N11		ø3/8"	—	●	
N13		ø1/2"	—	—	
L8	エルボ上向き	ø8	●	—	横配管用 ミリサイズ
L10		ø10	—	●	
L12		ø12	—	—	
LN9		ø5/16"	●	—	横配管用 インチサイズ
LN11		ø3/8"	—	●	
LN13		ø1/2"	—	—	
B8	エルボ下向き	ø8	●	—	横配管用 ミリサイズ
B10		ø10	—	●	
B12		ø12	—	—	
BN9		ø5/16"	●	—	横配管用 インチサイズ
BN11		ø3/8"	—	●	
BN13		ø1/2"	—	—	
00注1)		プラグ	●	●	P, Eポート取出位置 片側仕様または上配管用
00U注2)		プラグ	●	●	

注1) パイロット·配管仕様が"無記号"および"S","V","B"の場合のみ選択可能です。

注2) 00Uはロック金具がインチサイズになります。

給排気ブロックAss'y(D側)付属品および付属品数

付属品	SY3000	SY5000
ⓐテンションボルト	なし注)	3本

注) 給排気ブロック内に埋め込み式ナットのため。

マニホールド部品品番

②EX245 SIユニット

EX245－S PN 1A

SIユニット
PROFINET
コネクタタイプ

記号	通信コネクタ	電源コネクタ
1A	プッシュプルコネクタ(SCRJ)：2個	プッシュプルコネクタ(24V)：2個
2A	プッシュプルコネクタ(RJ45)：2個	プッシュプルコネクタ(24V)：2個
3A	M12コネクタ(4ピン、ソケット、Dコード)：2個	7/8インチコネクタ(5ピン、プラグ)：1個 7/8インチコネクタ(5ピン、ソケット)：1個

③EX245 デジタル入力モジュール

EX245－DX1

デジタル入力モジュール仕様

DX1	デジタル入力(16点)

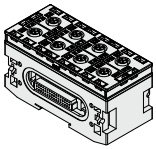

③EX245 デジタル出力モジュール

EX245－DY1

デジタル出力モジュール仕様

DY1	デジタル出力(8点)

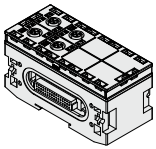

④EX245 エンドプレート

EX245－EA2－3

ブラケット

3	SY/JSY用

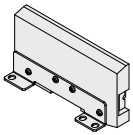

配線方式

EX250用

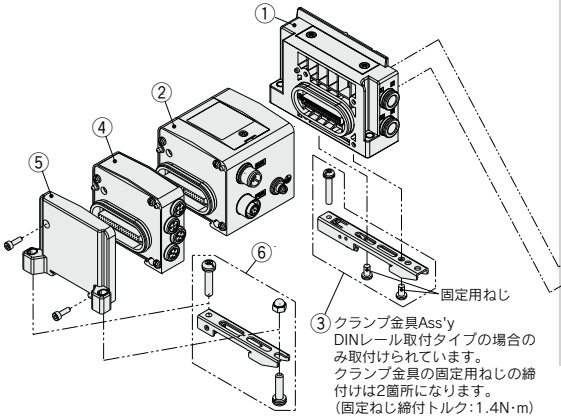

③クランプ金具Ass'y
DINレール取付タイプの場合のみ取付けられています。
クランプ金具の固定用ねじの締付けは2箇所になります。
(固定ねじ締付トルク:1.4N·m)

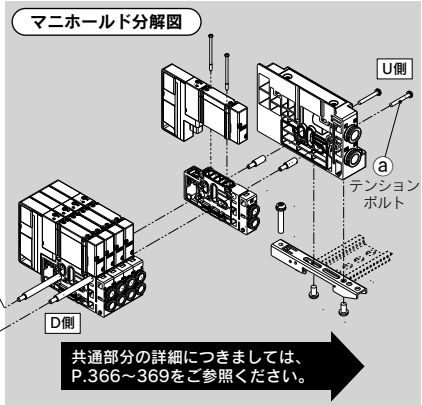

共通部分の詳細につきましては、P.366~369をご参照ください。

マニホールド部品品番

①給排気ブロックAss'y

SY 3 0M−1−1A □ − C8 − □

●取付方法

無記号	直接取付
D0	DINレール取付(DINレールなし)

※裏配管用は無記号になります。

●シリーズ

3	SY3000
5	SY5000
7	SY7000

●パイロット·サイレンサ/配管仕様

記号	パイロット仕様 内部	パイロット仕様 外部	サイレンサ内蔵	配管方向
無記号	●	—	—	横
S	●	—	●	
R	—	●	—	
V	●	—	—	上
RV	—	●	—	
VP	●	—	●※	
B	●	—	—	裏
BS	●	—	●	
BR	—	●	—	

※サイレンサ用(給気側)。Eポートにプラグされます。
注) "B"裏配管用はSY5000/7000シリーズの場合、選択可能になります。

●P, Eポート管接続口径(ワンタッチ管継手)

記号		P, Eポート	SY3000	SY5000	SY7000	備考
C8		ø8	●	—	—	横/裏/上配管用 ミリサイズ
C10		ø10	—	●	—	
C12		ø12	—	—	●	
N9		ø5/16"	●	—	—	横/裏/上配管用 インチサイズ
N11		ø3/8"	—	●	—	
N13		ø1/2"	—	—	●	
L8	エルボ上向き	ø8	●	—	—	横配管用 ミリサイズ
L10		ø10	—	●	—	
L12		ø12	—	—	●	
LN9		ø5/16"	●	—	—	横配管用 インチサイズ
LN11		ø3/8"	—	●	—	
LN13		ø1/2"	—	—	●	
B8	エルボ下向き	ø8	●	—	—	横配管用 ミリサイズ
B10		ø10	—	●	—	
B12		ø12	—	—	●	
BN9		ø5/16"	●	—	—	横配管用 インチサイズ
BN11		ø3/8"	—	●	—	
BN13		ø1/2"	—	—	●	
00注)		プラグ	●	●	●	P, Eポート取出位置片側仕様または上配管用

注) パイロット·配管仕様が"無記号"および"S","V","B"の場合のみ選択可能です。

給排気ブロックAss'y(D側)付属品および付属数

付属品	SY3000	SY5000 SY7000
ⓐテンションボルト	なし注)	3本

注) 給排気ブロック内に埋め込み式ナットのため。

②EX250 SIユニット

EX250−S DN1

●通信プロトコル

DN1	DeviceNet™(マイナスコモン)
PR1	PROFIBUS DP(マイナスコモン)
AS3	AS-Interface(8in/8out 31Slave Mode 電源2系統)(マイナスコモン)
AS5	AS-Interface(4in/4out 31Slave Mode 電源2系統)(マイナスコモン)
AS7	AS-Interface(8in/8out 31Slave Mode 電源1系統)(マイナスコモン)
AS9	AS-Interface(4in/4out 31Slave Mode 電源1系統)(マイナスコモン)
CA1A	CANopen(マイナスコモン)
EN1	EtherNet/IP™(マイナスコモン)

③クランプ金具Ass'y

シリーズ	品番
SY3000用	SY30M-15-1A
SY5000/7000用	SY50M-15-1A

※1個単位の品番となります。

④入力ブロック

EX250−IE 1

●ブロック種類

1	M12コネクタ、2点入力
2	M12コネクタ、4点入力
3	M8コネクタ、4点入力

⑤EX250 エンドプレートAss'y

EX250−EA1

※取付ねじ(M3×10/2本)付

⑥EX250用クランプ金具Ass'y

SY30M−15−3A

※1個単位の品番となります。

配線方式

EX260用

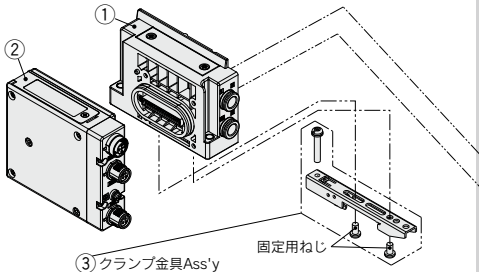

③クランプ金具Ass'y
DINレール取付タイプの場合のみ取付けられています。
クランプ金具の固定用ねじの締付けは2箇所になります。
(固定ねじ締付トルク:1.4N·m)

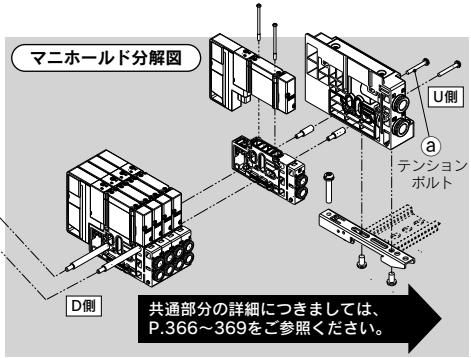

マニホールド部品品番

①給排気ブロックAss'y

SY 3 0M−1−1A □ − C8 − □

●シリーズ

3	SY3000
5	SY5000
7	SY7000

●取付方法

無記号	直接取付
D0	DINレール取付(DINレールなし)

※裏配管用は無記号になります。

●パイロット·サイレンサ／配管仕様

記号	パイロット仕様 内部	パイロット仕様 外部	サイレンサ 内蔵	配管方向
無記号	●	—	—	横
S	●	—	●	
R	—	●	—	
V	●	—	—	上
RV	—	●	—	
VP	●	—	●※	
B	●	—	—	裏
BS	●	—	●	
BR	—	●	—	

※サイレンサ用(給気側)。Eポートにブラグされます。
注) "B"裏配管用はSY5000/7000シリーズの場合、選択可能になります。

●P, Eポート管接続口径(ワンタッチ管継手)

記号	P, Eポート		SY3000	SY5000	SY7000	備考
C8		ø8	●	—	—	横/裏/上配管用 ミリサイズ
C10		ø10	—	●	—	
C12		ø12	—	—	●	
N9		ø5/16"	●	—	—	横/裏/上配管用 インチサイズ
N11		ø3/8"	—	●	—	
N13		ø1/2"	—	—	●	
L8	エルボ上向き	ø8	●	—	—	横配管用 ミリサイズ
L10		ø10	—	●	—	
L12		ø12	—	—	●	
LN9		ø5/16"	●	—	—	横配管用 インチサイズ
LN11		ø3/8"	—	●	—	
LN13		ø1/2"	—	—	●	
B8	エルボ下向き	ø8	●	—	—	横配管用 ミリサイズ
B10		ø10	—	●	—	
B12		ø12	—	—	●	
BN9		ø5/16"	●	—	—	横配管用 インチサイズ
BN11		ø3/8"	—	●	—	
BN13		ø1/2"	—	—	●	
00注)	プラグ		●	●	●	P, Eポート取出位置 片側仕様または上配管用

注) パイロット·配管仕様が"無記号"および"S","V","B"の場合のみ選択可能です。

給排気ブロックAss'y(D側)付属品および付属数

付属品	SY3000	SY5000 SY7000
ⓐテンションボルト	なし注)	3本

注) 給排気ブロック内に埋め込み式ナットのため。

②EX260 SIユニット

EX260−S PR1

●通信プロトコル

記号	プロトコル	出力点数	SIユニット出力極性	通信コネクタ仕様	マニホールド記号
DN1	DeviceNet™	32	ソース/PNP(マイナスコモン)	M12	QAN
DN2			シンク/NPN(プラスコモン)		QA
DN3		16	ソース/PNP(マイナスコモン)		QBN
DN4			シンク/NPN(プラスコモン)		QB
PR1	PROFIBUS DP	32	ソース/PNP(マイナスコモン)	M12	NAN
PR2			シンク/NPN(プラスコモン)		NA
PR3		16	ソース/PNP(マイナスコモン)		NBN
PR4			シンク/NPN(プラスコモン)		NB
PR5		32	ソース/PNP(マイナスコモン)	D-sub注)	NCN
PR6			シンク/NPN(プラスコモン)		NC
PR7		16	ソース/PNP(マイナスコモン)		NDN
PR8			シンク/NPN(プラスコモン)		ND
MJ1	CC-Link	32	ソース/PNP(マイナスコモン)	M12	VAN
MJ2			シンク/NPN(プラスコモン)		VA
MJ3		16	ソース/PNP(マイナスコモン)		VBN
MJ4			シンク/NPN(プラスコモン)		VB

記号	プロトコル	出力点数	SIユニット出力極性	通信コネクタ仕様	マニホールド記号
EC1	EtherCAT	32	ソース/PNP(マイナスコモン)	M12	DAN
EC2			シンク/NPN(プラスコモン)		DA
EC3		16	ソース/PNP(マイナスコモン)		DBN
EC4			シンク/NPN(プラスコモン)		DB
PN1	PROFINET	32	ソース/PNP(マイナスコモン)	M12	FAN
PN2			シンク/NPN(プラスコモン)		FA
PN3		16	ソース/PNP(マイナスコモン)		FBN
PN4			シンク/NPN(プラスコモン)		FB
EN1	EtherNet/IP™	32	ソース/PNP(マイナスコモン)	M12	EAN
EN2			シンク/NPN(プラスコモン)		EA
EN3		16	ソース/PNP(マイナスコモン)		EBN
EN4			シンク/NPN(プラスコモン)		EB
PL1	Ethernet POWERLINK	32	ソース/PNP(マイナスコモン)	M12	GAN
PL3		16			GBN
IL1	IO-Link	32	ソース/PNP(マイナスコモン)	M12	KAN

注) 通信コネクタ仕様がD-subコネクタの場合、保護構造は、IP40です。

③クランプ金具Ass'y

シリーズ	品番
SY3000用	SY30M-15-1A
SY5000/7000用	SY50M-15-1A

※1個単位の品番となります。

配線方式

EX126用

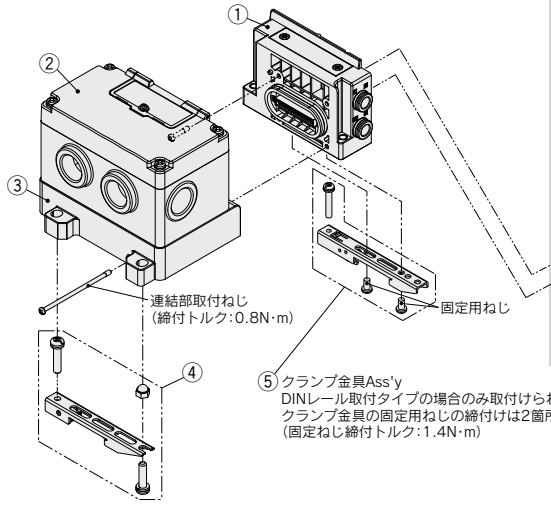

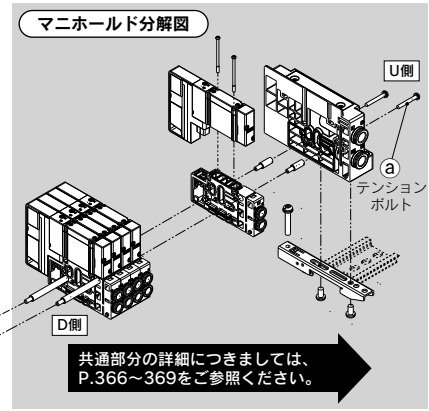

マニホールド部品品番

①給排気ブロックAss'y

SY 3 0M−1−1A □ − C8 − □

●取付方法

無記号	直接取付
D0	DINレール取付(DINレールなし)

※裏配管用は無記号になります。

●シリーズ

3	SY3000
5	SY5000
7	SY7000

●パイロット·サイレンサ/配管仕様

記号	パイロット仕様 内部	パイロット仕様 外部	サイレンサ 内蔵	配管方向
無記号	●	—	—	横
S	●	—	●	
R	—	●	—	
V	●	—	—	上
RV	—	●	—	
VP	●	—	●※	
B	●	—	—	裏
BS	●	—	●	
BR	—	●	—	

※サイレンサ用(給気側)。Eポートにプラグされます。
注) "B"裏配管用はSY5000/7000シリーズの場合、選択可能になります。

●P, Eポート管接続口径(ワンタッチ管継手)

記号	P, Eポート		SY3000	SY5000	SY7000	備考
C8	ø8		●	—	—	横/裏/上配管用 ミリサイズ
C10	ø10		—	●	—	
C12	ø12		—	—	●	
N9	ø5/16"		●	—	—	横/裏/上配管用 インチサイズ
N11	ø3/8"		—	●	—	
N13	ø1/2"		—	—	●	
L8	ø8	エルボ上向き	●	—	—	横配管用 ミリサイズ
L10	ø10		—	●	—	
L12	ø12		—	—	●	
LN9	ø5/16"		●	—	—	横配管用 インチサイズ
LN11	ø3/8"		—	●	—	
LN13	ø1/2"		—	—	●	
B8	ø8	エルボ下向き	●	—	—	横配管用 ミリサイズ
B10	ø10		—	●	—	
B12	ø12		—	—	●	
BN9	ø5/16"		●	—	—	横配管用 インチサイズ
BN11	ø3/8"		—	●	—	
BN13	ø1/2"		—	—	●	
00注)	プラグ		●	●	●	P, Eポート取出位置 片側仕様または上配管用

注) パイロット·配管仕様が"無記号"および"S","V","B"の場合のみ選択可能です。

給排気ブロックAss'y(D側)付属品および付属数

付属品	SY3000	SY5000 SY7000
ⓐテンションボルト	なし注)	3本

注) 給排気ブロック内に埋め込み式ナットのため。

②EX126シリーズSIユニット

EX126D−SMJ1

※CC-Link対応(プラスコモン)

③端子台プレートAss'y

VVQC1000−74A−2

④EX126 SIユニット用クランプ金具Ass'y

SY30M−15−4A

※1個単位の品番となります。

⑤クランプ金具Ass'y

シリーズ	品番
SY3000用	SY30M-15-1A
SY5000/7000用	SY50M-15-1A

※1個単位の品番となります。

配線方式

EX120用

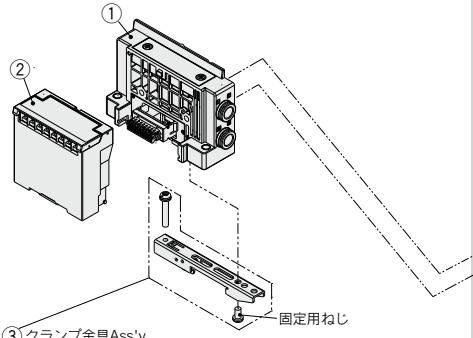

③クランプ金具Ass'y
DINレール取付タイプの場合のみ取付けられています。
クランプ金具の固定用ねじの締付けは1箇所になります。
(固定ねじ締付トルク:1.4N·m)

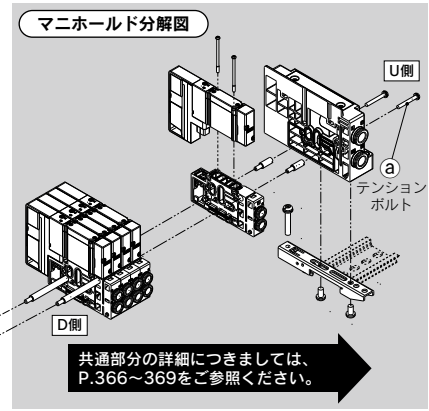

マニホールド部品品番

①給排気ブロックAss'y

SY 3 0M−1−16A □ − C8 − □

●シリーズ

3	SY3000
5	SY5000
7	SY7000

●取付方法

無記号	直接取付
D0	DINレール取付(DINレールなし)

※裏配管用は無記号になります。

●パイロット·サイレンサ／配管仕様

記号	パイロット仕様 内部	パイロット仕様 外部	サイレンサ内蔵	配管方向
無記号	●	—	—	横
S	●	—	●	
R	—	●	—	
V	●	—	—	上
RV	—	●	—	
VP	●	—	●※	
B	●	—	—	裏
BS	●	—	●	
BR	—	●	—	

※サイレンサ用(給気側)。Eポートにプラグされます。
注) "B"裏配管用はSY5000/7000シリーズの場合、選択可能になります。

●P, Eポート管接続口径(ワンタッチ管継手)

記号	P, Eポート		SY3000	SY5000	SY7000	備考
C8		ø8	●	—	—	横/裏/上配管用 ミリサイズ
C10		ø10	—	●	—	
C12		ø12	—	—	●	
N9		ø5/16"	●	—	—	横/裏/上配管用 インチサイズ
N11		ø3/8"	—	●	—	
N13		ø1/2"	—	—	●	
L8	エルボ上向き	ø8	●	—	—	横配管用 ミリサイズ
L10		ø10	—	●	—	
L12		ø12	—	—	●	
LN9		ø5/16"	●	—	—	横配管用 インチサイズ
LN11		ø3/8"	—	●	—	
LN13		ø1/2"	—	—	●	
B8	エルボ下向き	ø8	●	—	—	横配管用 ミリサイズ
B10		ø10	—	●	—	
B12		ø12	—	—	●	
BN9		ø5/16"	●	—	—	横配管用 インチサイズ
BN11		ø3/8"	—	●	—	
BN13		ø1/2"	—	—	●	
00注	プラグ		●	●	●	P, Eポート取出位置片側仕様または上配管用

注) パイロット·配管仕様が"無記号"および"S","V","B"の場合のみ選択可能です。

給排気ブロックAss'y(D側)付属品および付属数

付属品	SY3000	SY5000 SY7000
ⓐテンションボルト	なし注	3本

注) 給排気ブロック内に埋め込み式ナットのため。

②EX120 SIユニット

EX120−S DN1

●通信プロトコル

DN1	DeviceNet™(プラスコモン)
CS1	オムロン(株)製 CompoBus/S(16点出力)(プラスコモン)
CS2	オムロン(株)製 CompoBus/S(8点出力)(プラスコモン)
MJ1	CC-Link(プラスコモン)
CM1	CompoNet™ NPN(プラスコモン)
CM3	CompoNet™ PNP(マイナスコモン)

③クランプ金具Ass'y

シリーズ	品番
SY3000用	SY30M-15-1A
SY5000/7000用	SY50M-15-1A

※1個単位の品番となります。

配線方式

EX180用

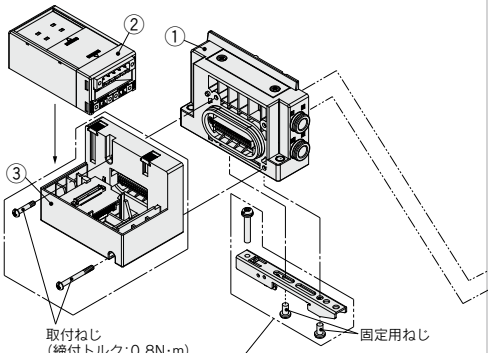

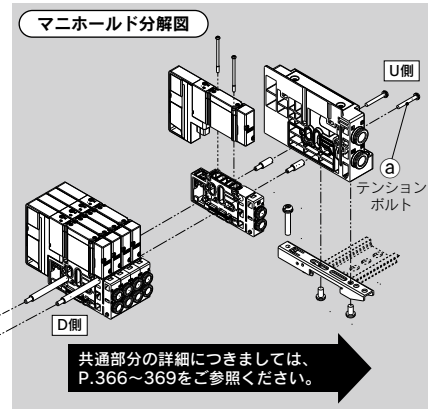

④クランプ金具Ass'y
DINレール取付タイプの場合のみ取付けられています。
クランプ金具の固定用ねじの締付けは2箇所になります。
(固定ねじ締付トルク:1.4N·m)

マニホールド部品品番

①給排気ブロックAss'y

SY 3 0M−1−1A □ − C8 − □

●取付方法

無記号	直接取付
D0	DINレール取付(DINレールなし)

※裏配管用は無記号になります。

●シリーズ

3	SY3000
5	SY5000
7	SY7000

●バイロット·サイレンサ/配管仕様

記号	バイロット仕様		サイレンサ	配管方向
	内部	外部	内蔵	
無記号	●	—	—	横
S	●	—	●	
R	—	●	—	
V	●	—	—	上
RV	—	●	—	
VP	●	—	●※	
B	●	—	—	裏
BS	●	—	●	
BR	—	●	—	

※サイレンサ用(給気側)。Eポートにプラグされます。
注) "B"裏配管用はSY5000/7000シリーズの場合、選択可能になります。

●P, Eポート管接続口径(ワンタッチ管継手)

記号	P, Eポート		SY3000	SY5000	SY7000	備考
C8	ø8		●	—	—	横/裏/上配管用ミリサイズ
C10	ø10		—	●	—	
C12	ø12		—	—	●	
N9	ø5/16"		●	—	—	横/裏/上配管用インチサイズ
N11	ø3/8"		—	●	—	
N13	ø1/2"		—	—	●	
L8	エルボ上向き	ø8	●	—	—	横配管用ミリサイズ
L10		ø10	—	●	—	
L12		ø12	—	—	●	
LN9		ø5/16"	●	—	—	横配管用インチサイズ
LN11		ø3/8"	—	●	—	
LN13		ø1/2"	—	—	●	
B8	エルボ下向き	ø8	●	—	—	横配管用ミリサイズ
B10		ø10	—	●	—	
B12		ø12	—	—	●	
BN9		ø5/16"	●	—	—	横配管用インチサイズ
BN11		ø3/8"	—	●	—	
BN13		ø1/2"	—	—	●	
00注)	プラグ		●	●	●	P, Eポート取出位置片側仕様または上配管用

注) バイロット·配管仕様が"無記号"および"S","V","B"の場合のみ選択可能です。

給排気ブロックAss'y(D側)付属品および付属数

付属品	SY3000	SY5000 SY7000
ⓐテンションボルト	なし注)	3本

注) 給排気ブロック内に埋め込み式ナットのため。

②EX180シリーズSIユニット

EX180−S DN3 □ − □

●プロトコル

DN3	DeviceNet™(32点シンク/NPN(プラスコモン))
DN4	DeviceNet™(16点シンク/NPN(プラスコモン))
DN5	DeviceNet™(32点ソース/PNP(マイナスコモン))
DN6	DeviceNet™(16点ソース/PNP(マイナスコモン))
MJ3	CC-Link(32点シンク/NPN(プラスコモン))
MJ5	CC-Link(32点ソース/PNP(マイナスコモン))

●オーダーメイド
(ホームページ**WEBカタログ**参照)

プロトコル
EtherCAT®対応品
AnyWireASLINK対応品

●通信コネクタ形状仕様

無記号	T分岐型
A	ストレート型

注) 通信コネクタ、電源コネクタを付属しています。

③コネクタブロックAss'y

SY30M−14−17A

④クランプ金具Ass'y

シリーズ	品番
SY3000用	SY30M-15-1A
SY5000/7000用	SY50M-15-1A

※1個単位の品番となります。

マニホールド分解図(共通部)

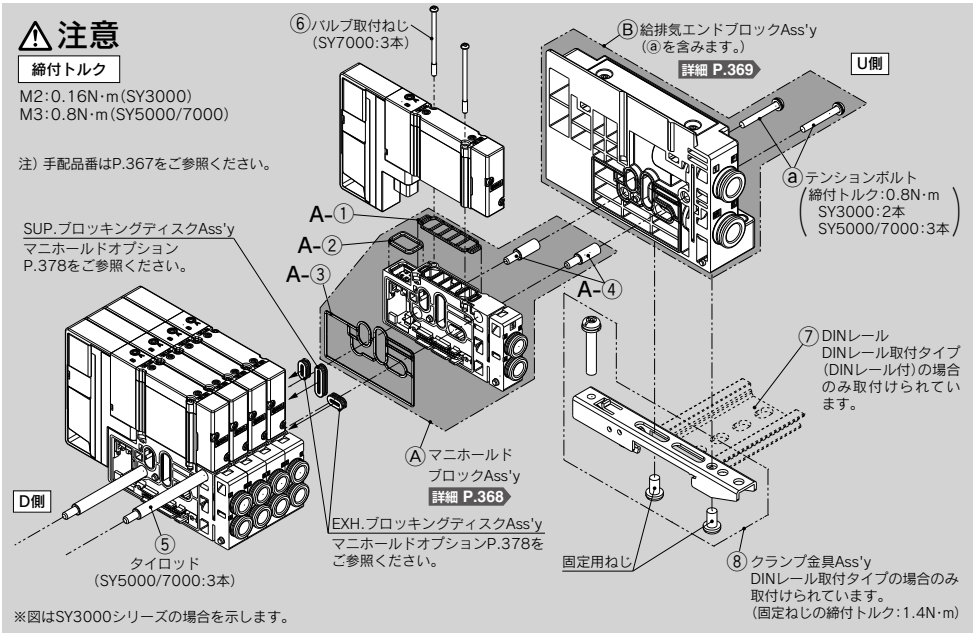

※図はSY3000シリーズの場合を示します。

10,11,12型／コネクタ接続マニホールド増連方法

1 U側テンションボルトⓐを緩めて、
Ⓑ給排気エンドブロックAss'yをはずす。

2 ④増連用タイロッドをマニホールドの⑤タイロッド
にねじ込んでください。
(タイロッド同士の隙間がなくなるまで、
ねじ込んでください。)

3 増連したいⒶマニホールドブロックAss'yおよび、
Ⓑ給排気エンドブロックAss'yを連結し
テンションボルトⓐを締付ける。

テンションボルトⓐ(M3)締付トルク:0.8N·m

⚠注意

1. 分解する前に必ず電源とエアの供給を止めてください。
また、アクチュエータ、配管およびマニホールド内部にエアが残っている場合がありますので、エアが完全に排気された事を確認してから、作業してください。
2. 分解、組付を行った場合、テンションボルトの締付けが不十分ですとエア漏れの原因になりますので注意してください。

〈図はSY3000シリーズの場合〉

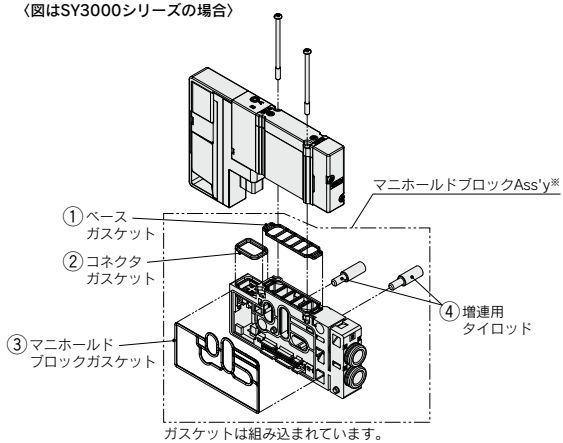

ガスケットは組み込まれています。

※マニホールドブロックAss'y内訳

番号	品名	数量	備考
①②③	ガスケット	3	ベース用／コネクタ用／マニホールドブロック用
④	増連用タイロッド	SY3000 2本組 SY5000 3本組 SY7000 3本組	

単品で手配される場合はP.367をご参照ください。

SS5Y3-10/11/12用, SS5Y5-(M)10/11/12用, SS5Y7-(M)10/11/12用

番号	品名			SY3000	SY5000	SY7000	備考
A-①	マニホールドブロックAss'y	ベースガスケット (コネクタ接続ベース用)		SY30M-9-1A	SY50M-9-1A	SY70M-9-1A	左記品番はバルブ10台分(10枚)となります。
A-②		コネクタガスケット		SX3000-146-2			1枚単位となります。
A-③		マニホールドブロックガスケット		SY30M-9-2	SY50M-9-2	SY70M-9-2	1枚単位となります。
A-④		増連用タイロッド 注1)	SY3000/5000/7000	SY30M-49-2-A (10.5mmピッチ)	SV2000-55-2A-A (16mmピッチ)	SY70M-49-2-A注2) (19mmピッチ)	SY3000は2本組、SY5000、SY7000は3本組となります。
			SY3000/5000混合取付用: SY3000 A,Bポート口径ø8, ø5/16"	SV2000-55-2A-A (16mmピッチ)		—	3本組となります。
			SY3000/5000混合取付用: SY3000 A,Bポート口径ø8, ø5/16"以外注4)	SY50M-49-2 (12.5mmピッチ)		—	3本組となります。
⑤	タイロッド		SY3000/5000/7000	VVQC1000-TR-□ (10.5mmピッチ)	SV2000-55-1-□-A (16mmピッチ)	SY70M-49-1-□-A注2) (19mmピッチ)	□:マニホールド連数(2～24連) SY3000は2本組、SY5000、SY7000は3本組となります。
		混合取付マニホールド	SS5Y5-M※※	SY50M-49-1-□-A注3,4) (12.5mmピッチ)		—	□:マニホールド連数(2～24連) 3本組となります。
				SV2000-55-1-□-A注5) (16mmピッチ)		—	
			SS5Y7-M※※	—	SY70M-49-1-□-A注2) (19mmピッチ)		
⑥	バルブ取付ねじ	プラマイナベ小ねじ		SY3000-23-24A (M2×32)	SY5000-221-1A (M3×32.5)	SY7000-221-1A (M3×36.5)	左記品番は SY3000、SY5000: バルブ 10台分/20本入り SY7000: バルブ 10台分/30本入り
		六角穴付ボルト		SY3000-222-1A (M2×32)	SY5000-222-1A (M3×32.5)	SY7000-222-1A (M3×36.5)	
⑦	DINレール			VZ1000-11-1-□		VZ1000-11-4-□	P.372をご参照ください。
⑧	クランプ金具Ass'y(コネクタ接続ベース用)			SY30M-15-1A	SY50M-15-1A		1個単位となります。
ⓐ	テンションボルト(コネクタ接続ベース用)注6)			AC00530	SX3000-145-21		1本単位となります。

注1) SY3000(SS5Y3-10/11/12)のマニホールドは増連用タイロッドをマニホールド連数分連結してマニホールドを組立てることができますが、SY5000、SY7000(SS5Y5/7-10/11/12 混合取付含む)のマニホールドは増連用タイロッドを連数分連結しても組立てることができません。
注2) SY5000を混合取付される場合。
注3) SY3000(A, Bポート口径ø8, ø5/16"以外の12.5mmピッチ)のみを搭載する場合。
注4) A, Bポート口径ø8, ø5/16"以外とは、ø2, ø3.2, ø4, ø6, ø1/8", ø5/32", ø1/4"になります。
注5) SY3000(A, Bポート口径ø8, ø5/16"の16mmピッチ)のみを搭載する場合。
注6) SY3000の給排気エンドブロック用。SY5000、SY7000の給排気(エンド)ブロック用になります。

マニホールド部品品番

Ⓐマニホールドブロック Ass'y

SY 3 0M−2− 1 D A− C6

- シリーズ

3	SY3000
5	SY5000
7	SY7000

- 配管方向

1	横配管・上配管
2	裏配管

注）"2"裏配管はSY5000/7000シリーズの場合に選択可能になります。

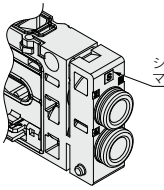

シングル配線の場合マーキング S あり

- 配線仕様

S	シングル配線
D	ダブル配線

- A, Bポート管接続口径（ワンタッチ管継手）

記号	A, Bポート	SY3000	SY5000	SY7000	備考
C2	ø2	●	—	—	横/裏配管用ミリサイズ
C3	ø3.2	●	—	—	
C4	ø4	●	●	—	
C6	ø6	●	●	●	
C8	ø8	—注）	●	●	
C10	ø10	—	—	●	
C12	ø12	—	—	●	
N1	ø1/8"	●	—	—	横/裏配管用インチサイズ
N3	ø5/32"	●	●	—	
N7	ø1/4"	●	●	●	
N9	ø5/16"	—注）	●	●	
N11	ø3/8"	—	—	●	

記号	A, Bポート	SY3000	SY5000	SY7000	備考
L4	エルボ上向き ø4	●	●	—	横配管用ミリサイズ
L6	エルボ上向き ø6	●	●	●	
L8	エルボ上向き ø8	—注）	●	●	
L10	エルボ上向き ø10	—	—	●	
L12	エルボ上向き ø12	—	—	●	
LN3	エルボ上向き ø5/32"	●	—	—	横配管用インチサイズ
LN7	エルボ上向き ø1/4"	●	●	—	
LN9	エルボ上向き ø5/16"	—注）	●	—	
LN11	エルボ上向き ø3/8"	—	—	●	
B4	エルボ下向き ø4	●	●	—	横配管用ミリサイズ
B6	エルボ下向き ø6	●	●	●	
B8	エルボ下向き ø8	—注）	●	●	
B10	エルボ下向き ø10	—	—	●	
B12	エルボ下向き ø12	—	—	●	
BN3	エルボ下向き ø5/32"	●	—	—	横配管用インチサイズ
BN7	エルボ下向き ø1/4"	●	●	—	
BN9	エルボ下向き ø5/16"	—注）	●	—	
BN11	エルボ下向き ø3/8"	—	—	●	
00	プラグ	●	●	●	上配管用

注）混合タイプø8, ø5/16"対応をご参照ください。

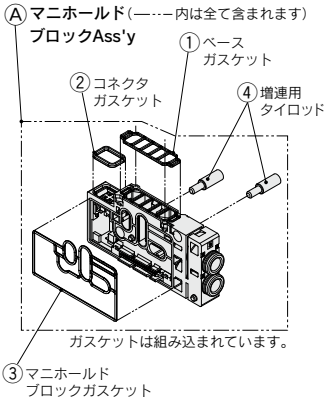

ⒶSY3000/5000混合取付タイプ
SY3000搭載用マニホールドブロックAss'y

SY50M−2− 3 D A− C6

- 配管方向

3	横配管・上配管
4	裏配管

- 配線仕様

S	シングル配線
D	ダブル配線

- A, Bポート管接続口径（ワンタッチ管継手）

記号	A, Bポート	備考
C2	ø2	横/裏配管用ミリサイズ
C3	ø3.2	
C4	ø4	
C6	ø6	
N1	ø1/8"	横/裏配管用インチサイズ
N3	ø5/32"	
N7	ø1/4"	

記号	A, Bポート		備考
L4	エルボ上向き	ø4	横配管用ミリサイズ
L6		ø6	
LN3		ø5/32"	横配管用インチサイズ
LN7		ø1/4"	
B4	エルボ下向き	ø4	横配管用ミリサイズ
B6		ø6	
BN3		ø5/32"	横配管用インチサイズ
BN7		ø1/4"	
00	プラグ		上配管用

ⒶSY3000/5000混合取付タイプ
ø8, ø5/16"対応SY3000搭載用マニホールドブロックAss'y

（SY5000シリーズのマニホールドにA、Bポート管接続口径ø8, ø5/16"にてSY3000バルブを搭載する場合のマニホールドブロックAss'yです。）

SY50M−2− 5 D A− C8

- 配管方向

5	横配管
6	裏配管

- 配線仕様

S	シングル配線
D	ダブル配線

- A, Bポート管接続口径（ワンタッチ管継手）

記号	A, Bポート		備考
C8	ø8		横/裏配管用ミリサイズ
N9	ø5/16"		横/裏配管用インチサイズ
L8	上向きエルボ	ø8	横配管用ミリサイズ
LN9		ø5/16"	横配管用インチサイズ
B8	下向きエルボ	ø8	横配管用ミリサイズ
BN9		ø5/16"	横配管用インチサイズ

マニホールドブロックAss'y付属品および付属数

付属品	SY3000	SY5000 SY7000注）
①ベースガスケット	1枚	
②コネクタガスケット	1枚	
③マニホールドブロックガスケット	1枚	
④増連用タイロッドAss'y	2本	3本

注）混合取付タイプも含みます。

ⒶSY5000/7000混合取付タイプ
SY5000搭載用マニホールドブロックAss'y

SY70M−2− 3 D A− C10

- 配管方向

3	横配管・上配管
4	裏配管

- 配線仕様

S	シングル配線
D	ダブル配線

- A, Bポート管接続口径（ワンタッチ管継手）

記号	A, Bポート	備考
C6	ø6	横/裏配管用ミリサイズ
C8	ø8	
C10	ø10	
C12	ø12	
N7	ø1/4"	横/裏配管用インチサイズ
N9	ø5/16"	
N11	ø3/8"	

記号	A, Bポート		備考
L6	エルボ上向き	ø6	横配管用ミリサイズ
L8		ø8	
L10		ø10	
L12		ø12	
LN11		ø3/8"	横配管用インチサイズ

記号	A, Bポート		備考
B6	エルボ下向き	ø6	横配管用ミリサイズ
B8		ø8	
B10		ø10	
B12		ø12	
BN11		ø3/8"	横配管用インチサイズ
00	プラグ		上配管用

マニホールド部品品番

Ⓑ給排気エンドブロックAss'y

SY 3 0M−3− 1A □ −C8− □

●シリーズ

3	SY3000
5	SY5000
7	SY7000

●取付方法

無記号	直接取付
D0	DINレール取付(DINレールなし)

※裏配管用は無記号になります。

●パイロット・サイレンサ／配管仕様

記号	パイロット仕様 内部	パイロット仕様 外部	サイレンサ 内蔵	配管方向
無記号	●	—	—	横
S	●	—	●	
R	—	●	—	
V	●	—	—	上
RV	—	●	—	
VP	●	—	●※	
B	●	—	—	裏
BS	●	—	●	
BR	—	●	—	

※サイレンサ用(給気側)。Eポートにプラグされます。
注) "B"裏配管用はSY5000/7000シリーズの場合、選択可能になります。

●P, Eポート管接続口径(ワンタッチ管継手)

記号	P, Eポート	SY3000	SY5000	SY7000	備考
C8	ø8	●	—	—	横/裏/上配管用 ミリサイズ
C10	ø10	—	●	—	
C12	ø12	—	—	●	
N9	ø5/16"	●	—	—	横/裏/上配管用 インチサイズ
N11	ø3/8"	—	●	—	
N13	ø1/2"	—	—	●	
L8	エルボ上向き ø8	●	—	—	横配管用 ミリサイズ
L10	エルボ上向き ø10	—	●	—	
L12	エルボ上向き ø12	—	—	●	
LN9	エルボ上向き ø5/16"	●	—	—	横配管用 インチサイズ
LN11	エルボ上向き ø3/8"	—	●	—	
LN13	エルボ上向き ø1/2"	—	—	●	
B8	エルボ下向き ø8	●	—	—	横配管用 ミリサイズ
B10	エルボ下向き ø10	—	●	—	
B12	エルボ下向き ø12	—	—	●	
BN9	エルボ下向き ø5/16"	●	—	—	横配管用 インチサイズ
BN11	エルボ下向き ø3/8"	—	●	—	
BN13	エルボ下向き ø1/2"	—	—	●	
00注)	プラグ	●	●	●	P, Eポート取出位置 片側仕様または上配管用

注) パイロット・配管仕様が"無記号"および"S","V","B"の場合のみ選択可能です。

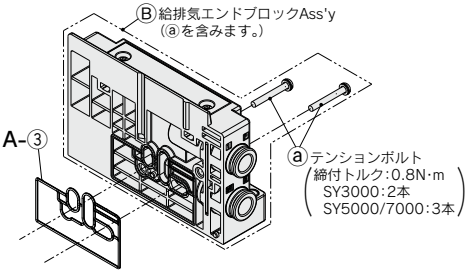

給排気エンドブロックAss'y付属品および付属数

付属品	SY3000	SY5000/7000
ⓐテンションボルト	2本	3本
A-③マニホールドブロックガスケット	1枚	

ガスケットは組み込まれています。

マニホールド部品品番

■給排気(エンド)ブロックAss'y用カバー Ass'y、サイレンサカバー Ass'y、ポートブロックAss'y

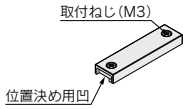

カバー Ass'y
(内部パイロット仕様)

SY 3 0M−4− 1A



サイレンサカバー Ass'y
(内部パイロット仕様・サイレンサ内蔵)

SY 3 0M−5− 1A

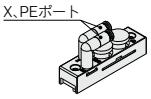

ポートブロックAss'y
(横配管／裏配管形 外部パイロット仕様)

SY 3 0M−6− 1AR − 00 □

X, PEポートワンタッチ管継手仕様

記号	X, PEポート		SY3000	SY5000	SY7000
無記号	ミリサイズ	ø4	●	●	—
		ø6	—	—	●
U	インチサイズ	ø5/32"	●	●	—
		ø1/4"	—	—	●

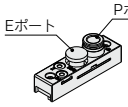

ポートブロックAss'y
(上配管形 内部パイロット仕様・サイレンサ用(給気側))

SY 3 0M−6− 3AV − C8

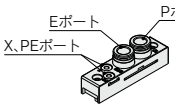

ポートブロックAss'y
(上配管形 内部／外部パイロット仕様)

SY 3 0M−6− 1A □ V − C8

シリーズ

3	SY3000
5	SY5000
7	SY7000

パイロット仕様

無記号	内部パイロット
R	外部パイロット

P, Eポート管接続口径(ワンタッチ管継手)

記号	P, Eポート	SY3000	SY5000	SY7000
C8	ø8	●	—	—
C10	ø10	—	●	—
C12	ø12	—	—	●
N9	ø5/16"	●	—	—
N11	ø3/8"	—	●	—
N13	ø1/2"	—	—	●
00注)	プラグ	●	●	●

注) SY□0M-6-(1,3)AV-00は選択できません。

※カバー Ass'y、サイレンサカバー Ass'y、ポートブロックAss'yは給排気(エンド)ブロックAss'yに含まれますが、配管方向変更時などに手配してください。

取付ねじ締付トルク
SY3000/5000(M3):0.8N·m
SY7000(M4):1.4N·m

⚠注意

1. 分解する前に必ず電源とエアの供給を止めてください。また、アクチュエータ、配管およびマニホールド内部にエアが残っている場合がありますので、エアが完全に排気された事を確認してから、作業してください。
2. 分解、組付を行った場合、カバー、ポートブロックAss'yの締付けが不十分ですとエア漏れの原因になりますのでご注意ください。

ワンタッチ管継手、プラグAss'y品番

交換方法につきましてはP.395の「ワンタッチ管継手の交換方法について」をご参照ください。

■ワンタッチ管継手

管接続口径				SY3000	SY5000	SY7000
A[注1)]・Bポート	ミリサイズ	ø2	ストレート	VVQ1000-50A-C2	—	—
		ø3.2		VVQ1000-50A-C3	—	—
		ø4		VVQ1000-50A-C4	VVQ1000-51A-C4	—
		ø6		VVQ1000-50A-C6	VVQ1000-51A-C6	VVQ2000-51A-C6
		ø8		—	VVQ1000-51A-C8	VVQ2000-51A-C8
		ø10		—	—	VVQ2000-51A-C10
		ø12		—	—	KQ2H12-17-X224
		ø4	エルボタイプ	SZ3000-73-1A-L4	SZ3000-74-1A-L4	—
		ø6		SZ3000-73-1A-L6	SZ3000-74-1A-L6	SZ3000-83-1A-L6
		ø8		—	SZ3000-74-1A-L8	SZ3000-83-1A-L8
		ø10		—	—	SZ3000-83-1A-L10
		ø12		—	—	KQ2L12-17N-X224
		ø4	ロングエルボタイプ	SZ3000-73-2A-L4	SZ3000-74-2A-L4	—
		ø6		SZ3000-73-2A-L6	SZ3000-74-2A-L6	SZ3000-83-2A-L6
		ø8		—	SZ3000-74-2A-L8	SZ3000-83-2A-L8
		ø10		—	—	SZ3000-83-2A-L10
		ø12		—	—	KQ2W12-17N-X224
	インチサイズ	ø1/8"	ストレート	VVQ1000-50A-N1	—	—
		ø5/32"		VVQ1000-50A-N3	VVQ1000-51A-N3	—
		ø1/4"		VVQ1000-50A-N7	VVQ1000-51A-N7	VVQ2000-51A-N7
		ø5/16"		—	VVQ1000-51A-N9	VVQ2000-51A-N9
		ø3/8"		—	—	VVQ2000-51A-N11
		ø5/32"	エルボタイプ	KJL03-95-X224	—	—
		ø1/4"		KJL07-95-X224	KQ2L07-14-X224	—
		ø5/16"		—	KQ2L09-14-X224	—
		ø3/8"		—	—	KQ2L11-14-X224
		ø5/32"	ロングエルボタイプ	KJL03-95-X225	—	—
		ø1/4"		KJL07-95-X225	KQ2L07-14-X225	—
		ø5/16"		—	KQ2L09-14-X225	—
		ø3/8"		—	—	KQ2L11-14-X225
P・Eポート	ミリサイズ	ø8	ストレート	VVQ1000-51A-C8	—	—
		ø10		—	VVQ2000-51A-C10	—
		ø12		—	—	VVQ4000-50B-C12
		ø8	エルボタイプ	SZ3000-74-1A-L8	—	—
		ø10		—	SZ3000-83-1A-L10	—
		ø12		—		KQ2L12-19N-X224
		ø8	ロングエルボタイプ	SZ3000-74-2A-L8	—	—
		ø10		—	SZ3000-83-2A-L10	—
		ø12		—	—	KQ2W12-19N-X224
	インチサイズ	ø5/16"	ストレート	VVQ1000-51A-N9	—	—
		ø3/8"		—	VVQ2000-51A-N11	—
		ø1/2"		—	—	VVQ4000-50B-N13
		ø5/16"	エルボタイプ	KQ2L09-14-X224	—	—
		ø3/8"		—	KQ2L11-14-X224	—
		ø1/2"		—	—	KQ2L13-19N-X224
		ø5/16"	ロングエルボタイプ	KQ2L09-14-X225	—	—
		ø3/8"		—	KQ2L11-14-X225	—
		ø1/2"		—	—	KQ2W13-19N-X224

注1) SY3000,5000混合取付タイプのA·Bポートø8, ø5/16"はSY5000と同じになります。
注2) ご注文は10個単位となります。また、エルボタイプで同じ向きに配管する場合は"エルボタイプ"／"ロングエルボタイプ"をそれぞれご発注ください。

■プラグAss'y

	SY3000	SY5000	SY7000
A·Bポート	VVQ0000-58A	VVQ1000-58A	VVQ2000-58A
P·Eポート	VVQ1000-58A	VVQ2000-58A	SY9000-62-1A

注) ご注文は10個単位となります。

マニホールドオプション

■SY3000 プラグイン 金属ベース用および SY3000/5000 プラグイン コネクタ接続ベース用DINレール寸法表／質量表

VZ1000-11-1-□

※各シリーズの外形寸法図の表中にありますL3寸法をご確認のうえ、□は下記DINレール寸法表より、No.を記入してください。

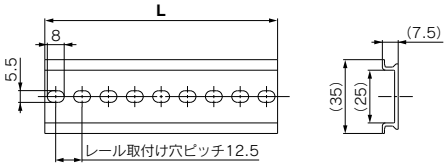

No.	0	1	2	3	4	5	6	7	8	9	10	11	12	13	14	15	16	17	18
L寸法	98	110.5	123	135.5	148	160.5	173	185.5	198	210.5	223	235.5	248	260.5	273	285.5	298	310.5	323
質量(g)	17.6	19.9	22.1	24.4	26.6	28.9	31.1	33.4	35.6	37.9	40.1	42.4	44.6	46.9	49.1	51.4	53.6	55.9	58.1

No.	19	20	21	22	23	24	25	26	27	28	29	30	31	32	33	34	35	36	37
L寸法	335.5	348	360.5	373	385.5	398	410.5	423	435.5	448	460.5	473	485.5	498	510.5	523	535.5	548	560.5
質量(g)	60.4	62.5	64.9	67.1	69.4	71.6	73.9	76.1	78.4	80.6	82.9	85.1	87.4	89.6	91.9	94.1	96.4	98.6	100.9

No.	38	39	40	41	42	43	44	45	46	47	48	49	50	51	52	53	54	55	56
L寸法	573	585.5	598	610.5	623	635.5	648	660.5	673	685.5	698	710.5	723	735.5	748	760.5	773	785.5	798
質量(g)	103.1	105.4	107.6	109.9	112.1	114.4	116.6	118.9	121.1	123.4	125.6	127.9	130.1	132.4	134.6	136.9	139.1	141.4	143.6

No.	57	58	59	60	61	62	63	64	65	66	67	68	69	70	71
L寸法	810.5	823	835.5	848	860.5	873	885.5	898	910.5	923	935.5	948	960.5	973	985.5
質量(g)	145.9	148.1	150.4	152.6	154.9	157.1	159.4	161.6	163.9	166.1	168.4	170.6	172.9	175.1	177.4

■SY5000/7000 プラグイン 金属ベース用および SY7000 プラグイン コネクタ接続ベース用DINレール寸法表／質量表

VZ1000-11-4-□

※各シリーズの外形寸法図の表中にありますL3寸法をご確認のうえ、□は下記DINレール寸法表より、No.を記入してください。

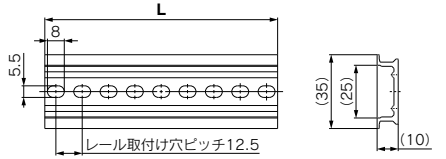

No.	0	1	2	3	4	5	6	7	8	9	10	11	12	13	14	15	16	17	18
L寸法	98	110.5	123	135.5	148	160.5	173	185.5	198	210.5	223	235.5	248	260.5	273	285.5	298	310.5	323
質量(g)	24.8	28	31.1	34.3	37.4	40.6	43.8	46.9	50.1	53.3	56.4	59.6	62.7	65.9	69.1	72.2	75.4	78.6	81.7

No.	19	20	21	22	23	24	25	26	27	28	29	30	31	32	33	34	35	36	37
L寸法	335.5	348	360.5	373	385.5	398	410.5	423	435.5	448	460.5	473	485.5	498	510.5	523	535.5	548	560.5
質量(g)	84.9	88	91.2	94.4	97.5	100.7	103.9	107	110.2	113.3	116.5	119.7	122.8	126	129.2	132.3	135.5	138.6	141.8

No.	38	39	40	41	42	43	44	45	46	47	48	49	50	51	52	53	54	55	56
L寸法	573	585.5	598	610.5	623	635.5	648	660.5	673	685.5	698	710.5	723	735.5	748	760.5	773	785.5	798
質量(g)	145	148.1	151.3	154.5	157.6	160.8	163.9	167.1	170.3	173.4	176.6	179.8	182.9	186.1	189.2	192.4	195.6	198.7	201.9

No.	57	58	59	60	61	62	63	64	65	66	67	68	69	70	71
L寸法	810.5	823	835.5	848	860.5	873	885.5	898	910.5	923	935.5	948	960.5	973	985.5
質量(g)	205.1	208.2	211.4	214.5	217.7	220.9	224	227.2	230.4	233.5	236.7	239.8	243	246.2	249.3

⚠注意

取付ねじ締付トルク
M2：0.16N·m(SY3000)
M3：0.8N·m(SY5000/7000)

マニホールドオプション

※外形寸法図につきましてはP.383、385、387をご参照ください。

■ブランキングプレートAss'y

[取付ねじ2本入り(SY7000は3本入り)付]

バルブの追加予定がある場合やメンテナンス時に使用します。
取付ねじがブランキングプレートから脱落しにくいように、ブランキングプレートに脱落防止構造を施しています。

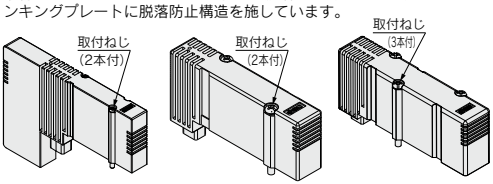

SY30M-26-□A(-B) **SY50M-26-□A(-B)** **SY70M-26-□A(-B)**

ブランキングプレートAss'y型式表示方法

SY 3 0M−26− 1 A−

シリーズ

3	SY3000
5	SY5000
7	SY7000

取付オプション

無記号	取付ねじ付(プラマイなべ小ねじ)
B	取付ねじ付(六角穴付ボルト)

ベース仕様

1	プラグインコネクタ接続ベース用
2	プラグイン金属ベース用

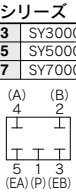

回路図

■単独SUP.スペーサAss'y

[取付ねじ2本入り(SY7000は3本入り)、コネクタガスケット、ベースガスケット各1ヶ付]

同じマニホールドで異種圧力を使用する場合等に異種圧力の供給ポートとして使用します。

注) スペーサAss'yのワンタッチ継手でエルボタイプを選択される場合、50型、10型マニホールドではA、Bポートの配管と干渉するので上向きでご使用ください。

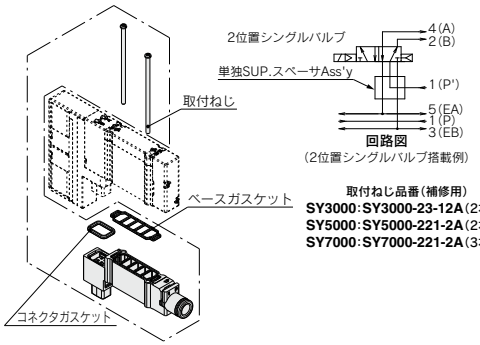

取付ねじ品番(補修用)
SY3000:SY3000-23-12A(2本組)
SY5000:SY5000-221-2A(2本組)
SY7000:SY7000-221-2A(3本組)

■単独EXH.スペーサAss'y

[取付ねじ2本入り(SY7000は3本入り)、コネクタガスケット、ベースガスケット各1ヶ付]

回路上、バルブ排気が他のバルブに影響するような場合等、単独で排気させる時に使用します。

注) スペーサAss'yのワンタッチ継手でエルボタイプを選択される場合、50型、10型マニホールドではA、Bポートの配管と干渉するので上向きでご使用ください。

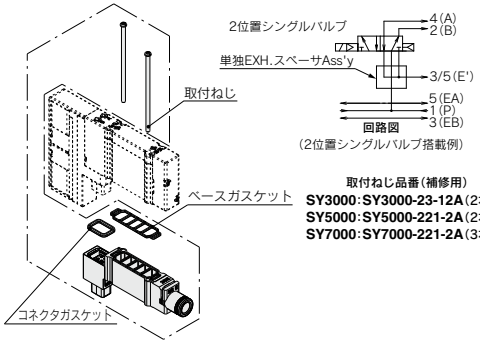

取付ねじ品番(補修用)
SY3000:SY3000-23-12A(2本組)
SY5000:SY5000-221-2A(2本組)
SY7000:SY7000-221-2A(3本組)

単独SUP.,EXH.スペーサAss'y型式表示方法

ワンタッチ管継手 ストレートタイプ **SY 3 0M− 38− 1 A− C6**

ワンタッチ管継手 エルボタイプ **SY 3 0M− 38− 2 A− L6**

シリーズ

3	SY3000
5	SY5000
7	SY7000

スペーサの種類

38	単独SUP.スペーサ
39	単独EXH.スペーサ

単独SUP.,EXH.スペーサAss'y仕様

2	ショートエルボタイプ
3	ロングエルボタイプ

注) 3位置のバルブを使用する場合はロングエルボタイプを選択してください。
11、12型で下向きに使用される場合は、ロングエルボタイプを選択してください。ただし、コネクタ接続ベース混合取付用SY3000 11型では下向きで使用できません。

管接続口径(ミリサイズ/ワンタッチ管継手)

記号	P,Eポート	SY3000	SY5000	SY7000
L4	ø4	●	●	—
L6	ø6	●	●	●
L8	ø8	—	●	●
L10	ø10	—	—	●
L12	ø12	—	—	●

管接続口径(インチサイズ/ワンタッチ管継手)

記号	P,Eポート	SY3000	SY5000	SY7000
LN3	ø5/32"	●	—	—
LN7	ø1/4"	●	●	—
LN9	ø5/16"	—	●	—
LN11	ø3/8"	—	—	●

管接続口径(ミリサイズ/ワンタッチ管継手)

記号	P,Eポート	SY3000	SY5000	SY7000
C2	ø2	●	—	—
C3	ø3	●	—	—
C4	ø4	●	●	—
C6	ø6	●	●	●
C8	ø8	—	●	●
C10	ø10	—	—	●
C12	ø12	—	—	●

管接続口径(インチサイズ/ワンタッチ管継手)

記号	P,Eポート	SY3000	SY5000	SY7000
N1	ø1/8"	●	—	—
N3	ø5/32"	●	●	—
N7	ø1/4"	●	●	●
N9	ø5/16"	—	●	●
N11	ø3/8"	—	—	●

注) 残圧排気弁付バルブ(SY5/7 30□-□1-E)と組合せてご使用の場合、取付ねじ長さが異なります。詳細は当社にご確認ください。

⚠注意

取付ねじ締付トルク
M2：0.16N·m(SY3000)
M3：0.8N·m(SY5000/7000)

マニホールドオプション

※外形寸法図につきましてはP.383～388をご参照ください。

■残圧排気弁付SUP.ストップ弁スペーサAss'y

［取付ねじ2本入り(SY7000は3本入り)、コネクタガスケット、ベースガスケット各1ヶ所］

供給エアを各バルブ毎に単独に遮断することに使用します。

注）10型マニホールドでA,Bポート管接続口径がエルボ上向きの場合、スペーサAss'yと配管が干渉するため選択できません。

SY 3 0M－50－1A E

シリーズ

3	SY3000
5	SY5000
7	SY7000

マニュアル

無記号	プッシュターン ロック式 ドライバ操作形
E	プッシュターン ロック式 手操作形

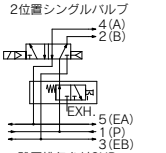

残圧排気弁付SUP.
ストップ弁スペーサAss'y
回路図
(2位置シングルバルブ搭載の場合)

注）手操作形の場合
手操作形マニュアルをロックする場合は、PUSHの位置で指でマニュアルが突き当たるところまで下に押してから、時計回りに90°回してください。(PUSH→LOCK)
また、突き当たるまで押さずに回すとマニュアルの破損・エア漏れなどの故障の原因となります。
マニュアルを解除する場合は、反時計回りに回してください。(LOCK→PUSH)

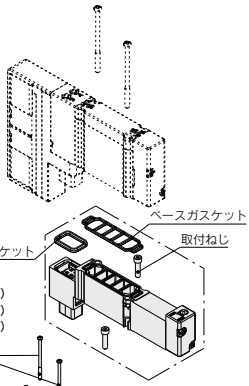

取付ねじ品番(補修用)
SY3000：SY30M-56-1A(2本組)
SY5000：SY50M-56-1A(2本組)
SY7000：SY70M-56-1A(3本組)

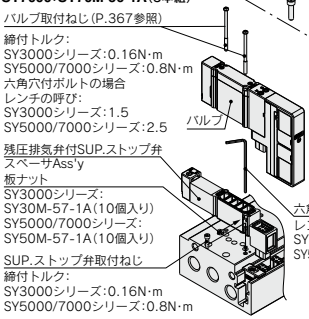

［残圧排気弁付SUP.ストップ弁スペーサAss'y取付方法］

SUP.ストップ弁取付ねじをスペーサAss'yの側面から挿入し、マニホールドに搭載する。
SUP.ストップ弁取付ねじを規定の締付トルクで締付ける。
残圧排気弁付SUP.ストップ弁スペーサAss'y取付後、バルブを取付けバルブ取付ねじを規定の締付トルクで締付ける。

注1) 板ナットが外れた場合はスペーサAss'yに図のように装着してください。六角棒レンチは板ナットを装着した状態でも締付け可能です。
注2) 10型マニホールドでA,Bポート管接続口径がエルボ上向きの場合、スペーサAss'yと配管が干渉するため、A、Bポート管接続口径をストレートまたはエルボ下向きと組み合せてください。
注3) 本製品は外部パイロットエアは遮断できませんので、内部パイロット仕様専用となります。
注4) 3位置クローズドセンタを搭載した場合、残圧が抜けませんのでA,Bポート配管部に3ポート弁等と組合せてください。

■残圧排気弁付パーフェクトスペーサAss'y(横、裏配管用)

［取付ねじ2本入り(SY7000は3本入り)、コネクタガスケット、ベースガスケット各1ヶ所］

長時間のシリンダ中間位置保持させたい時に使用します。使用する際は3位置エキゾーストセンタのバルブをご使用ください。
また、2位置シングル・ダブルのバルブを使用してSUP.残圧開放時にシリンダストロークエンドでの落下防止用としてもご使用になれます。
使用圧力範囲：0.1～1.0MPa

注）10型マニホールドでA,Bポート管接続口径がエルボ上向きの場合、スペーサAss'yと配管が干渉するため、A、Bポート管接続口径をストレートまたはエルボ下向きと組み合せてください。

シリーズ	品番
SY3000	SY30M-60-1A
SY5000	SY50M-60-1A
SY7000	SY70M-60-1A

	中間停止用	落下防止用
適用バルブ	SY$^{3}_{7}$40$^{0}_{1}$	SY$^{3}_{5}$20$^{0}_{1}$

〈使用例〉

残圧排気弁付パーフェクトスペーサAss'y
3位置エキゾーストセンタバルブ

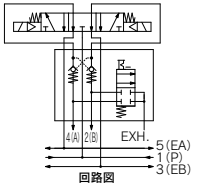

回路図
(中間停止：3位置エキゾーストセンタバルブ搭載の場合)

残圧排気弁付パーフェクトスペーサAss'y
2位置シングルバルブ

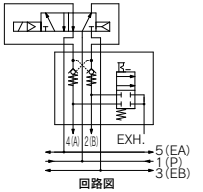

回路図
(落下防止：2位置シングルバルブ搭載の場合)

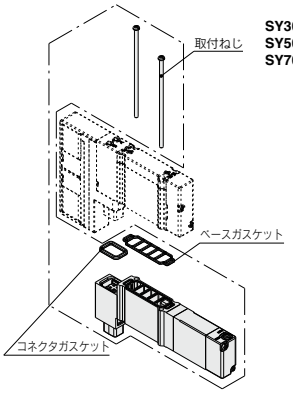

取付ねじ品番(補修用)
SY3000：SY3000-23-27A(2本組)
SY5000：SY5000-221-4A(2本組)
SY7000：SY7000-221-4A(3本組)

⚠注意

- バルブとシリンダ間の配管および継手部等から漏れがあると、シリンダの長時間停止ができませんので、中性洗剤等でエア漏れの有無をチェックしてください。
  また、シリンダのチューブガスケット、ピストンパッキン、ロッドパッキン等も漏れをチェックしてください。
- 3位置のクローズドセンタ・プレッシャセンタのバルブとの組合わせはできません。
- パーフェクトスペーサの排気側を絞り過ぎますと、中間停止精度の低下および中間停止不良の原因になりますのでご注意ください。
- シリンダ圧力がSUP.側圧力の2倍以上にならないようにシリンダ負荷重量を設定してください。
- サブブレートに搭載して使用される方はP.158をご参照ください。

仕様

最高使用圧力		1.0MPa
最低使用圧力		0.1MPa
周囲温度および使用流体温度		−10 ～ 50℃
流量特性：C	SY3000	0.3dm³/(s·bar)
	SY5000	0.7dm³/(s·bar)
	SY7000	1.1dm³/(s·bar)
最大作動頻度		3Hz

⚠注意

取付ねじ締付トルク
M2：0.16N·m(SY3000)
M3：0.8N·m(SY5000/7000)

マニホールドオプション

※外形寸法図につきましてはP.384、386、388をご参照ください。

■スペーサ形減圧弁

［取付ねじ2本入り(SY7000は3本入り)、コネクタガスケット、ベースガスケット各1ヶ所］

同一マニホールド上のバルブ個々に対して供給圧力の個別設定(減圧)が必要な場合に使用します。

型式表示方法

SY 3 0M − 05 − P − □

シリーズ

3	SY3000

圧力計オプション注1)

M1	圧力計なし
05	MPa表示圧力計付(奇数連用)
06	MPa表示圧力計付(偶数連用)
N5	psi　表示圧力計付(奇数連用)注2)
N6	psi　表示圧力計付(偶数連用)注2)

適用バルブ注3)

無記号	シングル・ダブル用・4位置
3	3位置用

注1) SY3000シリーズの圧力計付の場合は、マニホールドに搭載する際に、圧力計同士の干渉を防ぐため奇数連目と偶数連目で品番が異なりますのでご注意ください。
また、コネクタ接続ベースのM10/11/12形(混合取付タイプ)でご使用される場合や、隣接する連数に2種類以上のスペーサ形マニホールドオプションを積層してご使用される場合は、圧力計なし(M1)のみ使用可能です。

注2) 新計量法上、psi表示のものは海外向けのみの販売となります。

注3) SY3000シリーズの場合は、バルブの長さ寸法の違いからシングル・ダブル・4位置用と3位置用で品番が異なりますのでご注意ください。
また圧力計付を選定され、かつ同一マニホールド上に3位置のバルブが1台でも含まれる場合は、圧力計の干渉を防ぐため全て3位置用をご使用ください。

SY 5 0M − 00 − P

シリーズ

5	SY5000
7	SY7000

圧力計オプション

M1	圧力計なし
00	MPa表示圧力計付
N0	psi　表示圧力計付注2)

減圧ポート

P	1(P)ポート
A1	4(A)ポート（P制御形A減圧）
B1	2(B)ポート（P制御形B減圧）

取付ねじ品番(補修用)

SY3000：SY3000-23-12A(2本組)
SY5000：SY5000-221-6A(2本組)
SY7000：SY7000-221-6A(3本組)

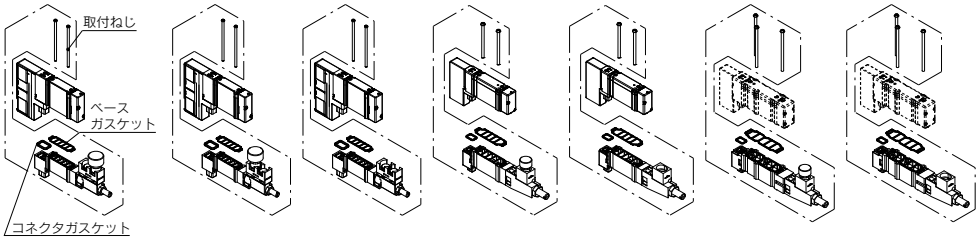

SY30M-05/N5-□
(圧力計付/奇数連用)

SY30M-06/N6-□
(圧力計付/偶数連用)

SY30M-M1-□
(圧力計なし)

SY50M-00/N0-□
(圧力計付)

SY50M-M1-□
(圧力計なし)

SY70M-00/N0-□
(圧力計付)

SY70M-M1-□
(圧力計なし)

仕　様

スペーサ形減圧弁型式		SY30M-□-□-□	SY50M-□-□	SY70M-□-□
適用バルブ型式注2)		SY3□$^{0}_{3}$□(R)	SY5□$^{0}_{3}$□(R)	SY7□$^{0}_{3}$□(R)
減圧ポート		1(P), 4(A), 2(B)		
設定圧力範囲		0.1～0.7MPa		
最高使用圧力		1.0MPa		
使用流体		空気		
周囲温度および使用流体温度		-10～50℃(ただし凍結なきこと)		
質量[g]注3)	圧力計付	33(35)注4)	75	93
	圧力計なし	27(29)注4)	69	87

注1) スペーサ形減圧弁は、必ずマニホールドベースの1(P)ポートから加圧してご使用ください。

注2) 3位置クローズドセンタ、プレッシャセンタおよび4位置デュアル3ポートバルブの場合は1(P)ポート減圧のみ使用可能です。

注3) 質量はガスケットおよび取付ねじを含みます。

注4) ( )内はSY30M-□-□-3の場合を示します。

注5) 残圧排気弁付バルブ(SY$^{5}_{7}$30$^{0}_{3}$□-□1-E)と組合せてご使用の場合、取付ねじ長さが異なります。詳細は当社にご確認ください。

JIS記号

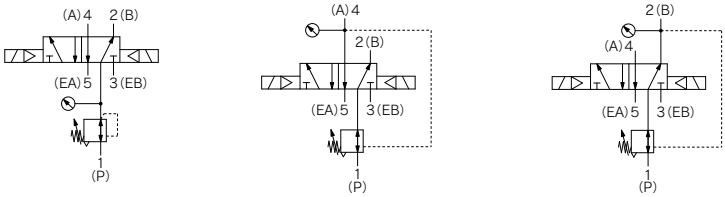

1(P)ポート減圧

4(A)ポート減圧
(P制御形A減圧)

2(B)ポート減圧
(P制御形B減圧)

⚠注意

取付ねじ締付トルク
M2：0.16N·m（SY3000）
M3：0.8N·m（SY5000/7000）

スペーサ積層組合せ、ねじ一覧①

組合せ		① SY3000 (M2)		② SY5000 (M3)		③ SY7000 (M3)	
		プラマイなべ小ねじ	六角穴付ボルト	プラマイなべ小ねじ	六角穴付ボルト	プラマイなべ小ねじ	六角穴付ボルト
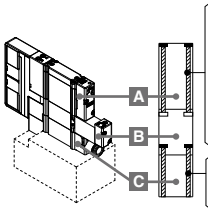 〈プラマイなべ小ねじ〉 ①:**SY3000-23-24A** ②:**SY5000-221-1A** ③:**SY7000-221-1A** 〈六角穴付ボルト〉 ①:**SY3000-222-1A** ②:**SY5000-222-1A** ③:**SY7000-221-1A** ①:**SY30M-56-2A** ②:**SY50M-56-2A** ③:**SY70M-56-2A**	A バルブ	**SY3000-23-24A**〔バルブ10台分（20本入り）〕	**SY3000-222-1A**〔バルブ10台分（20本入り）〕	**SY5000-221-1A**〔バルブ10台分（20本入り）〕	**SY5000-222-1A**〔バルブ10台分（20本入り）〕	**SY7000-221-1A**〔バルブ10台分（30本入り）〕	**SY7000-222-1A**〔バルブ10台分（30本入り）〕
	B 残圧排気弁付SUP.ストップ弁スペーサAss'y	**SY30M-56-2A**（2本入り）		**SY50M-56-2A**（2本入り）		**SY70M-56-2A**（3本入り）	
	C 単独SUP.(EXH.)スペーサAss'y						
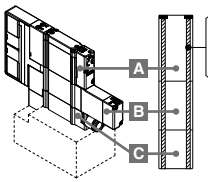 〈プラマイなべ小ねじ〉 ①:**SY3000-23-33A** ②:**SY5000-221-5A** ③:**SY7000-221-5A**	A バルブ	**SY3000-23-33A**（2本入り）	—	**SY5000-221-5A**（2本入り）	—	**SY7000-221-5A**（3本入り）	—
	B 残圧排気弁付パーフェクトスペーサAss'y						
	C 単独SUP.(EXH.)スペーサAss'y						
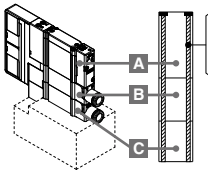 〈プラマイなべ小ねじ〉 ①:**SY3000-23-32A** ②:**SY5000-221-3A** ③:**SY7000-221-3A**	A バルブ	**SY3000-23-32A**（2本入り）	—	**SY5000-221-3A**（2本入り）	—	**SY7000-221-3A**（3本入り）	—
	B 単独SUP.(EXH.)スペーサAss'y						
	C 単独EXH.(SUP.)スペーサAss'y						
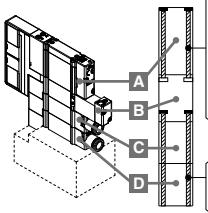 〈プラマイなべ小ねじ〉 ①:**SY3000-23-24A** ②:**SY5000-221-1A** ③:**SY7000-221-1A** 〈六角穴付ボルト〉 ①:**SY3000-222-1A** ②:**SY5000-222-1A** ③:**SY7000-222-1A** ①:**SY30M-56-4A** ②:**SY50M-56-4A** ③:**SY70M-56-4A**	A バルブ	**SY3000-23-24A**〔バルブ10台分（20本入り）〕	**SY3000-222-1A**〔バルブ10台分（20本入り）〕	**SY5000-221-1A**〔バルブ10台分（20本入り）〕	**SY5000-222-1A**〔バルブ10台分（20本入り）〕	**SY7000-221-1A**〔バルブ10台分（30本入り）〕	**SY7000-222-1A**〔バルブ10台分（30本入り）〕
	B 残圧排気弁付SUP.ストップ弁スペーサAss'y	**SY30M-56-4A**（2本入り）		**SY50M-56-4A**（2本入り）		**SY70M-56-4A**（3本入り）	
	C 単独SUP.(EXH.)スペーサAss'y						
	D 単独EXH.(SUP.)スペーサAss'y						

※マニホールドへの搭載は、上記表の順番となります。
注）単独SUP./EXH.スペーサの継手につきましては、積層する場合エルボタイプでは各スペーサAss'yと干渉してしまうためストレートタイプのみとなります。

⚠注意

取付ねじ締付トルク
M2：0.16N·m(SY3000)
M3：0.8N·m(SY5000/7000)

スペーサ積層組合せ、ねじ一覧②

組合せ			① SY3000 (M2)		② SY5000 (M3)		③ SY7000 (M3)	
			プラマイなべ小ねじ	六角穴付ボルト	プラマイなべ小ねじ	六角穴付ボルト	プラマイなべ小ねじ	六角穴付ボルト
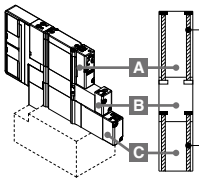 〈プラマイなべ小ねじ〉 ①:**SY3000-23-24A** ②:**SY5000-221-1A** ③:**SY7000-221-1A** 〈六角穴付ボルト〉 ①:**SY3000-222-1A** ②:**SY5000-222-1A** ③:**SY7000-222-1A** ①:**SY30M-56-3A** ②:**SY50M-56-3A** ③:**SY70M-56-3A**	A	バルブ	**SY3000-23-24A**〔バルブ10台分(20本入り)〕	**SY3000-222-1A**〔バルブ10台分(20本入り)〕	**SY5000-221-1A**〔バルブ10台分(20本入り)〕	**SY5000-222-1A**〔バルブ10台分(20本入り)〕	**SY7000-221-1A**〔バルブ10台分(30本入り)〕	**SY7000-222-1A**〔バルブ10台分(30本入り)〕
	B	残圧排気弁付SUP.ストップ弁スペーサAss'y	**SY30M-56-3A**(2本入り)		**SY50M-56-3A**(2本入り)		**SY70M-56-3A**(3本入り)	
	C	残圧排気弁付パーフェクトスペーサAss'y						
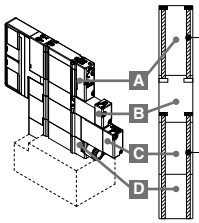 〈プラマイなべ小ねじ〉 ①:**SY3000-23-24A** ②:**SY5000-221-1A** ③:**SY7000-221-1A** 〈六角穴付ボルト〉 ①:**SY3000-222-1A** ②:**SY5000-222-1A** ③:**SY7000-222-1A** ①:**SY30M-56-5A** ②:**SY50M-56-5A** ③:**SY70M-56-5A**	A	バルブ	**SY3000-23-24A**〔バルブ10台分(20本入り)〕	**SY3000-222-1A**〔バルブ10台分(20本入り)〕	**SY5000-221-1A**〔バルブ10台分(20本入り)〕	**SY5000-222-1A**〔バルブ10台分(20本入り)〕	**SY7000-221-1A**〔バルブ10台分(30本入り)〕	**SY7000-222-1A**〔バルブ10台分(30本入り)〕
	B	残圧排気弁付SUP.ストップ弁スペーサAss'y	**SY30M-56-5A**(2本入り)		**SY50M-56-5A**(2本入り)		**SY70M-56-5A**(3本入り)	
	C	残圧排気弁付パーフェクトスペーサAss'y						
	D	単独EXH.(SUP.)スペーサAss'y						
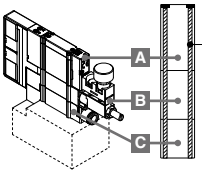 〈プラマイなべ小ねじ〉 ①:**SY3000-23-32A** ②:**SY5000-221-7A** ③:**SY7000-221-7A**	A	バルブ	**SY3000-23-32A**(2本入り)	—	**SY5000-221-7A**(2本入り)	—	**SY7000-221-7A**(3本入り)	—
	B	スペーサ形減圧弁						
	C	単独SUP.(EXH.)スペーサAss'y						

※マニホールドへの搭載は、上記表の順番となります。
注1) 単独SUP./EXH.スペーサの継手につきましては、積層する場合エルボタイプでは各スペーサAss'yと干渉してしまうためストレートタイプのみとなります。
注2) スペーサ形減圧弁と他のオプションとの積層は上記表の組み合わせのみ可能となります。

⚠注意

取付ねじ締付トルク
M2:0.16N·m(SY3000)
M3:0.8N·m(SY5000/7000)

マニホールドオプション

※外形寸法図につきましてはP.384、386、388をご参照ください。

■単独SUP.ブロックAss'y

プラグインコネクタ接続ベースで異種圧力を使用する場合などに異種圧力の供給ポートとして使用します。(単独SUP.ブロックAss'y使用の際には1連分使用します。)
単独SUP.ブロックからの供給圧力で使用する連数の両サイドを遮断して使用します。(使用例参照)

※マニホールド仕様書にて、ブロックの搭載位置およびSUP.通路の遮断位置をご指示ください。遮断箇所は1setにつき、1ケ所または2ケ所必要です。
(SUPを遮断するSUP.ブロッキングディスク、2個は単独SUP.ブロックに付属します。)
※単独SUP.ブロックのマニホールド連数位置にも電気配線が接続されています。
※M10/11/12(混合取付タイプマニホールド)でご使用される場合はSS5Y5はSY50M、SS5Y7はSY70Mを型式選択ください。
※取付ねじが単独SUP.ブロックから脱落しにくいように、単独SUP.ブロックに脱落防止構造を施しています。

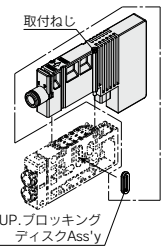

〈使用例〉

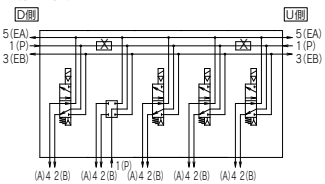

■単独EXH.ブロックAss'y

プラグインコネクタ接続ベースの回路上、バルブ排気が他の連数に影響するような場合、単独でバルブ排気させる時に使用します。(単独EXH.ブロックAss'y使用の際には1連分使用します。)
単独排気させる連数の両サイドを遮断して使用します。(使用例参照)

※マニホールド仕様書にてブロックの搭載位置およびEXH通路の遮断位置をご指示ください。遮断箇所は1setにつき、1ケ所または2ケ所必要です。(EXHを遮断するEXH.ブロッキングディスク、2set(4個)は単独EXH.ブロックに付属します。)
※単独EXH.ブロックのマニホールド連数位置にも電気配線が接続されています。
※M10/11/12(混合取付タイプマニホールド)でご使用される場合はSS5Y5はSY50M、SS5Y7はSY70Mを型式選択ください。
※取付ねじが単独EXH.ブロックから脱落しにくいように、単独EXH.ブロックに脱落防止構造を施しています。

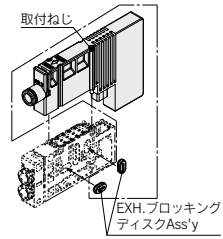

〈使用例〉

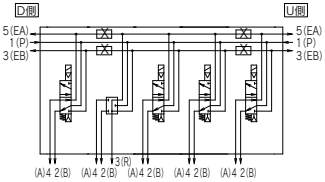

単独SUP.,EXH.ブロックAss'y型式表示方法

ワンタッチ管継手ストレートタイプ **SY3 0M−78−1 A−C6**

ワンタッチ管継手エルボタイプ **SY3 0M−78−2 A−L6**

シリーズ

3	SY3000
5	SY5000
7	SY7000

ブロックの種類

78	単独SUP.ブロック
79	単独EXH.ブロック

単独SUP.,EXH.ブロックAss'y仕様

2	ショートエルボタイプ(12型)
3	ロングエルボタイプ(11型)

注) ロングエルボタイプは
SY5000/7000のみです。

管接続口径(ミリサイズ/ワンタッチ管継手)

記号	P,Eポート	SY3000	SY5000	SY7000
L4	ø4	●	●	—
L6	ø6	●	●	●
L8	ø8	—	●	●
L10	ø10	—	—	●
L12	ø12	—	—	●

管接続口径(インチサイズ/ワンタッチ管継手)

記号	P,Eポート	SY3000	SY5000	SY7000
LN3	ø5/32"	●	—	—
LN7	ø1/4"	●	●	—
LN9	ø5/16"	—	●	—
LN11	ø3/8"	—	—	●

管接続口径(ミリサイズ/ワンタッチ管継手)

記号	P,Eポート	SY3000	SY5000	SY7000
C2	ø2	●	—	—
C3	ø3	●	—	—
C4	ø4	●	●	—
C6	ø6	●	●	●
C8	ø8	—	●	●
C10	ø10	—	—	●
C12	ø12	—	—	●

管接続口径(インチサイズ/ワンタッチ管継手)

記号	P,Eポート	SY3000	SY5000	SY7000
N1	ø1/8"	●	—	—
N3	ø5/32"	●	●	—
N7	ø1/4"	●	●	●
N9	ø5/16"	—	●	●
N11	ø3/8"	—	—	●

マニホールドオプション

■SUP.,EXH.ブロッキングディスクAss'y(コネクタ接続マニホールド 10, 11, 12型用)

[SUP.ブロッキングディスク]
マニホールドバルブの圧力供給通路に、SUP.ブロッキングディスクAss'yを入れることにより、高低2種類の異なった圧力をひとつのマニホールドに供給することができます。

[EXH.ブロッキングディスク]
マニホールドバルブの排気通路に、EXH.ブロッキングディスクAss'yを入れることにより、バルブの排気が他のバルブに影響しないように、分割することができます。また、正圧、真空混合のマニホールドにも使用できます。(EA/EB両側のEXH.をブロックする場合、2ヶ必要になります。)

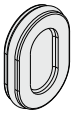

シリーズ	SUP.ブロッキングディスクAss'y	EXH.ブロッキングディスクAss'y
SY3000	SY30M-40-1A	SY30M-40-2A
SY5000	SY50M-40-1A	SY50M-40-1A
SY7000	SY70M-40-1A	SY70M-40-1A

■ブロッキングディスク用表示シール

SUP.,EXH.ブロッキングディスクAss'yを入れたマニホールドに貼って入れた場所を確認するためのシールです。(各3枚入り)

SUP.,EXH.
ブロッキングディスク用シール

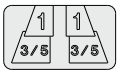

SUP.
ブロッキングディスク用シール

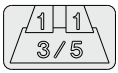

EXH.
ブロッキングディスク用シール

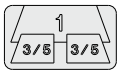

シリーズ	品番
SY3000	SJ3000-155-1A
SY5000	
SY7000	

※マニホールド発注時にブロッキングディスクAss'yをマニホールド仕様書で同時発注した場合は、ブロッキングディスクAss'yを入れた場所に貼付けされて出荷されます。

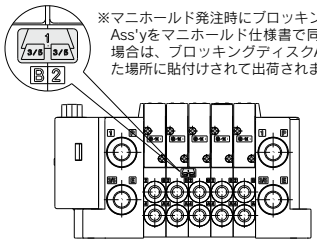

■背圧防止弁Ass'y(コネクタ接続マニホールド装着タイプ)

他のバルブ排気のまわり込みによって生じるシリンダの誤作動を防止します。影響を受けるバルブのマニホールドのEA/EBポート(バルブ取付面)に挿入して使用します。特に単動シリンダを使用する場合に有効です。
※マニホールドに取付けて手配する場合、下記手配例をご参照ください。
(全連装着時)
注) 必要とする連数のみ背圧防止弁を付ける場合には品番を明記し、マニホールド仕様書にて取付位置をご指示ください。

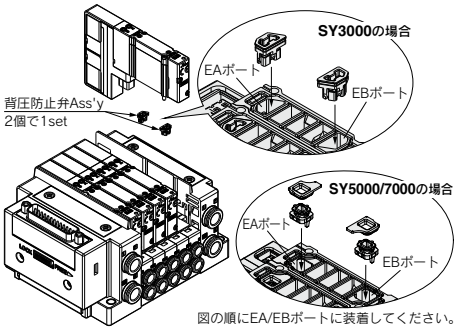

〈使用上の注意〉
1. マニホールド装着タイプの背圧防止弁Ass'yはチェック弁構造をもったアセンブリ部品ですが、構造上背圧に対してエアリークを若干許容しておりますので、マニホールドの排気ポートを他方の排気ポートとまとめて配管したり、配管径を絞られたりしますと排気抵抗の増大により背圧の影響を防止できず、アクチュエータおよびエアオペレート機器が誤作動する場合がありますので排気エアが絞られないようにご注意ください。排気抵抗が大きくなる場合には、弾性体シールのバルブ内蔵タイプを選定してください。
2. 背圧防止弁Ass'yを装着した場合のバルブの流量特性は当社にご確認ください。

図の順にEA/EBポートに装着してください。

シリーズ	品番
SY3000	SY30M-24-1A
SY5000	SY50M-24-1A
SY7000	SY70M-24-1A

手配例
SS5Y3-10F1-05B-C6 ·····1set(10型 5連マニホールドベース品番)
＊SY3201-5U1 ·····5set(2位置 ダブル品番)
＊SY30M-24-1A·····5set(背圧防止弁Ass'y品番)
└＊印は組み込み記号です。

マニホールドオプション

■2連マッチング継手(コネクタ接続ベース 10型横配管用)

2連分のバルブを同時に作動し、流量を増やすことができるシリンダポート用の管継手です。
※マニホールドに取付けて手配する場合は、下記手配例を参考にしていただき、マニホールド仕様書にてご指示ください。

2連マッチング継手型式表示方法

SY 3 0M－120－1A－ C8

シリーズ

3	SY3000
5	SY5000

A, Bポート管接続口径(ワンタッチ管継手)

記号	A, Bポート		SY3000	SY5000
C8	ミリサイズ	ø8	●	—
C10		ø10	—	●
N9	インチサイズ	ø5/16"	●	—
N11		ø3/8"	—	●

手配例

SS5Y3-10F1-08B-CM
＊SY3100-5U1
＊SY30M-120-1A-C8
＊印は組み込み記号です。

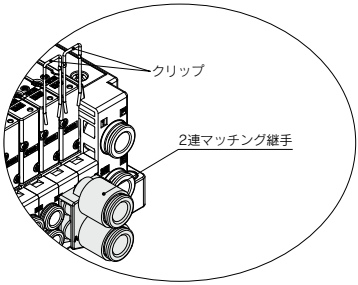

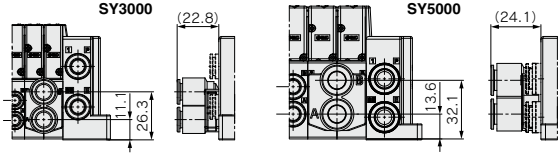

注1) コネクタ接続ベースの横配管専用です。金属ベースおよびコネクタ接続ベースの裏配管、上配管、混合取付タイプには取付けできませんのでご注意ください。
注2) 追加または変更される場合はクリップは各連毎にマニホールド端面まで押込んでください。
また、SY5000用は1連用継手とクリップが異なりますので、同梱されているクリップを必ずご使用ください。
注3) SY7000シリーズには設定がありません。
注4) SY3000シリーズの場合
下記オプション選択時には対応できません。
・残圧排気弁付SUP. ストップ弁スペーサAss'y
・残圧排気弁付パーフェクトスペーサAss'y
・スペーサ形減圧弁

■サイレンサ (ワンタッチ継手接続タイプ)

マニホールドの3/5(E：排気)ポートにワンタッチで取付けできるサイレンサです。

注) 同梱出荷となります。

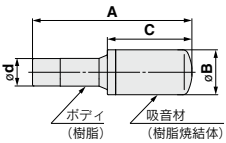

シリーズ	型式	有効断面積	A	B	C
SY3000(ø8)用	**AN15-C08**	20mm²	45	13	20
SY5000(ø10)用	**AN20-C10**	30mm²	57.5	16.5	30.5
SY7000(ø12)用	**AN30-C12**	41mm²	71.5	20	43.5

■プラグ

使用しないシリンダポートおよびP, Eポートに挿入します。

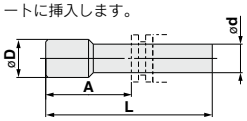

注) 同梱出荷となります。

寸法表

適用管継手サイズ ød(ミリサイズ)	型式	A	L	øD
2	**KJP-02**	8.2	17	3
3.2	**KQ2P-23**	16	31.5	5
4	**KQ2P-04**	16	32	6
6	**KQ2P-06**	18	35	8
8	**KQ2P-08**	20.5	39	10
10	**KQ2P-10**	22	43	12
12	**KQ2P-12**	24	45.5	14

適用管継手サイズ ød(インチサイズ)	型式	A	L	øD
1/8"	**KQ2P-01**	16	31.5	5
5/32"	**KQ2P-03**	16	32	6
1/4"	**KQ2P-07**	18	35	8.5
5/16"	**KQ2P-09**	20.5	39	10
3/8"	**KQ2P-11**	22	43	11.5
1/2"	**KQ2P-13**	24	46	15

マニホールドオプション

電磁弁の機能名称のシール等を貼るための透明な樹脂プレートです。

■銘板プレート(コネクタ接続ベース用)

SY3000：SS5Y3-10型用(横配管形)
SY5000：SS5Y5-10/11型用(横／裏配管形)
SY7000：SS5Y7-(M)10/11型用(横／裏配管形)

銘板ブラケットAss'yおよび銘板プレート取付要領
取付けは、図1給排気(エンド)ブロックに取付けた銘板ブラケットの溝に図2のようにたわませて挿入してください。
※マニホールドと同時に手配する場合は、マニホールド品番末尾に下記記号を付けてください。

SS5Y3-10□□□-□□□-□□
SS5Y5-10/11□□□-□□□-□□
SS5Y7-(M)10/11□□□-□□□-□□

取付方法およびオプション

記号	取付オプション					
	印字		DINレール			直接取付
	あり	なし	付	なし	指定長さ	
AA	●	—	—	—	—	●
A	●	—	●	—	—	—
A0	●	—	—	●	—	—
A3	●	—	—	—	3連用	—
⋮	⋮	⋮	⋮	⋮	⋮	—
A24	●	—	—	—	24連用	—
BA	—	●	—	—	—	●
B	—	●	●	—	—	—
B0	—	●	—	●	—	—
B3	—	●	—	—	3連用	—
⋮	⋮	⋮	⋮	⋮	⋮	—
B24	—	●	—	—	24連用	—

注1) 12型(上配管形)および10型(横配管形)マニホールドに上配管形バルブを搭載する混合取付タイプ、オプションの積層形スペーサを搭載するマニホールドには銘板プレートは取付けることができません。
注2) SY3000/SY5000混合取付タイプは銘板プレートの設定はありません。ただし、SY5000/7000混合取付タイプは対応可能です。

手配例
SS5Y3-10F1-05UR-C6AA…1set
＊**SY3200R-5U1**……5set
＊印は組み込み記号です。

〈SY3000シリーズの場合〉

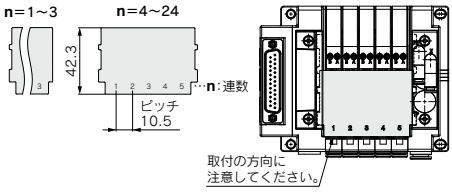

取付ねじ(M3)締付トルク:0.8N·m

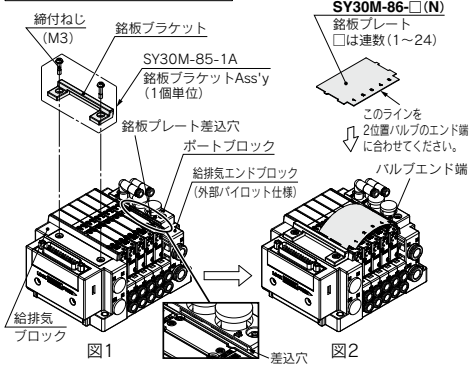

〈SY5000/7000シリーズの場合〉

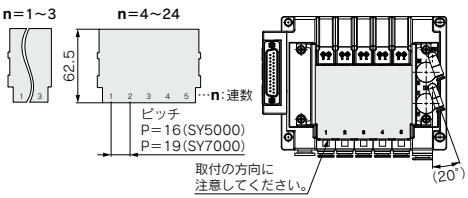

取付ねじ(M3)締付トルク:0.8N·m

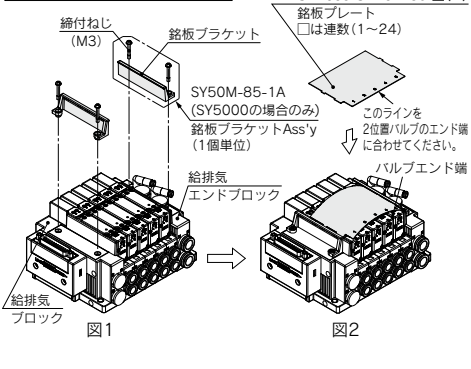

マニホールドオプション

電磁弁の機能名称のシール等を貼るための透明な樹脂プレートです。

■銘板プレートを追加される場合

ご使用中のマニホールドに銘板プレートを追加される場合は銘板プレートの他に銘板ブラケットAss'yの手配が必要になります。
品番および数量は下表をご覧ください。

銘板プレート品番

シリーズ		SS5Y3-10	SS5Y5-10/11	SS5Y7-(M)10/11	備考
銘板プレート	印字あり	SY30M-86-□N	SY50M-86-□N	SY70M-86-□N	□:連数（1～24）
	印字なし	SY30M-86-□	SY50M-86-□	SY70M-86-□	

銘板ブラケットAss'y品番および手配数量

シリーズ		SS5Y3-10	SS5Y5-10/11
銘板ブラケットAss'y品番		SY30M-85-1A	SY50M-85-1A
マニホールド給排気ブロックAss'y パイロット仕様およびP, Eポート取出位置	内部パイロットU/D側配管	2個	2個
	内部パイロット両側配管	2個	
	外部パイロットU/D側配管	1個注)	
	外部パイロット両側配管	不要注)	

注1) マニホールドが外部パイロット仕様の場合は、給排気ブロックAss'yのポートブロックに銘板プレート用の差込口がありますので、ポート配管側にはブラケットAss'yは不要になります。
注2) SY7000は銘板ブラケットAss'yは不要になります。

⚠注意

1. 銘板ブラケットAss'yを取付前に必ず電源とエアの供給を止めてください。また、アクチュエータ、配管およびマニホールド内部にエアが残っている場合がありますので、エアが完全に排気されたことを確認してから、作業してください。
2. 分解、組付を行った場合、ブラケット締付ねじの締付けが不十分ですとエア漏れの原因になりますのでご注意ください。

外形寸法図／マニホールドオプション **SY3000**シリーズ

■ブランキングプレートAss'y

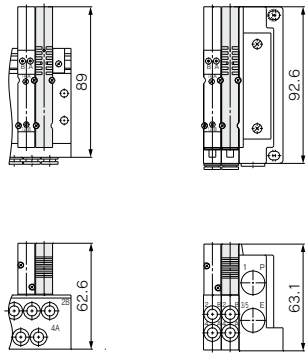

〈**50, 51, 52**型の場合〉　〈**10, 12**型の場合〉

■単独SUP., EXH.スペーサAss'y(上、裏配管)

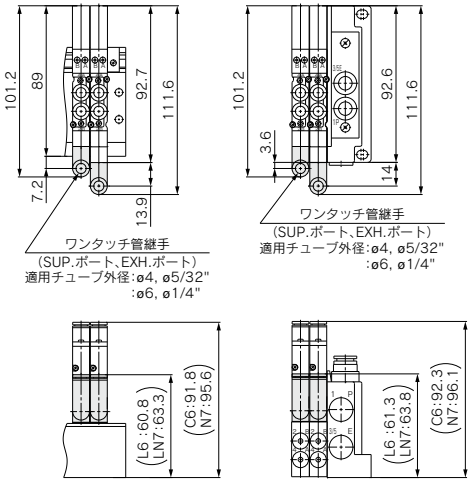

〈**51, 52**型の場合〉　〈**12**型の場合〉

■単独SUP., EXH.スペーサAss'y(横配管)

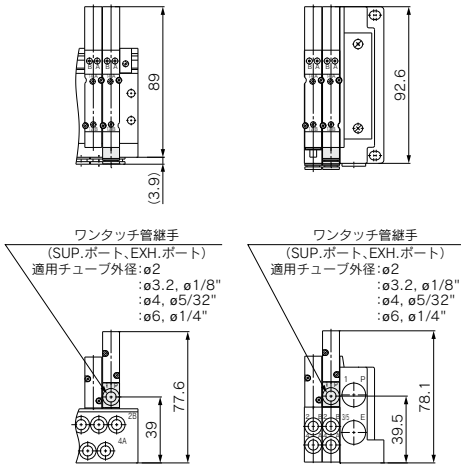

〈**50**型の場合〉　〈**10**型の場合〉

■残圧排気弁付SUP.ストップ弁スペーサAss'y

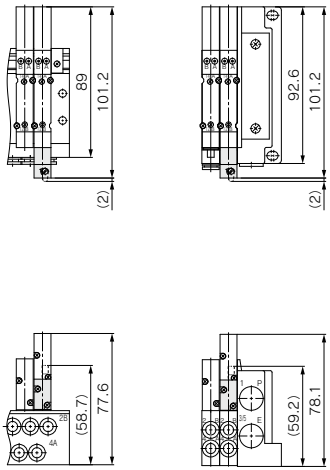

〈**50, 51, 52**型の場合〉　〈**10, 12**型の場合〉

※(　)内の寸法はSY30-50-1AEの場合の寸法です。

外形寸法図／マニホールドオプション **SY3000**シリーズ

■残圧排気弁付パーフェクトスペーサAss'y

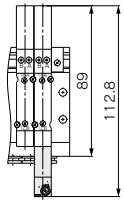

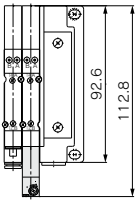

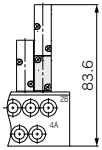

〈**50, 51**型の場合〉

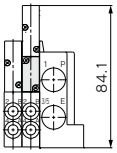

〈**10**型の場合〉

■単独SUP., EXH.ブロックAss'y(上配管)

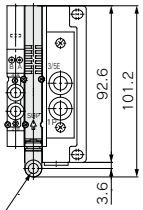

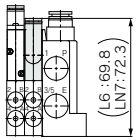

〈**12**型の場合〉

■スペーサ形減圧弁

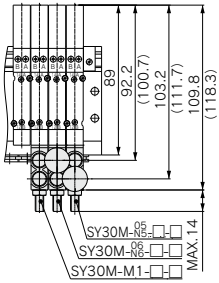

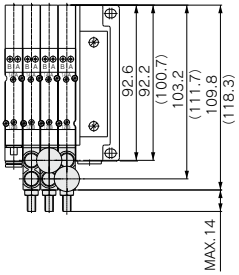

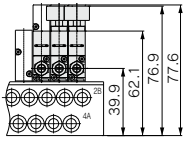

<50, 51, 52型の場合>

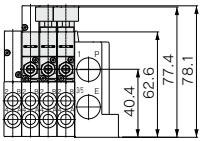

<10, 12型の場合>

※( )内寸法は**SY30M-□-□-3**の場合の寸法です。

■単独SUP., EXH.ブロックAss'y(横配管)

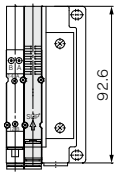

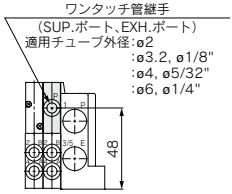

〈**10**型の場合〉

外形寸法図／マニホールドオプション **SY5000**シリーズ

■ブランキングプレートAss'y

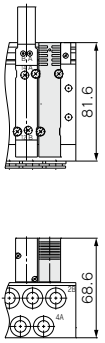

〈**50, 51, 52**型の場合〉

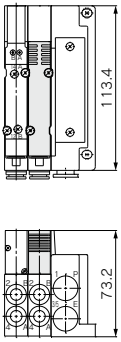

〈**10, 11, 12**型の場合〉

■単独SUP., EXH.スペーサAss'y(上、裏配管)

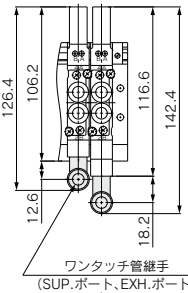

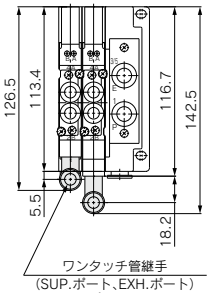

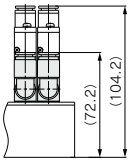

〈**51, 52**型の場合〉

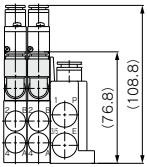

〈**11, 12**型の場合〉

■単独SUP., EXH.スペーサAss'y(横配管)

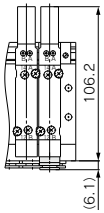

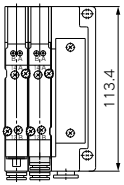

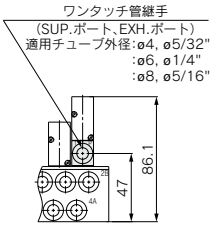

〈**50**型の場合〉

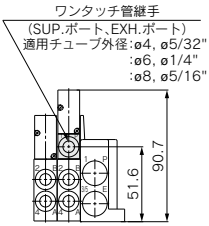

〈**10**型の場合〉

■残圧排気弁付SUP.ストップ弁スペーサAss'y

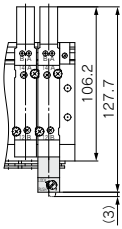

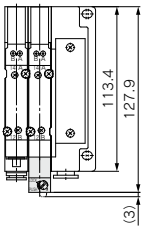

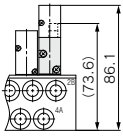

〈**50, 51, 52**型の場合〉

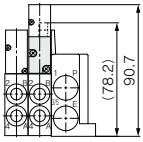

〈**10, 11, 12**型の場合〉

※( )内の寸法はSY50-50-1AEの場合の寸法です。

外形寸法図／マニホールドオプション **SY5000**シリーズ

■残圧排気弁付パーフェクトスペーサAss'y

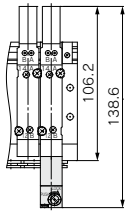

〈**50, 51**型の場合〉

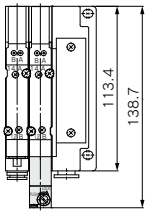

〈**10, 11**型の場合〉

■単独SUP., EXH. ブロックAss'y(上配管)

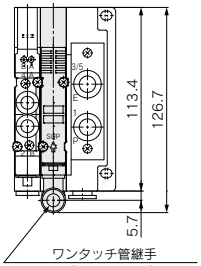

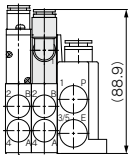

〈**12**型の場合〉

■単独SUP., EXH. ブロックAss'y(横配管)

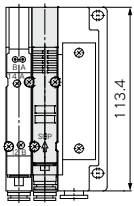

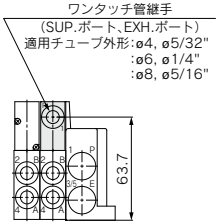

〈**10**型の場合〉

■スペーサ形減圧弁

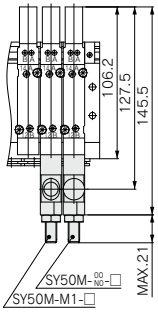

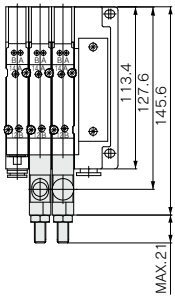

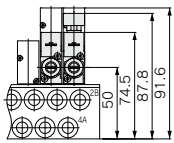

〈**50, 51, 52**型の場合〉

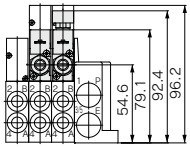

〈**10, 11, 12**型の場合〉

■単独SUP., EXH.ブロックAss'y(裏配管)

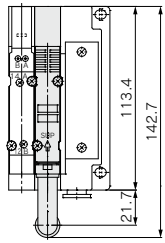

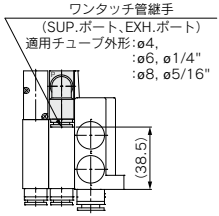

〈**11**型の場合〉

外形寸法図／マニホールドオプション **SY7000**シリーズ

■ブランキングプレートAss'y

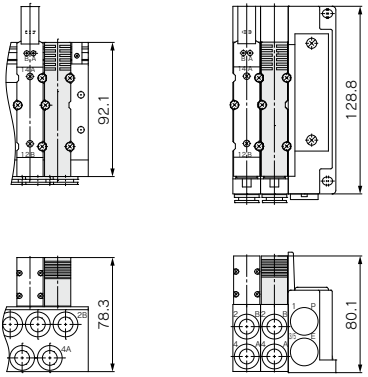

〈**50, 51, 52**型の場合〉　〈**10, 11, 12**型の場合〉

■単独SUP., EXH.スペーサAss'y(上、裏配管)

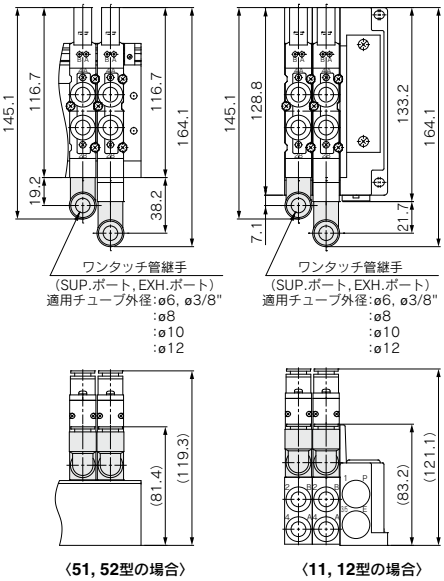

〈**51, 52**型の場合〉　〈**11, 12**型の場合〉

■単独SUP., EXH.スペーサAss'y(横配管)

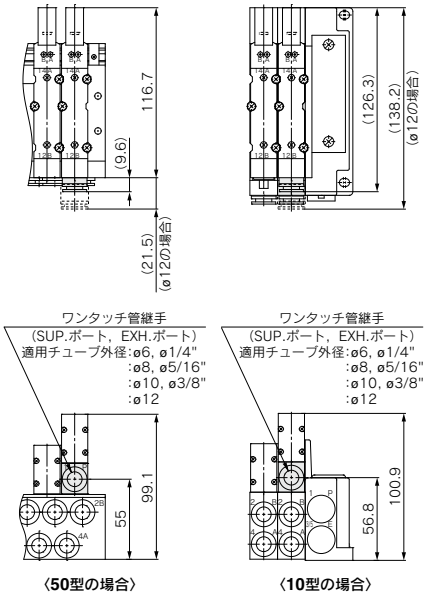

〈**50**型の場合〉　〈**10**型の場合〉

■残圧排気弁付SUP.ストップ弁スペーサAss'y

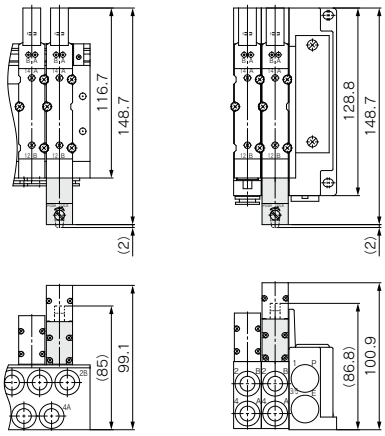

〈**50, 51, 52**型の場合〉　〈**10, 11, 12**型の場合〉

※(　)内の寸法はSY70-50-1AEの場合の寸法です。

外形寸法図／マニホールドオプション **SY7000**シリーズ

■残圧排気弁付パーフェクトスペーサAss'y

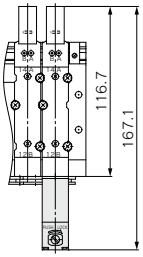

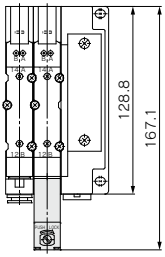

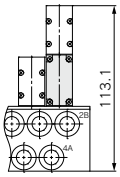

〈50, 51型の場合〉

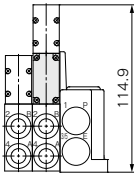

〈10, 11型の場合〉

■単独SUP., EXH. ブロックAss'y(上配管)

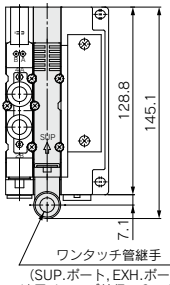

ワンタッチ管継手
(SUP.ポート, EXH.ポート)
適用チューブ外径:ø6, ø3/8"
:ø8
:ø10
:ø12

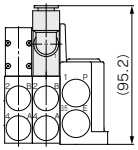

〈12型の場合〉

■単独SUP., EXH. ブロックAss'y(横配管)

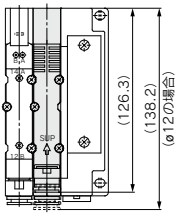

ワンタッチ管継手
(SUP.ポート, EXH.ポート)
適用チューブ外径:ø6, ø3/8"
:ø8
:ø10
:ø12

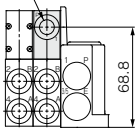

〈10型の場合〉

■スペーサ形減圧弁

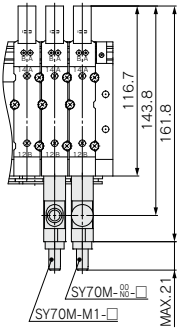

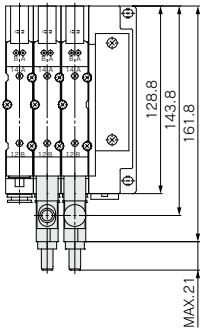

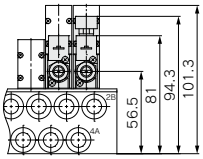

〈50, 51, 52型の場合〉

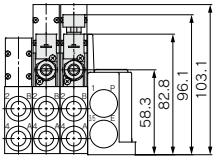

〈10, 11, 12型の場合〉

■単独SUP., EXH.ブロックAss'y(裏配管)

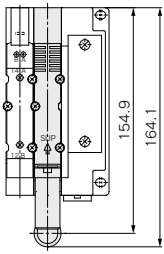

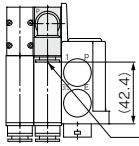

ワンタッチ管継手
(SUP.ポート, EXH.ポート)
適用チューブ外径:ø8, ø3/8"
:ø10
:ø12

〈11型の場合〉

SY3000/5000/7000 Series／製品個別注意事項①

ご使用の前に必ずお読みください。安全上のご注意につきましては後付50、3·4·5ポート電磁弁／共通注意事項につきましてはP.3～9をご確認ください。

使用環境について

⚠警告

①腐食性ガス、化学薬品、海水、水、水蒸気の雰囲気または、付着する場所では使用しないでください。

②IP67対応(IEC60529による)の製品は塵や水に対して保護されていますが水中での使用はできませんのでご注意ください。また、常時水や塵がかかる環境でのご使用は保護カバーなどの対策を行ってください。

③IP67対応のマニホールドでサイレンサ内蔵タイプを使用する場合は、サイレンサ吹出口に直接水が掛からないようにしてください。

④メタルシールのバルブにはパイロットEXH.を排出する穴が開いていますので、水や塵の雰囲気で使用する場合は、取付姿勢が水平方向になるように取付けてください。

バルブの取付

⚠注意

ガスケットのずれや変形がないよう装着して、右記締付トルクで締付けてください。

機種	ねじサイズ	締付トルク
SY3000	M2	0.16N·m
SY5000/7000	M3	0.8N·m

マニュアル操作について

⚠警告

バルブの電気信号に関わらず、主弁の切換えを行う時に操作します。マニュアル操作を行うと、接続された装置が作動しますので、危険のないことを確認してから行ってください。

■ノンロックプッシュ式

マニュアルが突き当たるところまで押してください。

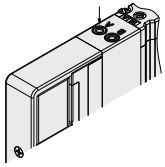

■プッシュターンロック式ドライバ操作形[Dタイプ]

小型のマイナスドライバでマニュアルが突き当たるところまで押し、右へ90°回すとマニュアルがロックします。解除する時は、左へ回してください。

なお､回さなければノンロックプッシュ式と同様の使い方ができます。

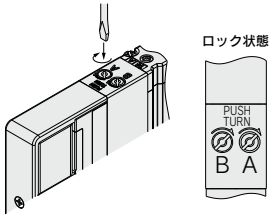

マニュアル操作について

⚠警告

■プッシュターンロック式手操作形[Eタイプ]

指でマニュアルが突き当たるところまで押し、右へ60°回すとマニュアルがロックします。解除する時は左へ回してください。なお、回さなければノンロックプッシュ式と同様の使い方ができます。

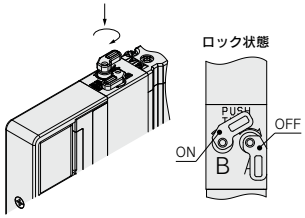

マニュアル飛び出し量にご注意ください。

MAX(OFF時):3.7mm

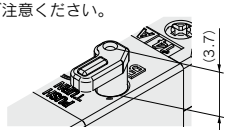

⚠注意

マニュアルを回す場合は､必要以上にトルクをかけないでください｡[0.1N·m]

ロックする場合は必ず押してから回すようにしてください。

押さないでそのまま回すとマニュアルの破損､エア漏れなどの故障の原因となります。

■スライド形ロック式(手動形)

小型のマイナスドライバまたは指でマニュアルを矢印の方向(ON側)に突き当たるまでスライドするとロックします。解除する時は、矢印の方向(OFF側)にスライドさせてください。

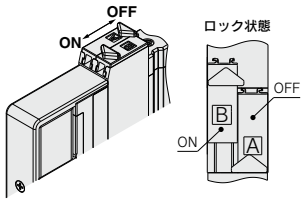

SY3000/5000/7000 Series／製品個別注意事項②

ご使用の前に必ずお読みください。安全上のご注意につきましては後付50、3･4･5ポート電磁弁／共通注意事項につきましてはP.3～9をご確認ください。

背圧防止弁について

⚠注意

- 背圧防止弁はバルブに内蔵するタイプ(弾性体のみ)とコネクタ接続マニホールド側に内蔵するタイプの2種類がありますが、どちらも背圧を防止するためにチェック弁を内蔵しています。このため外部パイロット仕様のバルブにおいて、エキゾーストポート[3/5(E)]からの加圧はできませんのでご注意ください。また、背圧防止弁を内蔵していないタイプと比較して流量特性のC値がダウンします。詳細は当社にご確認ください。
- マニホールド装着タイプの背圧防止弁Ass'yはチェック弁構造をもったアセンブリ部品ですが、構造上背圧に対してエアリークを若干許容しておりますので、マニホールドの排気ポートを他方の排気ポートとまとめて配管したり、配管径を絞られたりしますと排気抵抗の増大により背圧の影響を防止できず、アクチュエータおよびエアオペレート機器が誤作動する場合がありますので排気エアが絞られないようにご注意ください。排気抵抗が大きくなる場合には、弾性体シールのバルブ内蔵タイプを選定してください。
- AポートまたはBポートが大気開放の状態や、アクチュエータおよびエアオペレート機器の動作途中にバルブ切換えを行わないでください。弾性体シールのバルブ内蔵タイプの場合、背圧防止用パッキンがめくれてエア漏れや動作不良の原因となります。特に試運転時やメンテナンスの際はご注意ください。

排気絞りについて

⚠注意

SYシリーズは、パイロット弁の排気がバルブ内で主弁の排気へ集合されたタイプですので、エキゾーストポートが極端に塞がれることがないように配管にご注意ください。

3ポート弁として使用する場合

⚠注意

■5ポート弁を3ポート弁として使用する場合

SY3000/5000/7000シリーズはシリンダポート4(A),2(B)の片方をプラグで閉じることでノーマルクローズ(N.C.)またはノーマルオープン(N.O.)の3ポート弁として使用可能です。ただし、エキゾーストポートは開放のままでご使用ください。ダブルソレノイド形の3ポート弁が必要なときに便利です。

プラグ位置		Bポート	Aポート
切換方法		N.C.	N.O.
ソレノイド数	シングル	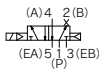	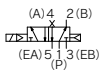
	ダブル	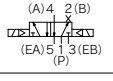	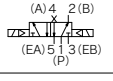

バルブとマニホールドの組合せについて

SYシリーズのプラグインバルブはベース配管形(SY$^{3}_{5}$□0□)、上配管形(SY$^{3}_{5}$□3□)共、バルブ取付面の形状が同じですので、横配管形($^{50型}_{10型}$)、裏配管形($^{51型}_{11型}$)、上配管形($^{52型}_{12型}$)のすべてのマニホールドに取付け可能です。例えば横配管形、裏配管形のマニホールドに上配管形のバルブを取付けることにより、マニホールドおよびバルブのA,Bポート両側よりエア出力が得られますので、片側の出力ポートに圧力スイッチなどを接続して使用する事も可能です。ただし、上配管用のマニホールドにベース配管用のバルブを取付けるとA,Bポートの出力が得られなくなりますので、選定の際はご注意ください。

SY3000/5000/7000 Series／製品個別注意事項③

ご使用の前に必ずお読みください。安全上のご注意につきましては後付50、3·4·5ポート電磁弁／共通注意事項につきましてはP.3～9をご確認ください。

ランプ・サージ電圧保護回路

⚠注意

■有極性タイプ

プラスコモン仕様の場合
シングルソレノイドタイプ

ランプ・サージ電圧保護回路(□Z)の場合

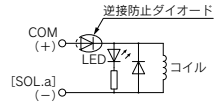

サージ電圧保護回路(□S)の場合

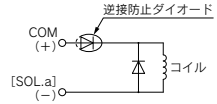

マイナスコモン仕様の場合
シングルソレノイドタイプ

ランプ・サージ電圧保護回路(□NZ)の場合

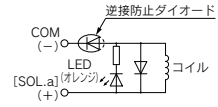

サージ電圧保護回路(□NS)の場合

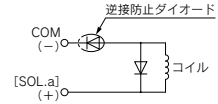

プラスコモン仕様の場合
ダブルソレノイド、3位置タイプ、4位置タイプ

ランプ・サージ電圧保護回路(□Z)の場合

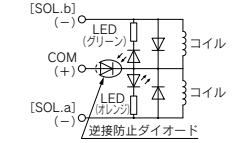

サージ電圧保護回路(□S)の場合

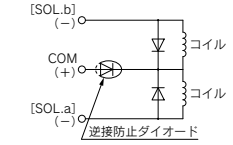

マイナスコモン仕様の場合
ダブルソレノイド、3位置タイプ、4位置タイプ

ランプ・サージ電圧保護回路(□NZ)の場合

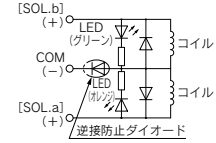

サージ電圧保護回路(□NS)の場合

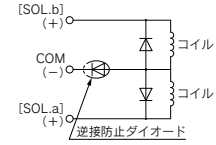

■無極性タイプ

サージ電圧保護回路付(□R)の場合

シングルソレノイド

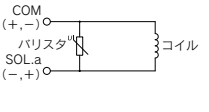

ダブルソレノイド

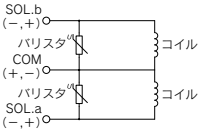

ランプ・サージ電圧保護回路付(□U)の場合

シングルソレノイド

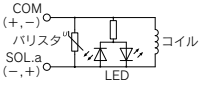

ダブルソレノイド

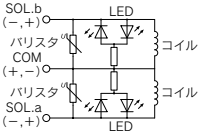

■節電回路付

保持時の無駄な電力を削減することにより、消費電力を標準品に対して約1/3に低減されます。(定格DC24V印加時、67msを超える通電時間で効果を示します。)

注) 高速応答タイプ、高圧タイプは40msを超える通電時間で効果を示しますので通電時間にご注意ください。

〈標準仕様〉

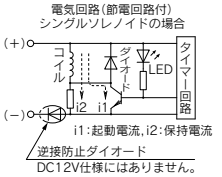

〈高圧仕様〉

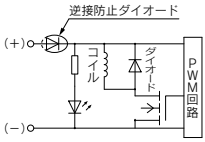

上記に示します回路により保持時の消費電力を低減し省電力を図っています。
下記電力波形をご参照ください。

〈節電電力波形〉

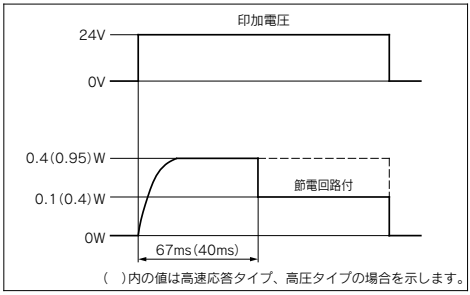

- 節電回路付(標準仕様)の場合、DC12V仕様には逆接防止ダイオードがありませんので、極性を間違えないように注意してください。
- トランジスタにより0.5V程度の電圧降下がありますので、許容電圧変動にご注意ください。(詳細につきましては、各バルブのソレノイド仕様をご参照ください。)

サージ電圧保護回路における残留電圧について

注) バリスタおよびダイオードのサージ電圧保護回路の場合、保護素子および定格電圧に応じた電圧の残留がありますので、下記表をご参照の上コントローラ側のサージ電圧保護にご留意ください。また、応答時間にも違いが生じますのでP.137のバルブ仕様をご確認ください。

残留電圧

サージ電圧保護回路	DC	
	24V	12V
S, Z	約1V	
R, U	約47V	約32V

SY3000/5000/7000 Series／製品個別注意事項④

ご使用の前に必ずお読みください。安全上のご注意につきましては後付50、3･4･5ポート電磁弁／共通注意事項につきましてはP.3～9をご確認ください。

長期連続通電

⚠注意

バルブを長期間連続的に通電すると、コイルの発熱による温度上昇でバルブの性能低下および、寿命低下や接近する周辺機器に悪影響を与える場合があります。バルブを連続通電で使用される場合は必ず節電回路付を使用してください。特に隣り合う3連以上を同時に長期連続通電する場合やデュアル3ポート弁において、A側、B側を同時に長期連続通電する場合は、温度上昇が大きくなりますので、十分注意してください。

UL認定品について

⚠注意

ULに適合する場合、組合せる直流電源は、UL1310に従うClass2電源ユニットをご使用ください。

ソレノイドバルブ本体または銘版にcULusマークのある場合のみUL認定品となります。

サージ電圧の回り込み対策

■サージ電圧の回り込みについて

無極性タイプのバルブは、非常停止等の負荷供給電源緊急遮断時において、容量（消費電力）が大きい負荷機器により発生するサージ電圧の回り込みが発生し、非通電状態のバルブが切換わる場合があります。（図1）

負荷供給電源の遮断回路を設置する場合は、極性付のバルブ（逆接防止ダイオード付）を検討頂くかあるいは、負荷機器のCOM.ラインと出力機器のCOM.ライン間にサージ吸収用のダイオードを設置してください。（図2）

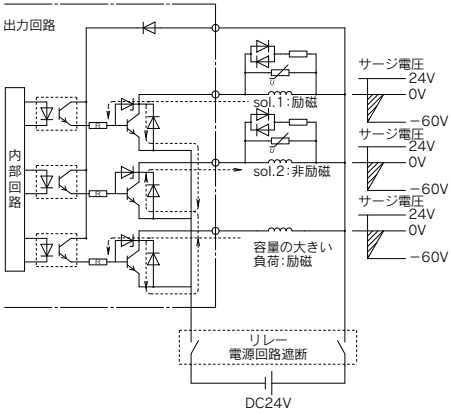

図1.サージ回り込み回路例（NPN出口例）（DC24Vの場合）

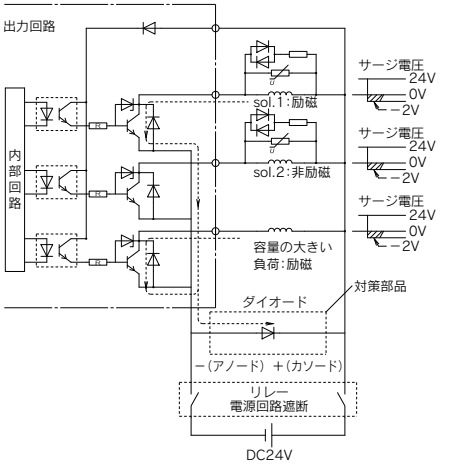

図2.サージ回り込み対策例（NPN出口例）（DC24Vの場合）

SY3000/5000/7000 Series／製品個別注意事項⑤

ご使用の前に必ずお読みください。安全上のご注意につきましては後付50、3·4·5ポート電磁弁／共通注意事項につきましてはP.3～9をご確認ください。

ランプの表示について

ランプ・サージ電圧保護回路付で、ソレノイドaに通電した場合は、ランプがオレンジに点灯し、ソレノイドbに通電した場合は、ランプがグリーンに点灯します。

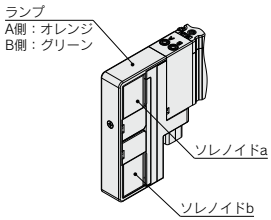

5□型(金属ベース)、1□型(コネクタ接続ベース) コネクタ取出し方向変更について

⚠注意

Dサブコネクタ(IP40)、フラットケーブルおよびPCワイヤリングのコネクタは取出し方向が変更できます。コネクタの取出し方向を変更する場合は、コネクタブロック側面にあるスイッチをFREEの位置に合わせてからコネクタを回してください。また、スイッチはコネクタを接続する前に必ずLOCKの位置に戻してください。(スイッチがスライドしにくい場合はコネクタを少し動かすとスライドしやすくなります。)

LOCKの位置でコネクタに無理な力をかけるとコネクタブロックが破損する場合があります。また、FREEの位置でコネクタが遊動するような使い方をするとリード線の断線などの原因になりますのでおやめください。

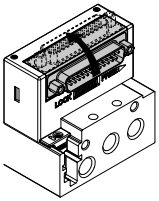

5□型(金属ベース)

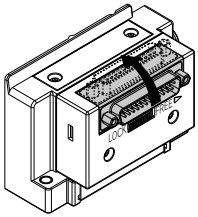

1□型(コネクタ接続ベース)

マニホールドの表示記号について

⚠注意

SYシリーズ1□型(コネクタ接続ベース)のマニホールドブロックには図のように"Ⓢ"の表示がされているものがあります。この表示はマニホールドブロック内部に装着されている基板Ass'yの配線種類(シングル配線用)を示したものです。無記号の場合、ダブル配線になります。

マニホールド仕様書などで配線指示のない場合はすべての連数がダブル配線仕様になります。この場合シングルとダブルのバルブを任意の位置に搭載できますが、シングルのバルブを使用すると制御信号に空番ができます。信号に空番を作りたくない場合はシングル配線仕様とダブル配線仕様のマニホールドブロックの位置をマニホールド仕様書でご指示ください。(シングル配線仕様Ⓢのマニホールドブロックにはダブル、3位置、4位置のバルブは使用できませんのでご注意ください。)

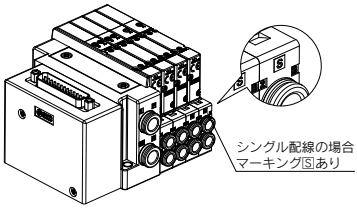

SY3000/5000/7000 Series／製品個別注意事項⑥

ご使用の前に必ずお読みください。安全上のご注意につきましては後付50、3･4･5ポート電磁弁／共通注意事項につきましてはP.3～9をご確認ください。

マニホールド内部の基板Ass'yについて

⚠注意

マニホールド内部に組み込まれている基板Ass'yなどは、分解できませんのでご注意ください。無理に分解すると、部品などが破損する場合があります。

DINレール取付タイプのマニホールドの固定について

⚠注意

①マニホールドを設置面などにボルトで固定する場合、水平取付でDINレールの底面が全て設置面に接触している状態であれば、DINレールの両端を固定するだけで使用できます。ただし、それ以外の取付け方や横向き、逆向きなどでの使用の場合は、2～5連は2箇所、6～10連は3箇所、11～15連は4箇所、16～20連は5箇所、21～24連は6箇所を目安に均等な間隔でDINレールをボルトで固定してください。

②DINレール付マニホールドを振動や衝撃が加わる環境で使用されますと、DINレール自体が破損する恐れがありますので十分ご注意ください。特に壁取付にて設置面が振動する場合やマニホールドに直接荷重が加わりますと、DINレールが破損してマニホールドが落下する恐れがありますので十分注意してください。なお、マニホールドに振動・衝撃・荷重が加わる場合は、必ず直接取付のマニホールドをご使用ください。

ポートブロックAss'yおよび上配管形⇔横配管形の変更方法について

⚠注意

上配管形は、ボディに取付けられているポートブロックAss'yを交換することでA, Bポートの接続口径を変更することが可能です。また、上配管形のポートブロックAss'yと、横配管形のカバー Ass'yを交換することで配管方法を変更することが可能です。
なお、交換の際に取付ねじの締付けが不十分ですと、エア漏れなどの原因になります。締付トルクに十分注意してください。
A, Bポートのポートブロック Ass'yおよび、ボディカバー Ass'yの品番につきましてはP.144､P, Eポートのポートブロック Ass'yおよび、ボディカバーAss'y品番につきましては、P.370をご参照ください。
マニホールド状態での交換の際は、クリップをマイナスドライバなどで外してからポートプラグとワンタッチ管継手を交換してください。なお、交換の際に取付ねじの締付け、またはクリップの挿入が不十分ですと、エア漏れなどの原因になります。締付トルク等に十分注意してください。

⚠注意

締付トルク

M2：0.16N･m(SY3000)
M3：0.8N･m(SY5000/7000)

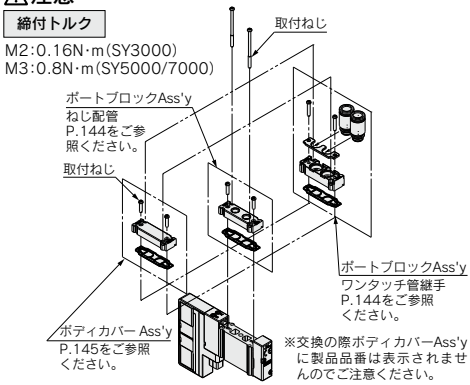

■マニホールド状態での変更方法

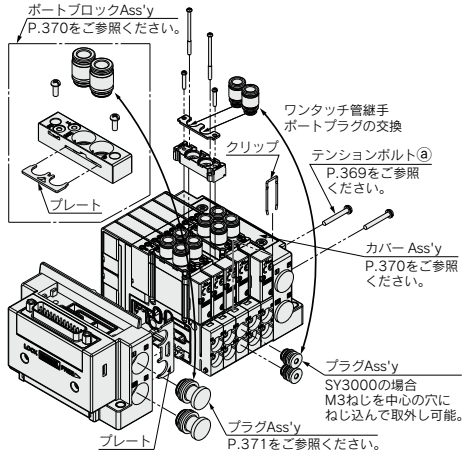

SMC

SY3000/5000/7000 Series／製品個別注意事項⑦

ご使用の前に必ずお読みください。安全上のご注意につきましては後付50、3･4･5ポート電磁弁／共通注意事項につきましてはP.3～9をご確認ください。

ワンタッチ管継手の交換方法について

⚠注意

バルブ、マニホールドベースのワンタッチ管継手を交換することで、4(A),2(B),1(P),3/5(E)ポートの接続口径を変更することが可能です。

交換する際は、クリップまたは、プレートおよびプレート取付ねじをドライバなどで外してからワンタッチ管継手を抜いてください。取付は取り外した順序と逆の順序にてワンタッチ管継手を取付けてください。

なお、交換の際に取付ねじの締付け、またはクリップおよびプレートの挿入が不十分ですと、エア漏れなどの原因になります。締付トルク等に十分注意してください。バルブ用ワンタッチ管継手品番、マニホールド用ワンタッチ管継手品番は、P.371をご参照ください。

■バルブ

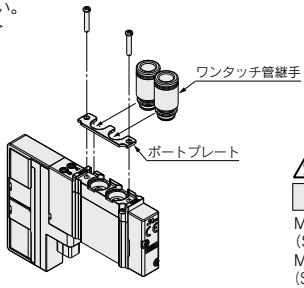

⚠注意

締付トルク
M2:0.16N･m (SY3000)
M3:0.8N･m (SY5000/7000)

■プラグイン金属ベースの場合

● **横配管形(50型)**

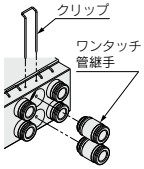

● **裏配管形(51型)**

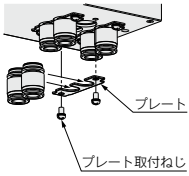

クリップ品番(10個入り)

シリーズ	品番
SY3000	SY30M-19-2A
SY5000	SY50M-19-2A
SY7000	SY70M-19-2A

プレートAss'y品番(10個入り)

シリーズ	品番
SY3000	SY30M-10-3A
SY5000	SY50M-10-6A
SY7000	SY70M-10-7A

注) 取付ねじを含む

■コネクタ接続ベースの場合

● **横配管形(10型)**

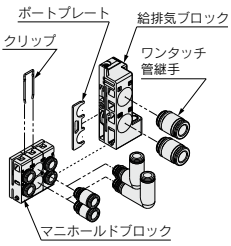

クリップ品番(10個入り)

シリーズ	A,Bポート管接続口径	品番
SY3000	—	SY30M-19-1A
SY5000	—	SY50M-19-6A
SY7000	—	SV3000-70-1A
SY3000/5000 混合取付タイプ (SY3000搭載用)注1)	ø2,ø3,ø4 ø6,ø1/8" ø5/32",ø1/4"	SY50M-19-1A
	ø8,ø5/16"	SY50M-19-6A

注1) SY5000搭載用はSY50M-19-6Aになります。
注2) SY5000/7000混合取付タイプはSV3000-70-1Aになります。
注3) 給排気ブロック用のボートプレートが必要な場合は当社にご確認ください。

ワンタッチ管継手の交換方法について

⚠注意

● **裏配管形(11型)**

マニホールドブロック間を十分に開いた状態でプレートを脱着してください。

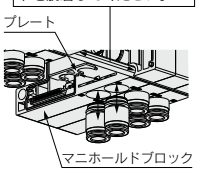

プレート品番(10個入り)

シリーズ	A,Bポート管接続口径	品番
SY5000	—	SY50M-10-4A
SY7000	—	SY70M-10-4A
SY3000/5000 混合取付タイプ (SY3000搭載用)注1)	ø2,ø3,ø4 ø6,ø1/8" ø5/32",ø1/4"	SY50M-10-5A
	ø8,ø5/16"	SY50M-10-4A

注1) SY5000搭載用はSY50M-10-4Aになります。
注2) SY5000/7000混合取付タイプはSY70M-10-4Aになります。

当社以外のチューブの使用上のご注意

⚠注意

①当社以外のブランドのチューブをご使用になる場合には、チューブ外径精度が次の仕様を満足することをご確認ください。

1) ナイロンチューブ　±0.1mm以内
2) ソフトナイロンチューブ　±0.1mm以内
3) ポリウレタンチューブ　+0.15mm以内
　　−0.2mm以内

チューブ外径精度を満足していない場合は使用しないでください。チューブが接続できなかったり、または接続後のエア漏れやチューブ抜けの原因となります。

ワンタッチ管継手使用のご注意

■ワンタッチ管継手のチューブ着脱操作

1) チューブの装着

①外周に傷のないチューブを直角に切断してください。チューブ切断の際はチューブカッタTK-1, 2, 3をご使用ください。ペンチ、ニッパ、ハサミ等は使用しないでください。チューブカッタ以外の工具で切断すると、チューブの切断面が斜めになったり、扁平したりして確実に装着できず、接続後のチューブ抜けやエア漏れの原因となります。また、チューブの長さは余裕をとってください。

②チューブを握り、ゆっくりと押込み、奥まで確実に差し込んでください。

③奥まで差し込んだらチューブを軽く引張り、抜けないことを確認してください。奥まで確実に装着されていないと、エア漏れやチューブ抜けの原因となります。

2) チューブの離脱

①リリースブッシュを十分に押し込んでください。この時、ツバを均等に押してください。

②リリースブッシュが戻されないように押さえながら、チューブを抜いてください。リリースブッシュの押さえが不十分だと逆に食い込みが増し、抜けにくくなります。

③離脱したチューブを再使用するときは、チューブの食い込んだ箇所を切断してご使用ください。チューブの食い込んだ箇所をそのまま使用すると、エア漏れの原因やチューブが離脱しにくくなります。

SY3000/5000/7000 Series／製品個別注意事項⑧

ご使用の前に必ずお読みください。安全上のご注意につきましては後付50、3·4·5ポート電磁弁／共通注意事項につきましてはP.3～9をご確認ください。

ワンタッチ管継手使用上のご注意

⚠注意

管継手を使用する場合は、種類およびサイズによっては管継手同士が干渉する場合がありますので、使用する管継手のカタログで、寸法を確認後ご使用くださるようお願いいたします。
下記に、SYシリーズ適合確認済みの管継手を示します。適合範囲内の管継手を選定いただければ干渉なくご使用いただけます。

対象継手：KQ2H, KQ2Sシリーズ

シリーズ	型式	配管ポート	管接続口径	継手	適合チューブ外径 ø2	ø3.2	ø4	ø6	ø8	ø10	ø12
SY3000	SY3□30-□□-M5	4A, 2B	M5	KQ2H	●	●	●				
				KQ2S		●	●	●			
	SS5Y3-50/51/52(R) マニホールドベース	1P, 5EA, 3EB	1/8	KQ2H		●	●	●	●		
				KQ2S			●	●	●		
		X, PE	M5	KQ2H	●	●	●				
				KQ2S		●	●	●			
		4A, 2B	1/8	KQ2H		●	●	●			
				KQ2S			●	●			
			M5	KQ2H	●	●	●				
				KQ2S		●	●	●			

シリーズ	型式	配管ポート	管接続口径	継手	適合チューブ外径 ø2	ø3.2	ø4	ø6	ø8	ø10	ø12
SY5000	SY5□30-□□-01	4A, 2B	1/8	KQ2H		●	●	●			
				KQ2S			●	●	●		
	SS5Y5-50/51/52(R) マニホールドベース	1P, 5EA, 3EB	1/4	KQ2H		●	●	●	●	●	
				KQ2S				●	●	●	●
		X, PE	M5	KQ2H	●	●	●	●			
				KQ2S		●	●	●			
		4A, 2B	1/4	KQ2H		●	●	●	●		
				KQ2S				●	●	●	
			1/8	KQ2H		●	●	●			
				KQ2S			●	●	●		

シリーズ	型式	配管ポート	管接続口径	継手	適合チューブ外径 ø2	ø3.2	ø4	ø6	ø8	ø10	ø12
SY7000	SY7□30-□□-02	4A, 2B	1/4	KQ2H		●	●	●	●		
				KQ2S				●	●	●	●
	SS5Y7-50/51/52(R) マニホールドベース	1P, 5EA, 3EB	3/8	KQ2H				●	●	●	●
				KQ2S					●	●	●
		X, PE	M5	KQ2H	●	●	●	●			
				KQ2S		●	●	●			
		4A, 2B	1/4	KQ2H		●	●	●	●		
				KQ2S				●	●	●	●

■商標に関して
DeviceNet™ is a trademark of ODVA.
EtherNet/IP™ is a trademark of ODVA.
CompoNet™ is a trademark of ODVA.
EtherCAT® is registered trademark and patented technology, licensed by Beckhoff Automation GmbH, Germany.

プラグイン SY3000用
出力付ブランキングプレート

■マニホールドバルブの信号を個別に取出せるブランキングプレート

コネクタなし	M12コネクタ付	コネクタ付
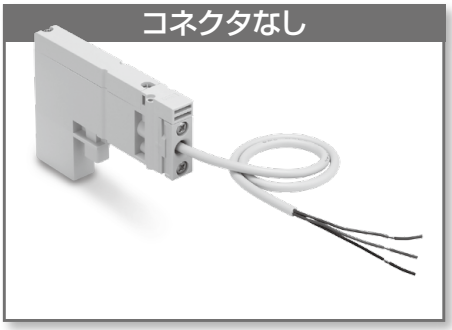		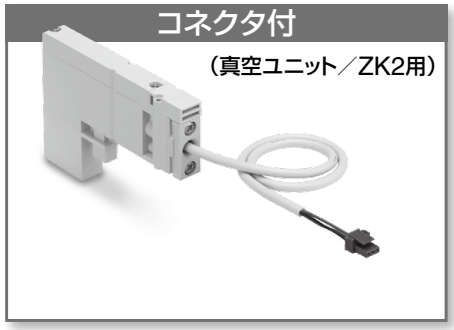 （真空ユニット／ZK2用）

■別置きバルブの制御に利用

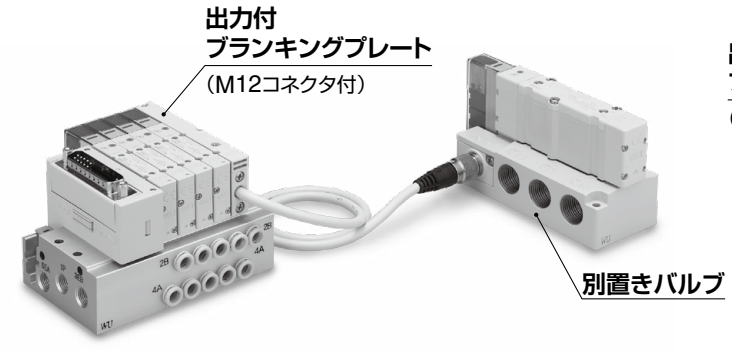

■フィールドバスユニット信号を真空エジェクタの制御に利用

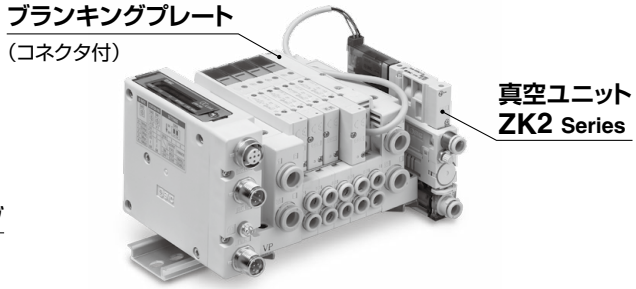

型式表示方法（取付ねじ付）

SY 3 0M－150－1A－□－□

シリーズ

3	SY3000

コネクタ形状

無記号	1	2
コネクタなし 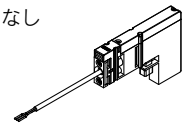	M12コネクタ付 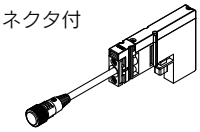	コネクタ付（真空ユニット／ZK2用） 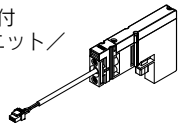

ケーブル長さ

無記号	300mm
10	1000mm

※出力極性は仕様をご参照ください。

仕様

出力点数	2点出力
負荷電圧	DC12V,DC24V（搭載するマニホールドの定格電圧に依存）
負荷電流	42mA/点（最大）
保護構造	防塵（M12コネクタはIP67）

※シリアル伝送対応マニホールドはDC24Vのみの対応になります。

⚠ 注意

取付ねじ締付トルク
M2：0.16N·m

出力極性

マニホールドコモン仕様	A	B	COM.
プラスコモン	−	−	＋
マイナスコモン	＋	＋	−

※マニホールドのコモン仕様と同一になります。

コネクタなし

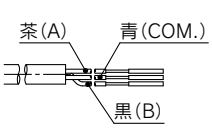

M12コネクタ

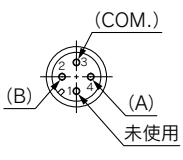

コネクタ付

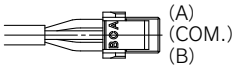

SMC

⚠ 安全に関するご注意	ご使用の際は「SMC製品取扱い注意事項」(M-03-3)および「取扱説明書」をご確認のうえ、正しくお使いください。

5ポートソレノイドバルブ

プラグイン タイプ

SY SeriesにEX180を追加!

対応プロトコル

DeviceNet™ CC-Link

■出力点数：最大32点

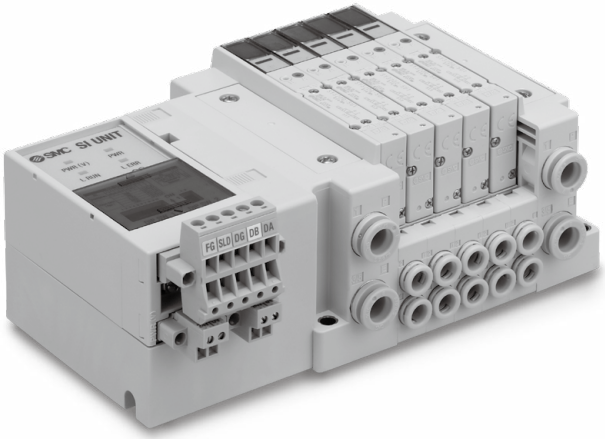

■同一方向へ配線・配管の集約が可能※

※横配管の場合

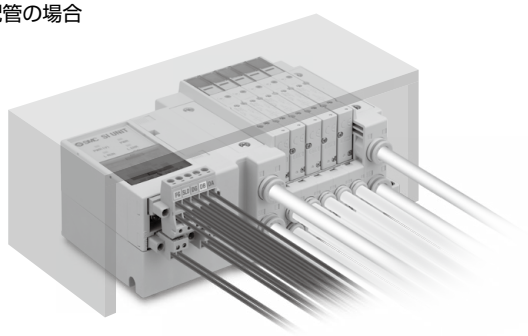

■T分岐型通信コネクタによる渡り配線(ディジーチェーン)通信接続が可能

■コネクタ固定ねじによる外れ防止付

商標に関して
DeviceNet™ is a trademark of ODVA.
EtherNet/IP™ is a trademark of ODVA.
CompoNet™ is a trademark of ODVA.
EtherCAT® is registered trademark and patented technology, licensed by Beckhoff Automation GmbH, Germany.

シリアル伝送 シリーズバリエーション

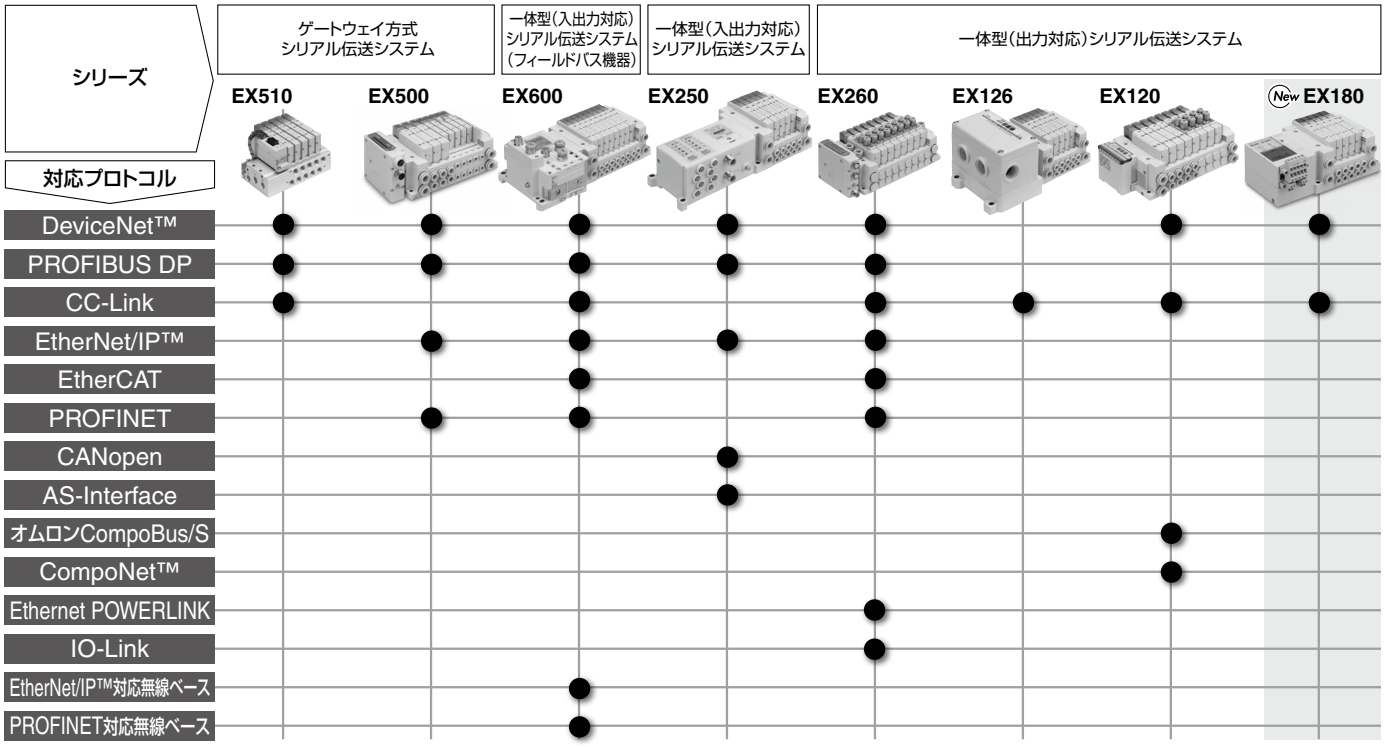

SY3000/5000/7000 Series

SMC

10型
横配管形

11型
裏配管形

プラグイン コネクタ接続ベース

EX180シリーズ対応

SY3000/5000/7000 Series

マニホールド型式表示方法

11型裏配管形の寸法図は
ホームページ**WEBカタログ**を
ご参照ください。

SS5Y 3 – 10 S 8 Q □ □ – 05 U – C6 □
❶ ❷ ❸ ❹ ❺ ❻ ❼ ❽ ❾

❶ シリーズ

3	SY3000
5	SY5000
7	SY7000

❷ 型式

10	横配管形
11	裏配管形※

※SY3000の裏配管形はSY5000のマニホールドベースになります。発注の際はプラグイン混合取付マニホールド(ホームページ**WEBカタログ**)をご参照ください。

❸ SIユニット仕様

0	SIユニットなし
Q	DeviceNet™対応
V	CC-Link対応

※SIユニットなしの場合は、コネクタブロックAss'yのみ付きます。

❹ SIユニット出力極性・出力点数

	32点出力	16点出力
SIユニットなし	**無記号**	
プラスコモン(NPN)	**2**	**3**
マイナスコモン(PNP)	**4**	**5**

※SIユニット仕様"V"(CC-Link対応)選択の場合、記号"2,4"(32点出力)のみ選択可能です。
※使用するバルブのコモン仕様と一致していることをご確認ください。

❺ 通信コネクタ仕様

無記号	T分岐型
A	ストレート型

※通信コネクタ、電源コネクタはマニホールド出荷時に同梱されています。
電源コネクタはストレート型のみとなります。
※SIユニットなしの場合は、無記号になります。

❻ バルブ連数

SIユニット 32点出力の場合

記号	連数	備考
02	2連	ダブル配線仕様注1)
⋮	⋮	
16	16連	
02	2連	配列指定注2) (ソレノイドの数32まで対応可能)
⋮	⋮	
24	24連	

SIユニット 16点出力の場合

記号	連数	備考
02	2連	ダブル配線仕様注1)
⋮	⋮	
08	8連	
02	2連	配列指定注2) (ソレノイドの数16まで対応可能)
⋮	⋮	
16	16連	

注1) ダブル配線仕様:マニホールド全ての連数で2位置シングル・ダブル・3位置・4位置バルブが使用できます。
2位置シングルを使用すると制御信号に空番ができます。
信号に空番を作りたくない場合は配列指定で発注してください。
注2) 配列指定:配線仕様をマニホールド仕様書にてご指示ください。
(シングル配線を指示した場所には2位置ダブル・3位置・4位置バルブは使用できなくなりますのでご注意ください。)
注3) ブランキングプレートAss'yの数も含みます。
注4) SIユニットなし(S80)につきましては、取付ける予定のSIユニットの最大ソレノイド数にご注意ください。また、配列指定がある場合はマニホールド仕様書にてご指示ください。

マニホールドアセンブリの表示方法(手配例)

表示例(SS5Y3-10S8□-□の場合)

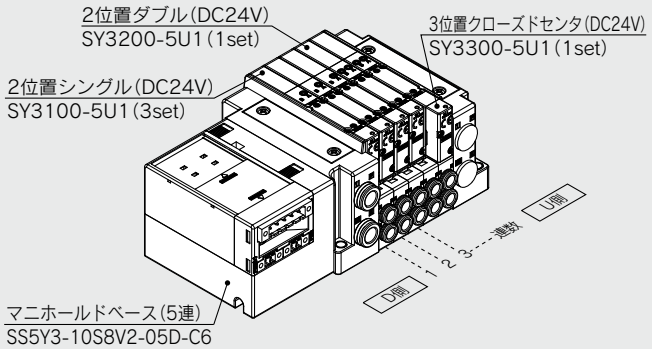

SS5Y3-10S8V2-05D-C6‥1set(10型5連マニホールドベース品番)
＊SY3100-5U1‥‥‥‥‥‥‥‥‥‥‥‥3set(2位置シングル品番)
＊SY3200-5U1‥‥‥‥‥‥‥‥‥‥‥‥1set(2位置ダブル品番)
＊SY3300-5U1‥‥‥‥‥‥‥‥‥‥‥‥1set(3位置クローズドセンタ品番)
→＊印は組込み記号です。
＊印を搭載するバルブ等の品番の初めに付けてください。

・バルブ連数はD側から1連目となります。
・マニホールド品番の下に、搭載するバルブを図に示す1連目より順番に併記してください。なお、配列が複雑になる場合はマニホールド仕様書にてご指示ください。

注) 上配管形のバルブを搭載する場合には、P.7よりご選定ください。
その際、ベース側のA, Bポートにも出力されますのでご注意ください。
ベース側のA, Bポートにプラグ等が必要な場合は、マニホールド仕様書にてご指示ください。

❼ P, Eポート取出位置、給排気ブロックAss'y仕様

P, Eポート取出位置	内部パイロット仕様	内部パイロット仕様・サイレンサ内蔵	外部パイロット仕様
U側(2～10連)	**U**	**C**	**G**
D側(2～10連)	**D**	**E**	**H**
両側(2～24連)	**B**	**F**	**J**

※サイレンサ内蔵の場合、3/5(E)ポートはプラグされます。
※サイレンサ内蔵タイプを使用する場合はエア吹出口に直接水などがかからないようにご注意ください。

EX180一体型(出力対応)シリアル伝送システムの詳細につきましては、ホームページ**WEBカタログ**および「取扱説明書」、搭載するSIユニット等の品番につきましてはホームページ**WEBカタログ**をご参照ください。
取扱説明書はSMCホームページからダウンロードください。
https://www.smcworld.com

❽ A, Bポート管接続口径(ミリサイズ/ワンタッチ管継手)

記号	A, Bポート			10型 横配管形			11型 裏配管形	
				SY3000	SY5000	SY7000	SY5000	SY7000
C2	ストレート		ø2	●	—	—	—	—
C3			ø3.2	●	—	—	—	—
C4			ø4	●	●	—	●	—
C6			ø6	●	●	●	●	●
C8			ø8	—	●	●	●	●
C10			ø10	—	—	●	—	●
C12			ø12	—	—	●	—	●
CM※			ストレート口径混合	●	●	●	●	●
L4	注)エルボ	上向き	ø4	●	●	—	—	—
L6			ø6	●	●	●	—	—
L8			ø8	—	●	●	—	—
L10			ø10	—	—	●	—	—
L12			ø12	—	—	●	—	—
B4		下向き	ø4	●	●	—	—	—
B6			ø6	●	●	●	—	—
B8			ø8	—	●	●	—	—
B10			ø10	—	—	●	—	—
B12			ø12	—	—	●	—	—
LM※			エルボ口径混合(上向き、下向き混合も含む)	●	●	●	—	—
P, Eポート接続口径(ワンタッチ管継手)				ø8	ø10	ø12	ø10	ø12

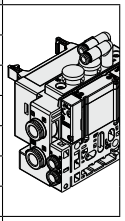
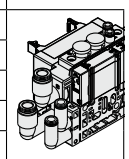
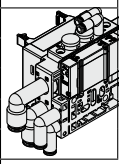

A, Bポート管接続口径(インチサイズ/ワンタッチ管継手)

記号	A, Bポート			10型 横配管形			11型 裏配管形	
				SY3000	SY5000	SY7000	SY5000	SY7000
N1	ストレート		ø1/8"	●	—	—	—	—
N3			ø5/32"	●	●	—	●	—
N7			ø1/4"	●	●	●	●	●
N9			ø5/16"	—	●	●	●	●
N11			ø3/8"	—	—	●	—	●
CM※			ストレート口径混合	●	●	●	●	●
LN3	注)エルボ	上向き	ø5/32"	●	—	—	—	—
LN7			ø1/4"	●	●	—	—	—
LN9			ø5/16"	—	●	—	—	—
LN11			ø3/8"	—	—	●	—	—
BN3		下向き	ø5/32"	●	—	—	—	—
BN7			ø1/4"	●	●	—	—	—
BN9			ø5/16"	—	●	—	—	—
BN11			ø3/8"	—	—	●	—	—
LM※			エルボ口径混合(上向き、下向き混合も含む)	●	●	●	—	—
P, Eポート接続口径(ワンタッチ管継手)				ø5/16"	ø3/8"	ø1/2"	ø3/8"	ø1/2"

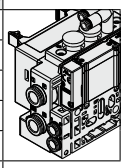
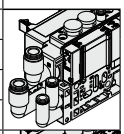
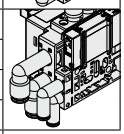

注) オプションの各スペーサAss'y(ホームページ**WEBカタログ**)を取付ける場合、オプション本体または配管と干渉するので下向きを選択ください。
※CM, LMの場合はマニホールド仕様書でご指示ください。
※P, Eポートの継手方向はA, Bポートと同じ方向の継手が取付けられます。LMを選択した場合はP, Eポートの継手方向をマニホールド仕様書にてご指示ください。

❾ 取付方法およびオプション

記号	取付方法	オプション	
		銘板プレート	連数印字
無記号	直接取付	—	—
AA		●	●
BA		●	—
D□	DINレール取付	—	—
A□		●	●
B□		●	—

DINレールオプション

無記号	標準長さ	
0	DIN金具付(DINレールなし)	
3	3連用	型式表示連数長さより長いレールを指定してください。
⋮	⋮	
24	24連用	

注1) □はバルブ連数より長い場合に連数を記入してください。(上記DINレールオプション参照)
注2) 11型(裏配管形)は直接取付のみです。
注3) DINレール取付タイプのマニホールドの固定につきましてはホームページ**WEBカタログ**をご参照ください。

⚠ Protective class class Ⅲ (Mark: ⟨Ⅲ⟩)

バルブ型式表示方法(取付ねじ付)

バルブ仕様につきましてはホームページ**WEBカタログ**をご参照ください。

SY 3 1 0 0 □ □ □ □ – 5 □ □ 1 – □

❶ ❷ ❸ ❹ ❺ ❻ ❼ ❽ ❾ ❿ ⓫

❸ ベース配管形

❶ シリーズ

3	SY3000
5	SY5000
7	SY7000

❷ 切換方式

1	2位置	シングル
2		ダブル
3	3位置	クローズドセンタ
4		エキゾーストセンタ
5		プレッシャセンタ
A※	4位置デュアル3ポート	N.C./N.C.
B※		N.O./N.O.
C※		N.C./N.O.

※4位置デュアル3ポート弁は弾性体シールのみです。

❸ シール方式

0	弾性体シール
1	メタルシール

❹ パイロット仕様

無記号	内部パイロット
R	外部パイロット

❺ 背圧防止弁(バルブ内蔵タイプ)

無記号	なし
H	内蔵

※弾性体シールのみです。メタルシールで背圧防止弁が必要な場合はマニホールド装着タイプがあります。手配例はホームページ**WEBカタログ**をご参照ください。ただし、バルブ内蔵タイプとマニホールド装着タイプの同時使用は流量が低下しますので推奨しません。
※3位置およびSY7000にはバルブ内蔵タイプの背圧防止弁はありません。

❻ パイロット弁オプション

無記号	標準(0.7MPa)
B	高速応答(0.7MPa)
K※	高圧(1.0MPa)

※高圧タイプはメタルシールのみです。

❼ コイル仕様

無記号	標準
T	節電回路付(長期連続通電タイプ)

※バルブを長期連続通電で使用する場合は、必ず節電回路付を選択してください。
※節電回路付を選択した場合、通電時間にご注意ください。詳しくはホームページ**WEBカタログ**をご参照ください。

❽ 定格電圧

5	DC24V

❾ ランプ・サージ電圧保護回路およびコモン仕様

記号	ランプ付	サージ電圧保護回路	コモン仕様
R	—	●	無極性
U	●		
S	—		プラスコモン
Z	●		
NS	—		マイナスコモン
NZ	●		

※SIユニット出力極性がプラスコモンの場合、バルブは"R, U, S, Z"を選択してください。
SIユニット出力極性がマイナスコモンの場合、バルブは"R, U, NS, NZ"を選択してください。
※節電回路付の場合は"Z, NZ"のみです。

❿ マニュアル

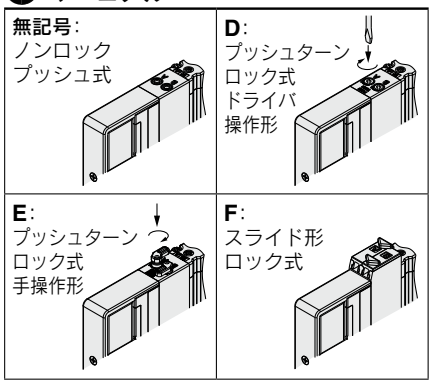

※安全スライドロックマニュアル付につきましてはホームページ**WEBカタログ**をご参照ください。

⓫ 取付ねじ種類

無記号	プラマイなべ小ねじ
B	六角穴付ボルト
K	プラマイなべ小ねじ(ねじ脱落防止タイプ)
H	六角穴付ボルト(ねじ脱落防止タイプ)

※"K, H"はメンテナンス時などにバルブを取外した際、取付ねじがバルブから脱落しにくいように、バルブのボディカバーに脱落防止構造を施しています。
※**バルブを単体で発注する場合にはベースガスケットは付属していません。**
ベースガスケットはマニホールド側に付属しているため、メンテナンスでベースガスケットが必要な場合は別途手配してください。
ベースガスケット、取付ねじ品番はホームページ**WEBカタログ**をご参照ください。
※単独SUP.,EXH.スペーサAss'y、スペーサ形減圧弁および残圧排気弁付パーフェクトスペーサAss'yを使用する箇所には"B, H"は選択できません。

Protective class
class Ⅲ (Mark: ⧾)

プラグイン
コネクタ接続ベース
10型 横配管形
EX180対応

外形寸法図／SY3000シリーズ

SS5Y3-10S8□□□- 連数 U/D/B - C2/C3, N1/C4, N3/C6, N7 (D)

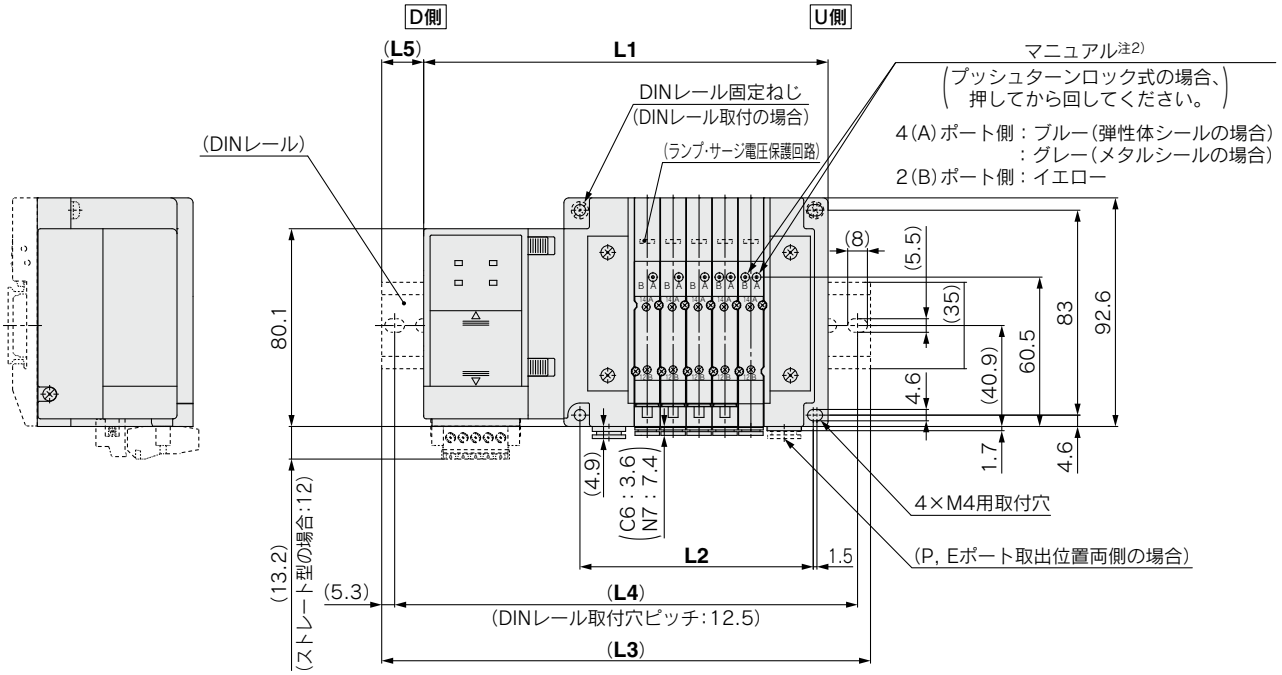

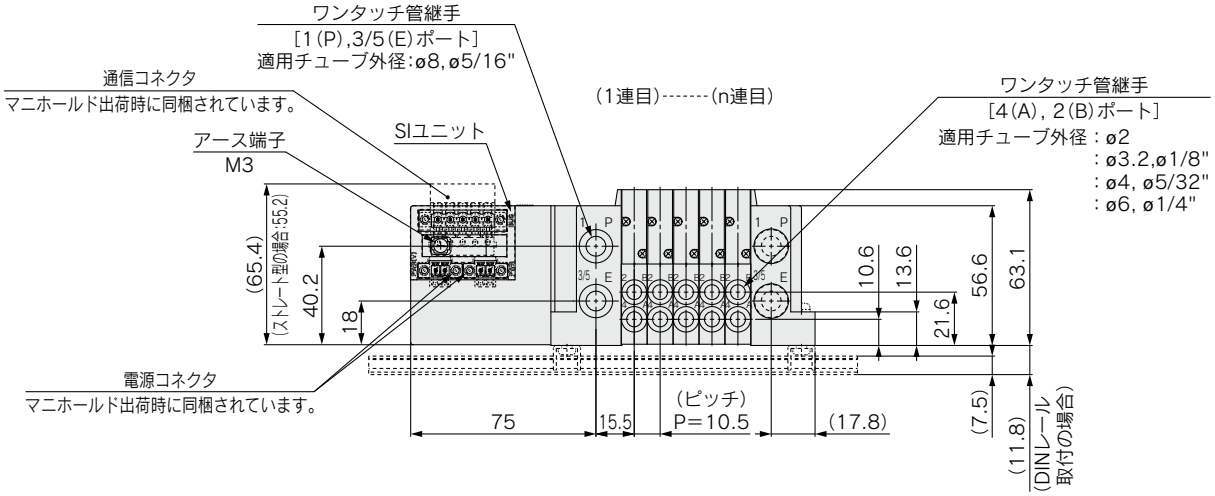

注1) 本図は"SS5Y3-10S8V2-05D-C6"の場合を示します。
注2) 外部パイロット、サイレンサ、エルボ管継手、スライドロックマニュアルの寸法図はホームページ**WEBカタログ**をご参照ください。
注3) A, Bポート上配管の寸法図はホームページ**WEBカタログ**をご参照ください。

連数n	2	3	4	5	6	7	8	9	10	11	12	13
L1	132.3	142.8	153.3	163.8	174.3	184.8	195.3	205.8	216.3	226.8	237.3	247.8
L2	63	73.5	84	94.5	105	115.5	126	136.5	147	157.5	168	178.5
L3	160.5	173	185.5	198	198	210.5	223	235.5	248	260.5	260.5	273
L4	150	162.5	175	187.5	187.5	200	212.5	225	237.5	250	250	262.5
L5	14	15	16	17	12	13	14	15	16	17	11.5	12.5

連数n	14	15	16	17	18	19	20	21	22	23	24
L1	258.3	268.8	279.3	289.8	300.3	310.8	321.3	331.8	342.3	352.8	363.3
L2	189	199.5	210	220.5	231	241.5	252	262.5	273	283.5	294
L3	285.5	298	310.5	323	335.5	335.5	348	360.5	373	385.5	398
L4	275	287.5	300	312.5	325	325	337.5	350	362.5	375	387.5
L5	13.5	14.5	15.5	16.5	17.5	12.5	13.5	14.5	15.5	16.5	17.5

プラグイン
コネクタ接続ベース

10型 **横**配管形
EX180対応

外形寸法図／**SY5000**シリーズ

SS5Y5-10S8□□□-連数 U C4, N3 / D C6, N7 (D) / B C8, N9

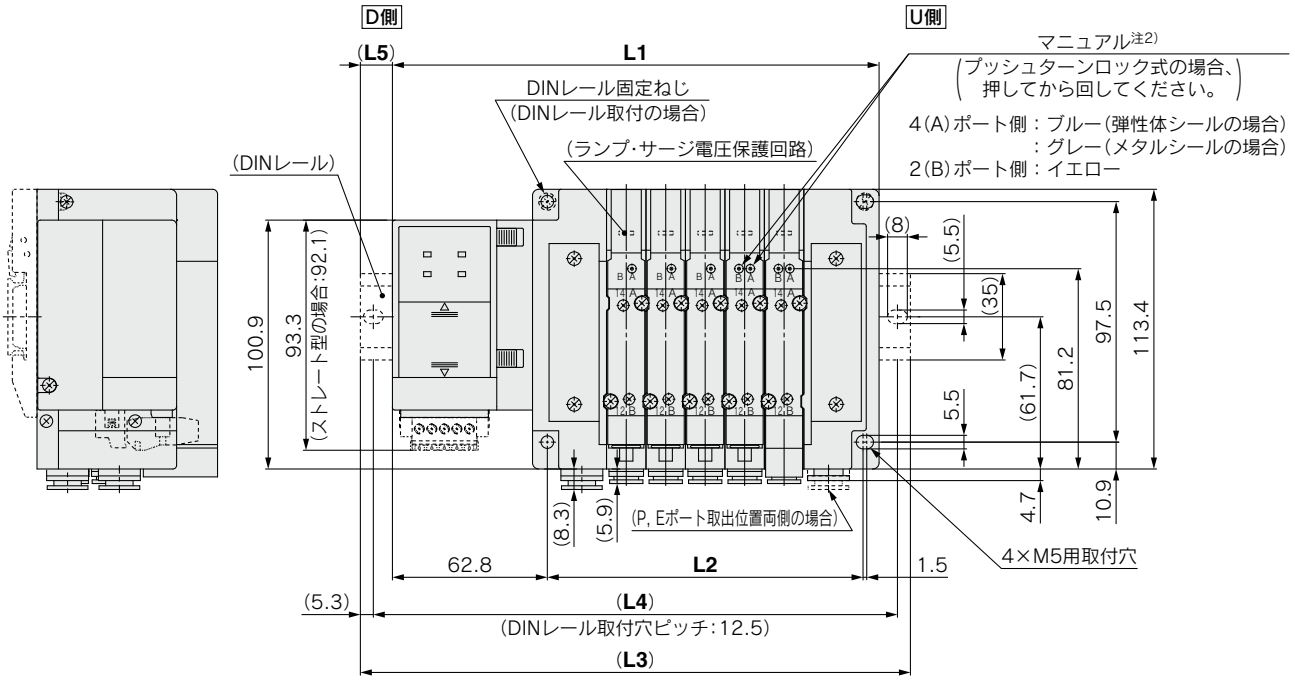

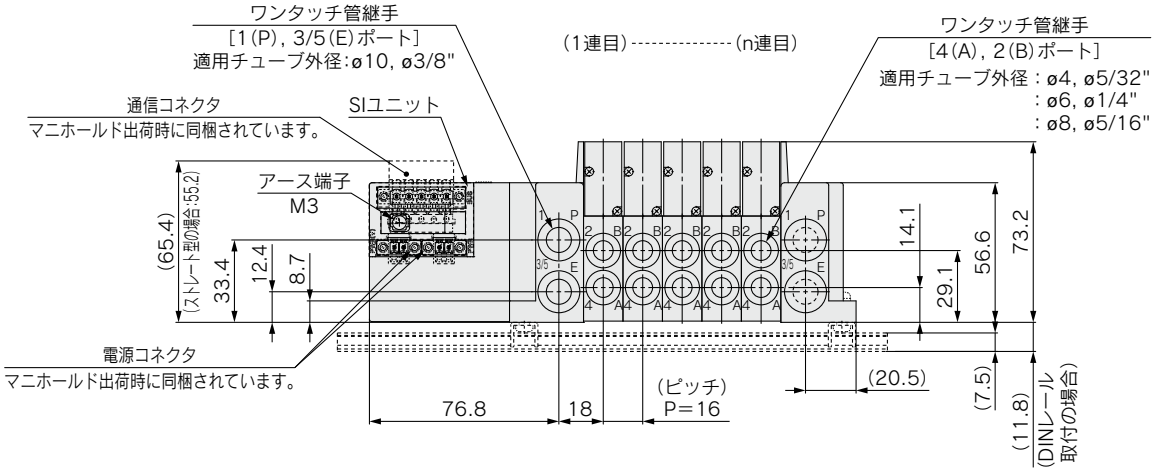

注1) 本図は"SS5Y5-10S8V2-05D-C8"の場合を示します。
注2) 外部パイロット、サイレンサ、エルボ管継手、スライドロックマニュアルの寸法図はホームページ**WEBカタログ**をご参照ください。
注3) A, Bポート上配管の寸法図はホームページ**WEBカタログ**をご参照ください。

連数n	**2**	**3**	**4**	**5**	**6**	**7**	**8**	**9**	**10**	**11**	**12**	**13**
L1	149.3	165.3	181.3	197.3	213.3	229.3	245.3	261.3	277.3	293.3	309.3	325.3
L2	80	96	112	128	144	160	176	192	208	224	240	256
L3	173	198	210.5	223	248	260.5	273	285.5	310.5	323	335.5	360.5
L4	162.5	187.5	200	212.5	237.5	250	262.5	275	300	312.5	325	350
L5	12	16.5	14.5	13	17.5	15.5	14	12	16.5	15	13	17.5

連数n	**14**	**15**	**16**	**17**	**18**	**19**	**20**	**21**	**22**	**23**	**24**
L1	341.3	357.3	373.3	389.3	405.3	421.3	437.3	453.3	469.3	485.3	501.3
L2	272	288	304	320	336	352	368	384	400	416	432
L3	373	385.5	398	423	435.5	448	460.5	485.5	498	510.5	535.5
L4	362.5	375	387.5	412.5	425	437.5	450	475	487.5	500	525
L5	16	14	12.5	17	15	13.5	11.5	16	14.5	12.5	17

プラグイン
コネクタ接続ベース
10型 横配管形
EX180対応

外形寸法図／SY7000シリーズ

SS5Y7-10S8□□□-連数 U/D/B - C6, N7 / C8, N9 / C10, N11 / C12 (D)

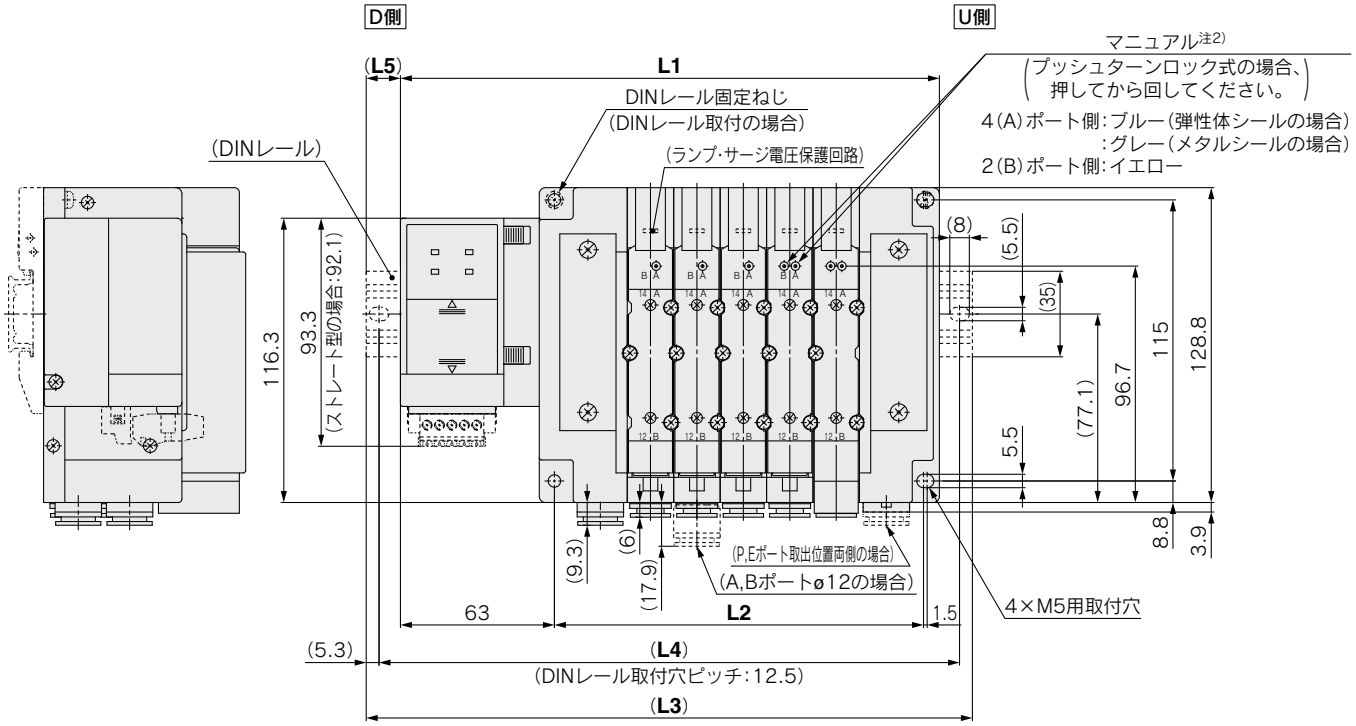

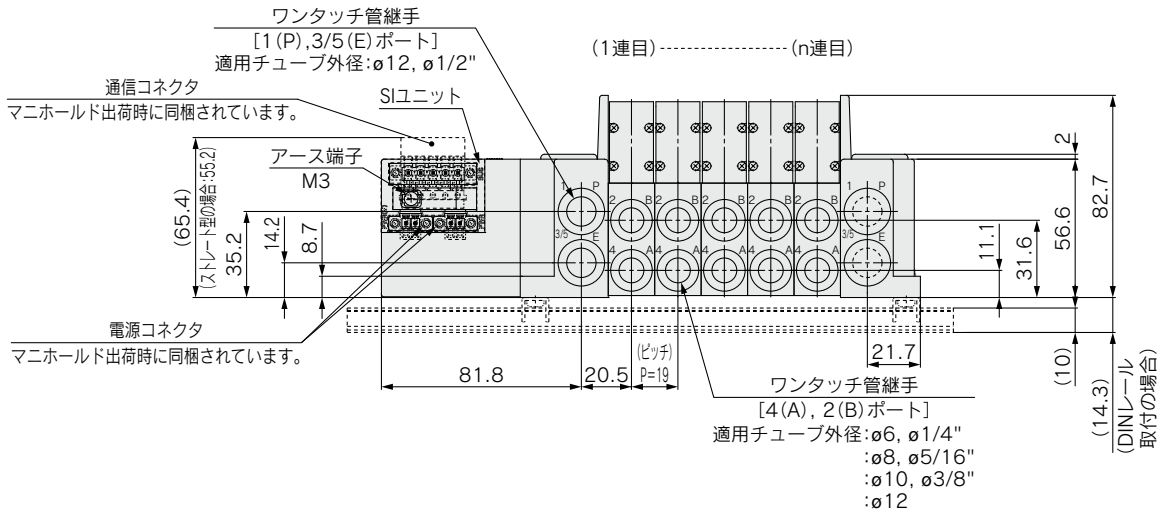

注1) 本図は"SS5Y7-10S8V2-05D-C10"の場合を示します。
注2) 外部パイロット、サイレンサ、エルボ管継手、スライドロックマニュアルの寸法図はホームページ**WEBカタログ**をご参照ください。
注3) A, Bポート上配管の寸法図はホームページ**WEBカタログ**をご参照ください。

連数n	2	3	4	5	6	7	8	9	10	11	12	13
L1	163.5	182.5	201.5	220.5	239.5	258.5	277.5	296.5	315.5	334.5	353.5	372.5
L2	94	113	132	151	170	189	208	227	246	265	284	303
L3	198	210.5	235.5	248	273	285.5	310.5	323	348	360.5	385.5	398
L4	187.5	200	225	237.5	262.5	275	300	312.5	337.5	350	375	387.5
L5	17.5	14	17	14	17	13.5	16.5	13.5	16.5	13	16	13

連数n	14	15	16	17	18	19	20	21	22	23	24
L1	391.5	410.5	429.5	448.5	467.5	486.5	505.5	524.5	543.5	562.5	581.5
L2	322	341	360	379	398	417	436	455	474	493	512
L3	423	435.5	460.5	473	498	510.5	535.5	548	573	598	610.5
L4	412.5	425	450	462.5	487.5	500	525	537.5	562.5	587.5	600
L5	16	12.5	15.5	12.5	15.5	12	15	12	15	18	14.5

プラグイン コネクタ接続ベース

EX180シリーズ対応

12型 上配管形

SY3000/5000/7000 Series

マニホールド型式表示方法

SS5Y 3 -12S8 Q □ □ - 05 U - □ □

❶ ❷ ❸ ❹ ❺ ❻ ❼ ❽

12型上配管形の寸法図はホームページ**WEBカタログ**をご参照ください。

❶ シリーズ

3	SY3000
5	SY5000
7	SY7000

❷ SIユニット仕様

0	SIユニットなし
Q	DeviceNet™対応
V	CC-Link対応

※SIユニットなしの場合は、コネクタブロックAss'yのみ付きます。

❸ SIユニット出力極性・出力点数

	32点出力	16点出力
SIユニットなし	**無記号**	
プラスコモン(NPN)	**2**	**3**
マイナスコモン(PNP)	**4**	**5**

※SIユニット仕様"V"(CC-Link対応)選択の場合、記号"2,4"(32点出力)のみ選択可能です。
※使用するバルブのコモン仕様と一致していることをご確認ください。

❹ 通信コネクタ仕様

無記号	T分岐型
A	ストレート型

※通信コネクタ、電源コネクタはマニホールド出荷時に同梱されています。
電源コネクタはストレート型のみとなります。
※SIユニットなしの場合は、無記号になります。

❺ バルブ連数

SIユニット 32点出力の場合

記号	連数	備考
02	2連	ダブル配線仕様注1)
⋮	⋮	
16	16連	
02	2連	配列指定注2) (ソレノイドの数32まで対応可能)
⋮	⋮	
24	24連	

SIユニット 16点出力の場合

記号	連数	備考
02	2連	ダブル配線仕様注1)
⋮	⋮	
08	8連	
02	2連	配列指定注2) (ソレノイドの数16まで対応可能)
⋮	⋮	
16	16連	

注1) ダブル配線仕様:マニホールド全ての連数で2位置シングル・ダブル・3位置・4位置バルブが使用できます。
2位置シングルを使用すると制御信号に空番ができます。
信号に空番を作りたくない場合は配列指定で発注してください。
注2) 配列指定:配線仕様をマニホールド仕様書にてご指示ください。
(シングル配線を指示した場所には2位置ダブル・3位置・4位置バルブは使用できなくなりますのでご注意ください。)
注3) ブランキングプレートAss'yの数も含みます。
注4) SIユニットなし(S80)につきましては、取付ける予定のSIユニットの最大ソレノイド数にご注意ください。また、配列指定がある場合はマニホールド仕様書にてご指示ください。

❻ P, Eポート取出位置、給排気ブロックAss'y仕様

P, Eポート取出位置	内部パイロット仕様	内部パイロット仕様・サイレンサ内蔵	外部パイロット仕様
U側(2～10連)	**U**	**C**注)	**G**
D側(2～10連)	**D**	**E**注)	**H**
両側(2～24連)	**B**	—	**J**

※サイレンサ内蔵タイプはP,Eポート取出位置U,Dのみです。また、3/5(E)ポートはプラグされます。
なお、サイレンサ吹出口はP,Eポート取出位置の反対側になります。(例:P,Eポート取出位置Dの場合、サイレンサ吹出口はU側)
※サイレンサ内蔵タイプを使用する場合はエア吹出口に直接水などがかからないように注意してください。
注) 給排気ブロックAss'y仕様 サイレンサ内蔵タイプはPポート取出位置の指示になります。

マニホールドアセンブリの表示方法(手配例)

表示例(SS5Y3-12S8□-□の場合)

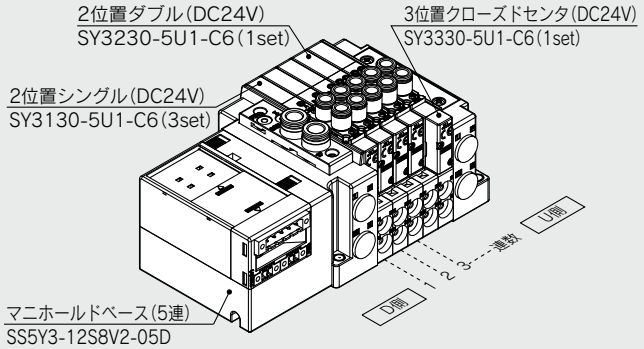

SS5Y3-12S8V2-05D‥1set(10型5連マニホールドベース品番)
＊SY3130-5U1-C6‥‥‥3set(2位置シングル品番)
＊SY3230-5U1-C6‥‥‥1set(2位置ダブル品番)
＊SY3330-5U1-C6‥‥‥1set(3位置クローズドセンタ品番)
→＊印は組込み記号です。
＊印を搭載するバルブ等の品番の初めに付けてください。

・バルブ連数はD側から1連目となります。
・マニホールド品番の下に、搭載するバルブを図に示す1連目より順番に併記してください。
なお、配列が複雑になる場合はマニホールド仕様書にてご指示ください。

❼ P, Eポート管接続口径(ワンタッチ管継手)

記号	SY3000	SY5000	SY7000
無記号	ø8	ø10	ø12
N	ø5/16"	ø3/8"	ø1/2"

※Nの場合インチサイズになります。

❽ 取付方法

無記号	直接取付	
D	DINレール取付(DINレール付)	
D0	DINレール取付(DINレールなし)	
D3	3連用	標準長さより長いレールを指定してください。
⋮	⋮	
D24	24連用	

注) DINレール取付タイプのマニホールドの固定につきましてはホームページ**WEBカタログ**をご参照ください。

EX180一体型(出力対応)シリアル伝送システムの詳細につきましては、ホームページ**WEBカタログ**および「取扱説明書」、搭載するSIユニット等の品番につきましてはホームページ**WEBカタログ**をご参照ください。取扱説明書はSMCホームページからダウンロードください。https://www.smcworld.com

バルブ型式表示方法(取付ねじ付)

バルブ仕様につきましてはホームページ WEBカタログをご参照ください。

SY 3 1 3 0 □ □ □ □ - 5 □ □ 1 - C6 □ - □

❶ ❷ ❸ ❹ ❺ ❻ ❼ ❽ ❾ ❿ ⓫ ⓬ ⓭

● 上配管形

❶ シリーズ

3	SY3000
5	SY5000
7	SY7000

❷ 切換方式

1	2位置	シングル
2		ダブル
3	3位置	クローズドセンタ
4		エキゾーストセンタ
5		プレッシャセンタ
A※	4位置 デュアル 3ポート	N.C./N.C.
B※		N.O./N.O.
C※		N.C./N.O.

※4位置デュアル3ポート弁は弾性体シールのみです。

❸ シール方式

0	弾性体シール
1	メタルシール

❹ パイロット仕様

無記号	内部パイロット
R	外部パイロット

❺ 背圧防止弁(バルブ内蔵タイプ)

無記号	なし
H	内蔵

※弾性体シールのみです。メタルシールで背圧防止弁が必要な場合はマニホールド装着タイプがあります。手配例はホームページ**WEBカタログ**をご参照ください。ただし、バルブ内蔵タイプとマニホールド装着タイプの同時使用は流量が低下しますので推奨しません。
※3位置およびSY7000にはバルブ内蔵タイプの背圧防止弁はありません。

❻ パイロット弁オプション

無記号	標準(0.7MPa)
B	高速応答(0.7MPa)
K※	高圧(1.0MPa)

※高圧タイプはメタルシールのみです。

❼ コイル仕様

無記号	標準
T	節電回路付(長期連続通電タイプ)

※バルブを長期連続通電で使用する場合は、必ず節電回路付を選択してください。
※節電回路付を選択した場合、通電時間にご注意ください。詳しくはホームページ**WEBカタログ**をご参照ください。

❽ 定格電圧

5	DC24V

❾ ランプ・サージ電圧保護回路およびコモン仕様

記号	ランプ付	サージ電圧保護回路	コモン仕様
R	—	●	無極性
U	●		
S	—		プラスコモン
Z	●		
NS	—		マイナスコモン
NZ	●		

※SIユニット出力極性がプラスコモンの場合、バルブは"R, U, S, Z"を選択してください。
SIユニット出力極性がマイナスコモンの場合、バルブは"R, U, NS, NZ"を選択してください。
※節電回路付の場合は"Z, NZ"のみです。

❿ マニュアル

無記号:
ノンロック
プッシュ式

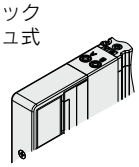

D:
プッシュターン
ロック式
ドライバ
操作形

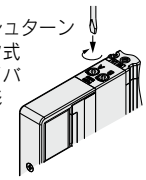

E:
プッシュターン
ロック式
手操作形

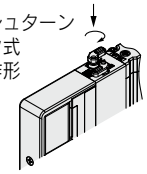

F:
スライド形
ロック式

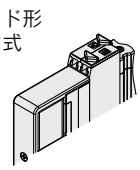

※安全スライドロックマニュアル付につきましてはホームページ**WEBカタログ**をご参照ください。

⓫ A, Bポート管接続口径

ねじ配管

記号	管接続口径	適用シリーズ
M5	M5×0.8	SY3000
01	1/8	SY5000
02	1/4	SY7000

ワンタッチ管継手(ミリサイズ)

記号	A, Bポート	SY3000	SY5000	SY7000
C2	ø2	●	—	—
C3	ø3.2	●	—	—
C4	ø4	●	●	—
C6	ø6	●	●	●
C8	ø8	—	●	●
C10	ø10	—	—	●
C12	ø12	—	—	●

ワンタッチ管継手(インチサイズ)

記号	A, Bポート	SY3000	SY5000	SY7000
N1	ø1/8"	●	—	—
N3	ø5/32"	●	●	—
N7	ø1/4"	●	●	●
N9	ø5/16"	—	●	●
N11	ø3/8"	—	—	●

⓬ ねじの種類

無記号	Rc
F	G
N	NPT
T	NPTF

※M5の場合は無記号のみです。

⓭ 取付ねじ種類

無記号	プラマイなべ小ねじ
B	六角穴付ボルト
K	プラマイなべ小ねじ(ねじ脱落防止タイプ)
H	六角穴付ボルト(ねじ脱落防止タイプ)

※"K, H"はメンテナンス時などにバルブを取外した際、取付ねじがバルブから脱落しにくいように、バルブのボディカバーに脱落防止構造を施しています。
※**バルブを単体で発注する場合にはベースガスケットは付属していません。**
ベースガスケットはマニホールド側に付属しているため、メンテナンスでベースガスケットが必要な場合は別途手配してください。
ベースガスケット、取付ねじ品番はホームページ**WEBカタログ**をご参照ください。
※単独SUP.,EXH.スペーサAss'yおよびスペーサ形減圧弁を使用する箇所には"B, H"は選択できません。

Protective class
class Ⅲ (Mark: ⧫)

⚠ 安全に関するご注意	ご使用の際は「SMC製品取扱い注意事項」(M-03-3)および「取扱説明書」をご確認のうえ、正しくお使いください。