# 10-AS-FSG series

プッシュロック式

RoHS

目盛付スピードコントローラ
ステンレス仕様(エルボ/ユニバーサル)

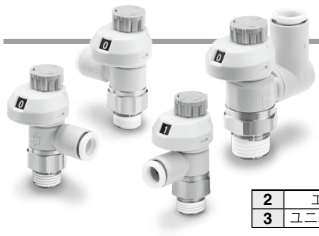

## 型式表示方法

**接続口径**

| | |
|---|---|
| M5 | M5×0.8 |
| U10/32 | 10-32UNF |

**適用チューブ外径**注1)

ミリサイズ

| | |
|---|---|
| 02 | ø2 |
| 23 | ø3.2注2) |
| 04 | ø4 |
| 06 | ø6 |

インチサイズ

| | |
|---|---|
| 01 | ø1/8" |
| 03 | ø5/32" |
| 07 | ø1/4" |

注1) 適用チューブ外径の選定は型式(P.16)でご確認ください。
外観識別はリリースブッシュの色で識別します。
ステンレス仕様：ホワイト
インチサイズもホワイトになります。
注2) ø1/8"のチューブをご使用ください。

**形式**

| | |
|---|---|
| 2 | エルボ |
| 3 | ユニバーサル |

**ステンレス**

注1) 外観識別はリリースブッシュの色で識別します。
ステンレス仕様：ホワイト
注2) インチサイズもホワイトになります。

**ボディサイズ**

| | |
|---|---|
| 1 | M5×0.8<br>10-32UNF |

**ボディサイズ1**

10 − AS 1 2 0 1F S G □ − M5 − 06

**ボディサイズ2·3·4**

10 − AS 2 2 0 1F S G □ − □ 01 − 06 S

クリーンシリーズ

**ボディサイズ**

| | |
|---|---|
| 2 | 1/8, 1/4 |
| 3 | 3/8 |
| 4 | 1/2 |

目盛付

**制御方式**注)

| | |
|---|---|
| 0 | メータアウト |
| 1 | メータイン |

注) メータアウト、メータインの外観識別はハンドルの色で識別します。
メータアウト：グレー
メータイン：ライトブルー

**目盛窓方向**

| | | エルボ | ユニバーサル |
|---|---|---|---|
| 無記号 | 0° | ● | — |
| 1 | 180° | ● | ● |
| 2 | 90° | ● | — |
| 3 | 270° | ● | — |

注) 目盛窓部を回転させることはできませんので、ご注意ください。
またユニバーサルタイプは180°の設定しかありません。

**適用チューブ外径**注1)

ミリサイズ

| | |
|---|---|
| 23 | ø3.2注2) |
| 04 | ø4 |
| 06 | ø6 |
| 08 | ø8 |
| 10 | ø10 |
| 12 | ø12 |
| 16 | ø16 |

インチサイズ注3)

| | |
|---|---|
| 01 | ø1/8" |
| 03 | ø5/32" |
| 07 | ø1/4" |
| 09 | ø5/16" |
| 11 | ø3/8" |
| 13 | ø1/2" |

注1) 適用チューブ外径の選定は型式(下表)でご確認ください。
注2) ø1/8"のチューブをご使用ください。
注3) Gねじはミリサイズのみ。

**接続口径**

| | |
|---|---|
| 01 | 1/8 |
| 02 | 1/4 |
| 03 | 3/8 |
| 04 | 1/2 |

**シール方式**

| | |
|---|---|
| 無記号 | シール剤なし |
| S | シール剤付 |

注) ねじの種類/Gはパッキンシール方式となります。「無記号／シール剤なし」をご選択ください。
例) 10-AS2201FSG-G01-06

**ねじの種類**

| | |
|---|---|
| 無記号 | R |
| N | NPT |
| G | G |

## 型式

| 型式 | 管接続口径 | | シール方式 | 適用チューブ外径 ミリサイズ 2注2) | 3.2 | 4 | 6 | 8 | 10 | 12 | 16 | インチサイズ 1/8" | 5/32" | 1/4" | 5/16" | 3/8" | 1/2" | 注3) 最大回転数 |
|---|---|---|---|---|---|---|---|---|---|---|---|---|---|---|---|---|---|---|
| 10-AS1□□1FSG□-M5 | M5×0.8 | | ガスケットシール | ●注4) | ● | ● | ● | | | | | ● | ● | ● | | | | 8 |
| 10-AS1□□1FSG□-U10/32 | 10-32UNF | | ガスケットシール | ●注4) | ● | ● | ● | | | | | ● | ● | ● | | | | 8 |
| 10-AS2□□1FSG□-□01 | R NPT | 1/8 | シール剤注1) | | ● | ● | ● | ● | ● | | | ● | ● | ● | ● | | | 10 |
| 10-AS2□□1FSG□-□02 | R NPT | 1/4 | シール剤注1) | | ●注4) | ● | ● | ● | ●注4) | | | ●注4) | ● | ● | ● | ● | | 10 |
| 10-AS3□□1FSG□-□02 | R NPT | 1/4 | シール剤注1) | | | | ● | ● | ● | ● | | | | ● | ● | ● | | 10 |
| 10-AS3□□1FSG□-□03 | R NPT | 3/8 | シール剤注1) | | | | ● | ● | ● | ● | | | | ● | ● | ● | | 10 |
| 10-AS4□□1FSG□-□04 | R NPT | 1/2 | シール剤注1) | | | | | | ● | ● | ●注4) | | | | | ● | ● | 10 |
| 10-AS2□□1FSG□-G01 | G | 1/8 | パッキンシール | | ● | ● | ● | ● | ●注4) | | | | | | | | | 10 |
| 10-AS2□□1FSG□-G02 | G | 1/4 | パッキンシール | | ●注4) | ● | ● | ● | ● | | | | | | | | | 10 |
| 10-AS3□□1FSG□-G02 | G | 1/4 | パッキンシール | | | | ● | ● | ● | ● | | | | | | | | 10 |
| 10-AS3□□1FSG□-G03 | G | 3/8 | パッキンシール | | | | ● | ● | ● | ● | | | | | | | | 10 |
| 10-AS4□□1FSG□-G04 | G | 1/2 | パッキンシール | | | | | | ● | ● | ●注4) | | | | | | | 10 |

注1) シール剤なしも選択可能です。
注2) ø2の適用チューブ材質はポリウレタンのみとなります。
注3) 最大回転数を超える目盛窓の表示には製品個体差がありますのでご注意ください。
注4) ユニバーサルタイプはありません。

## 仕様

| | |
|---|---|
| 保証耐圧力 | 1.5MPa |
| 最高使用圧力 | 1MPa |
| 最低使用圧力 | 0.1MPa |
| 周囲温度および使用流体温度 | −5～60℃（凍結なきこと） |
| 適用チューブ材質 | ポリウレタン注） |
| 使用グリース | フッ素系グリース |
| 清浄度クラス（ISOクラス） | クラス5 |

注）ポリウレタンは最高使用圧力にご注意ください。（詳細は、ホームページ**WEBカタログ**をご参照ください。）

## 流量および音速コンダクタンス

| 型式 | | 10-AS1□□1FSG□-M5 | | 10-AS2□□1FSG□-01 | | | 10-AS2□□1FSG□-02 | | | | 10-AS3□□1FSG□ | | | 10-AS4□□1FSG□ | |
|---|---|---|---|---|---|---|---|---|---|---|---|---|---|---|---|
| チューブ外径 | ミリサイズ | ø2 | ø3.2<br>ø4<br>ø6 | ø3.2 | ø4 | ø6<br>ø8<br>ø10 | ø3.2 | ø4 | ø6 | ø8<br>ø10 | ø6 | ø8 | ø10<br>ø12 | ø10 | ø12<br>ø16 |
| | インチサイズ | — | ø1/8"<br>ø1/4"<br>ø5/32" | ø1/8" | ø5/32" | ø1/4"<br>ø5/16" | ø1/8" | ø5/32" | — | ø1/4"<br>ø5/16"<br>ø3/8" | ø1/4" | ø5/16" | ø3/8" | ø3/8" | ø1/2" |
| C値：音速コンダクタンス dm³/(s·bar) | 自由流れ | 0.2 | 0.3 | 0.4 | 0.6 | 0.6 | 0.7 | 1.0 | 1.3 | 1.5 | 1.6 | 1.7 | 2.5 | 4.4 | 4.8 |
| | 制御流れ | 0.2 | 0.3 | 0.4 | 0.7 | 0.8 | 0.6 | 0.9 | 1.3 | | 2.1 | 2.4 | 3.3 | 4.4 | 4.9 |
| b値：臨界圧力比 | 自由流れ | 0.3 | 0.4 | 0.2 | | 0.3 | 0.3 | | 0.4 | | 0.4 | | 0.3 | 0.3 | |
| | 制御流れ | 0.2 | | 0.2 | | 0.3 | 0.3 | | | | 0.3 | | | 0.3 | |

注1）10-32UNFはM5と同じです。
注2）C値，b値は制御流れの全開状態および自由流れのニードル全閉状態の値です。

## ニードル弁／流量特性

**10-AS1□01FSG□-M5, 10-AS1□11FSG□-M5**

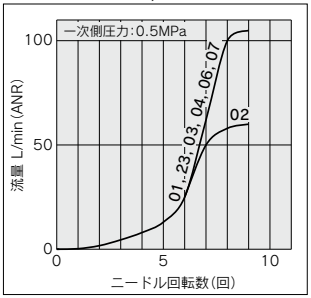


注）-U10/32はM5と同じです。

**10-AS2□01FSG□-01, 10-AS2□11FSG□-01**

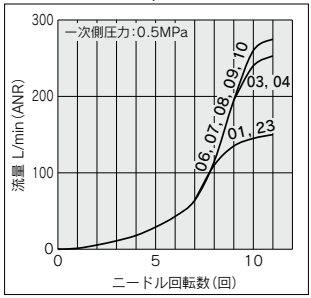


**10-AS2□01FSG□-02, 10-AS2□11FSG□-02**

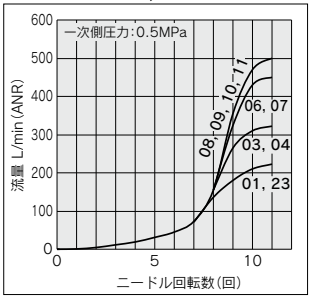


**10-AS3□01FSG□, 10-AS3□11FSG□**

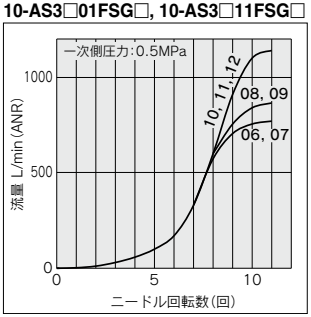


**10-AS4□01FSG□, 10-AS4□11FSG□**

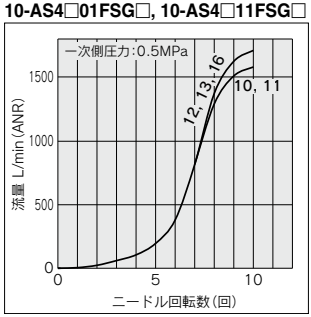


注）グラフ内流量特性上の数字は適用チューブ外径の品番記号を示す。

## 外形寸法図

### シール方式／ガスケットシール
### ねじの種類／M5, 10-32UNF

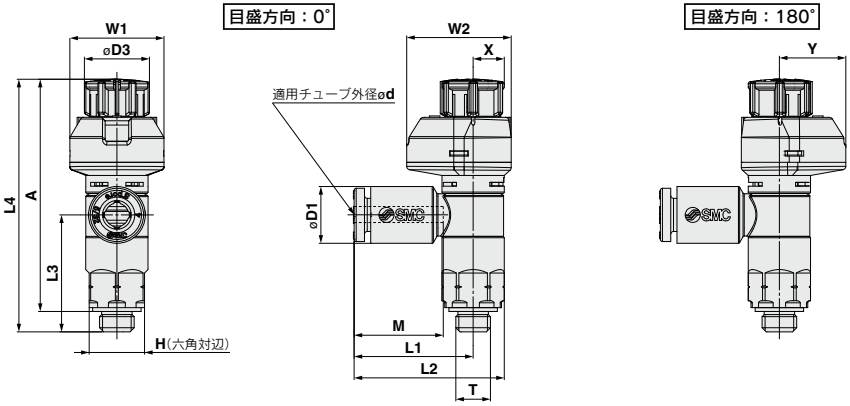


### ミリサイズ

(mm)

| 型式 | d | T | H | D1 | D3 | L1 | L2 | L3 | L4注1) | | A注2) | | M | W1 | W2 | X | Y | 質量g |
|---|---|---|---|---|---|---|---|---|---|---|---|---|---|---|---|---|---|---|
| | | | | | | | | | Unlock | Lock | Unlock | Lock | | | | | | |
| 10-AS12□1FSG□-M5-02 | 2 | M5×0.8 10/32UNF | 8 | 5.8 | 9.4 | 15.8 | 20.3 | 16.9 | 39 | 36.5 | 35 | 33.5 | 11.9 | 13.6 | 15.1 | 5.5 | 9.6 | 7 |
| 10-AS12□1FSG□-U10/32-02 | | | | | | | | | | | | | | | | | | |
| 10-AS12□1FSG□-M5-23 | 3.2 | | | 7.2 | | 17.2 | 21.7 | | | | | | 13.3 | | | | | |
| 10-AS12□1FSG□-U10/32-23 | | | | | | | | | | | | | | | | | | |
| 10-AS12□1FSG□-M5-04 | 4 | | | 8.2 | | | | | | | | | | | | | | |
| 10-AS12□1FSG□-U10/32-04 | | | | | | | | | | | | | | | | | | |
| 10-AS12□1FSG□-M5-06 | 6 | | | 10.4 | | 18.6 | 23.1 | 16.5 | | | | | | | | | | 8 |
| 10-AS12□1FSG□-U10/32-06 | | | | | | | | | | | | | | | | | | |

注1) 参考寸法
注2) ねじのねじ込み後の参考寸法

### インチサイズ

(mm)

| 型式 | d | T | H | D1 | D3 | L1 | L2 | L3 | L4注1) | | A注2) | | M | W1 | W2 | X | Y | 質量g |
|---|---|---|---|---|---|---|---|---|---|---|---|---|---|---|---|---|---|---|
| | | | | | | | | | Unlock | Lock | Unlock | Lock | | | | | | |
| 10-AS12□1FSG□-M5-01 | 1/8" | M5×0.8 10/32UNF | 8 | 7.2 | 9.4 | 17.2 | 21.7 | 16.9 | 39.0 | 36.5 | 35 | 33.5 | 13.3 | 13.6 | 15.1 | 5.5 | 9.6 | 7 |
| 10-AS12□1FSG□-U10/32-01 | | | | | | | | | | | | | | | | | | |
| 10-AS12□1FSG□-M5-03 | 5/32" | | | 8.2 | | | | | | | | | | | | | | |
| 10-AS12□1FSG□-U10/32-03 | | | | | | | | | | | | | | | | | | |
| 10-AS12□1FSG□-M5-07 | 1/4" | | | 11.2 | | 18.6 | 23.1 | 16.5 | | | | | | | | | | 8 |
| 10-AS12□1FSG□-U10/32-07 | | | | | | | | | | | | | | | | | | |

注1) 参考寸法
注2) ねじのねじ込み後の参考寸法

## 外形寸法図／ユニバーサルタイプ

**シール方式／ガスケットシール**
**ねじの種類／M5, 10-32UNF**

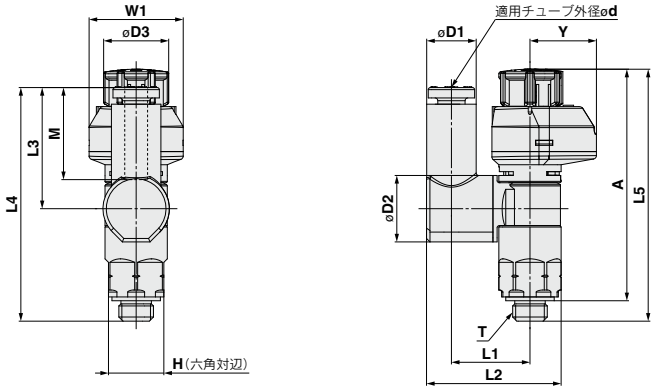


### ミリサイズ

(mm)

| 型式 | d | T | H | D1 | D2 | D3 | L1 | L2 | L3 | L4 | L5注1) | | A注2) | | M | W1 | Y | 質量g |
|---|---|---|---|---|---|---|---|---|---|---|---|---|---|---|---|---|---|---|
| | | | | | | | | | | | Unlock | Lock | Unlock | Lock | | | | |
| 10-AS13□1FSG1-M5-23 | 3.2 | M5×0.8 10/32UNF | 8 | 7.2 | 9.6 | 9.4 | 11.6 | 19.4 | 17.5 | 33.8 | 39 | 36.5 | 35 | 33.5 | 13.3 | 13.6 | 9.6 | 7 |
| 10-AS13□1FSG1-U10-32/23 | | | | | | | | | | | | | | | | | | |
| 10-AS13□1FSG1-M5-04 | 4 | | | 8.2 | | | 11.5 | 19.8 | | | | | | | | | | |
| 10-AS13□1FSG1-U10/32-04 | | | | | | | | | | | | | | | | | | |
| 10-AS13□1FSG1-M5-06 | 6 | | | 10.4 | | | | 20.9 | 20.4 | 36.6 | | | | | | | | 8 |
| 10-AS13□1FSG1-U10/32-06 | | | | | | | | | | | | | | | | | | |

注1) 参考寸法
注2) ねじのねじ込み後の参考寸法

### インチサイズ

(mm)

| 型式 | d | T | H | D1 | D2 | D3 | L1 | L2 | L3 | L4 | L5注1) | | A注2) | | M | W1 | Y | 質量g |
|---|---|---|---|---|---|---|---|---|---|---|---|---|---|---|---|---|---|---|
| | | | | | | | | | | | Unlock | Lock | Unlock | Lock | | | | |
| 10-AS13□1FSG1-M5-01 | 1/8 | M5×0.8 10/32UNF | 8 | 7.2 | 9.4 | 9.4 | 11.6 | 19.4 | 17.5 | 33.8 | 39 | 36.5 | 35 | 33.5 | 13.3 | 13.6 | 9.6 | 7 |
| 10-AS13□1FSG1-U10/32-01 | | | | | | | | | | | | | | | | | | |
| 10-AS13□1FSG1-M5-03 | 5/32 | | | 8.2 | | | | 19.8 | | | | | | | | | | |
| 10-AS13□1FSG1-U10/32-03 | | | | | | | | | | | | | | | | | | |
| 10-AS13□1FSG1-M5-07 | 1/4 | | | 11.2 | | | 11.5 | 20.9 | 20.4 | 36.6 | | | | | | | | 8 |
| 10-AS13□1FSG1-U10/32-07 | | | | | | | | | | | | | | | | | | |

注1) 参考寸法
注2) ねじのねじ込み後の参考寸法

## 外形寸法図

### シール方式／シール剤
### ねじの種類／R, NPT

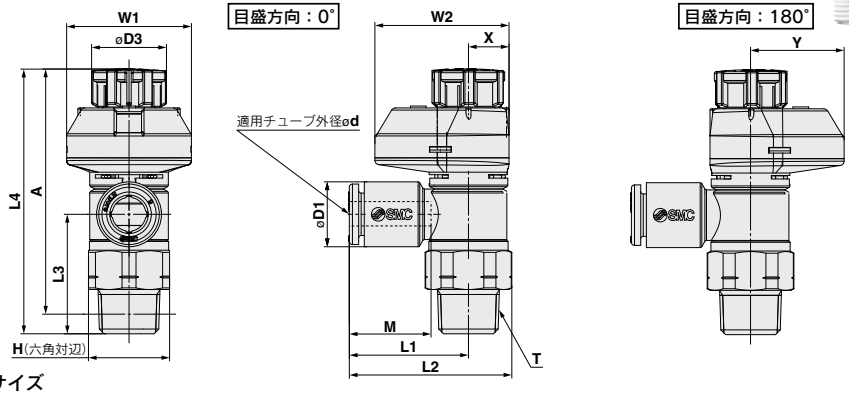


### ミリサイズ

(mm)

| 型式 | d | T (R, NPT) | H | D1 | D3 | L1 | L2 | L3 | L4注1) Unlock | L4注1) Lock | A注2) Unlock | A注2) Lock | M | W1 | W2 | X | Y | 質量g |
|---|---|---|---|---|---|---|---|---|---|---|---|---|---|---|---|---|---|---|
| 10-AS22□1FSG□-01-23(S) | 3.2 | 1/8 | 13 (12.7) | 7.2 | 12 | 19.1 | 26.1(26) | 19.1 | 43.9 | 42.4 | 40.8 | 39.3 | 13.3 | 20 | 21.5 | 6.5 | 15 | 13(13) |
| 10-AS22□1FSG□-01-04(S) | 4 | | | 8.2 | | | | | | | | | | | | | | |
| 10-AS22□1FSG□-01-06(S) | 6 | | | 10.4 | | | | | | | | | | | | | | 14(13) |
| 10-AS22□1FSG□-01-08(S) | 8 | | | 13.2 | | 22.4 | 29.4(29.3) | | | | | | 14.2 | | | | | 15(14) |
| 10-AS22□1FSG□-01-10(S) | 10 | | | 15.9 | | 25.3 | 32.3(32.2) | | | | | | 15.6 | | | | | 16(15) |
| 10-AS22□1FSG□-02-23(S) | 3.2 | 1/4 | 17 (17.5) | 7.2 | 13 | 20.9 | 30(30.3) | 22.6 | 49.7 | 48.3 | 44.2 | 42.8 | 13.3 | 21.5 | 24 | 7.8 | 16.2 | 23(24) |
| 10-AS22□1FSG□-02-04(S) | 4 | | | 8.2 | | | | | | | | | | | | | | |
| 10-AS22□1FSG□-02-06(S) | 6 | | | 10.4 | | 23.4 | 32.5(32.8) | | | | | | | | | | | |
| 10-AS22□1FSG□-02-08(S) | 8 | | | 13.2 | | 23.9 | 33(33.3) | | | | | | 14.2 | | | | | 24(25) |
| 10-AS22□1FSG□-02-10(S) | 10 | | | 15.9 | | 26.9 | 36(36.3) | | | | | | 15.6 | | | | | 25(26) |
| 10-AS32□1FSG□-02-06(S) | 6 | 1/4 | 19 | 10.4 | 16.6 | 21.8 | 32.1 | 36.4 | 63.1 | 61.7 | 57.9 | 56.5 | 13.3 | 24.5 | 28.5 | 9.3 | 19.2 | 47(48) |
| 10-AS32□1FSG□-02-08(S) | 8 | | | 13.2 | | 22.7 | 33 | | | | | | 14.2 | | | | | |
| 10-AS32□1FSG□-02-10(S) | 10 | | | 15.9 | | 26.7 | 37 | 35.7 | | | | | 15.6 | | | | | 38(39) |
| 10-AS32□1FSG□-02-12(S) | 12 | | | 18.5 | | 29.7 | 40 | 34.5 | | | | | 17 | | | | | 50(51) |
| 10-AS32□1FSG□-03-06(S) | 6 | 3/8 | 19 | 10.4 | 16.6 | 21.8 | 32.1 | 28.7 | 55.4 | 54 | 50.2 | 48.8 | 13.3 | 24.5 | 28.5 | 9.3 | 19.2 | 38(39) |
| 10-AS32□1FSG□-03-08(S) | 8 | | | 13.2 | | 22.7 | 33 | | | | | | 14.2 | | | | | |
| 10-AS32□1FSG□-03-10(S) | 10 | | | 15.9 | | 26.7 | 37 | 28 | | | | | 15.6 | | | | | 29(40) |
| 10-AS32□1FSG□-03-12(S) | 12 | | | 18.5 | | 29.7 | 40 | 26.8 | | | | | 17 | | | | | 41(42) |
| 10-AS42□1FSG□-04-10(S) | 10 | 1/2 | 24 (23.8) | 15.9 | 18.8 | 27.4 | 40.3(40.2) | 36.2 | 64.1 | 62.5 | 57 | 55.4 | 15.6 | 26 | 29 | 10 | 19 | 62(61) |
| 10-AS42□1FSG□-04-12(S) | 12 | | | 18.5 | | 30.8 | 43.7(43.6) | 35.1 | | | | | 17 | | | | | 64(63) |
| 10-AS42□1FSG□-04-16(S) | 16 | | | 23.8 | | 34.8 | 47.7(47.6) | 32.7 | | | | | 20.6 | | | | | 68(67) |

注1) 参考寸法　注2) ねじのねじ込み後の参考寸法　注3) (　)内はNPTねじの寸法

### インチサイズ

(mm)

| 型式 | d | T (R, NPT) | H | D1 | D3 | L1 | L2 | L3 | L4注1) Unlock | L4注1) Lock | A注2) Unlock | A注2) Lock | M | W1 | W2 | X | Y | 質量g |
|---|---|---|---|---|---|---|---|---|---|---|---|---|---|---|---|---|---|---|
| 10-AS22□1FSG□-01-01(S) | 1/8" | 1/8 | 13 (12.7) | 7.2 | 12 | 19.1 | 26.1(26) | 19.1 | 43.8 | 42.4 | 40.7 | 39.3 | 13.3 | 20 | 21.5 | 6.5 | 15 | 13(13) |
| 10-AS22□1FSG□-01-03(S) | 5/32" | | | 8.2 | | | | | | | | | | | | | | |
| 10-AS22□1FSG□-01-07(S) | 1/4" | | | 11.2 | | 20.8 | 27.8(27.7) | | | | | | | | | | | 14(13) |
| 10-AS22□1FSG□-01-09(S) | 5/16" | | | 13.2 | | 22.4 | 29.4(29.3) | | | | | | 14.2 | | | | | 15(14) |
| 10-AS22□1FSG□-02-01(S) | 1/8" | 1/4 | 17 (17.5) | 7.2 | 13 | 20.9 | 30(30.3) | 22.6 | 49.7 | 48.3 | 44.2 | 42.8 | 13.3 | 21.5 | 24 | 7.8 | 16.2 | 23(24) |
| 10-AS22□1FSG□-02-03(S) | 5/32" | | | 8.2 | | | | | | | | | | | | | | |
| 10-AS22□1FSG□-02-07(S) | 1/4" | | | 11.2 | | 23.4 | 32.5(32.8) | | | | | | | | | | | 24(24) |
| 10-AS22□1FSG□-02-09(S) | 5/16" | | | 13.2 | | 23.9 | 33(33.3) | | | | | | 14.2 | | | | | 24(25) |
| 10-AS22□1FSG□-02-11(S) | 3/8" | | | 15.5 | | 26.4 | 35.5(35.8) | | | | | | 15.6 | | | | | 25(26) |
| 10-AS32□1FSG□-02-07(S) | 1/4" | 1/4 | 19 | 11.2 | 16.6 | 21.8 | 32.1 | 28.7 | 63.1 | 61.7 | 57.9 | 56.5 | 13.3 | 24.5 | 28.5 | 9.3 | 19.2 | 47(48) |
| 10-AS32□1FSG□-02-09(S) | 5/16" | | | 13.2 | | 22.7 | 33 | | | | | | 14.2 | | | | | |
| 10-AS32□1FSG□-02-11(S) | 3/8" | | | 15.5 | | 26.7 | 37 | 28.2 | | | | | 15.6 | | | | | 48(49) |
| 10-AS32□1FSG□-03-07(S) | 1/4" | 3/8 | 19 | 11.2 | 16.6 | 21.8 | 32.1 | 28.7 | 55.4 | 54 | 50.2 | 48.8 | 13.3 | 24.5 | 28.5 | 9.3 | 19.2 | 38(39) |
| 10-AS32□1FSG□-03-09(S) | 5/16" | | | 13.2 | | 22.7 | 33 | | | | | | 14.2 | | | | | |
| 10-AS32□1FSG□-03-11(S) | 3/8" | | | 15.5 | | 26.7 | 37 | 28.2 | | | | | 15.6 | | | | | 39(40) |
| 10-AS42□1FSG□-04-11(S) | 3/8" | 1/2 | 24 (23.8) | 15.5 | 18.8 | 27.4 | 40.3(40.2) | 36.2 | 64.1 | 62.5 | 57 | 55.4 | 15.6 | 26 | 29 | 10 | 19 | 62(61) |
| 10-AS42□1FSG□-04-13(S) | 1/2" | | | 19.3 | | 30.9 | 43.8(43.7) | 34.7 | | | | | 17 | | | | | 64(63) |

注1) 参考寸法　注2) ねじのねじ込み後の参考寸法　注3) (　)内はNPTねじの寸法

## 外形寸法図／ユニバーサルタイプ

**シール方式／シール剤**
**ねじの種類／R, NPT**

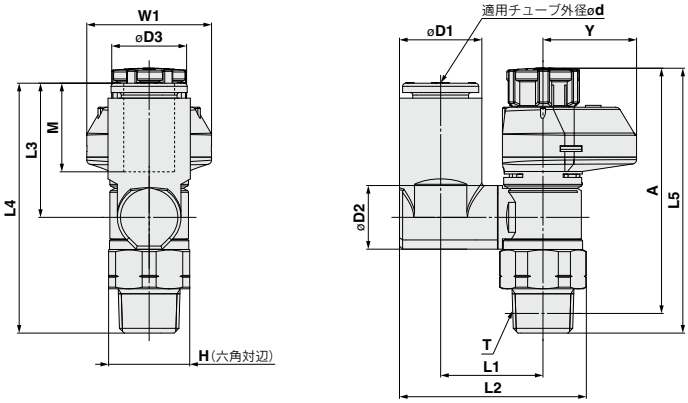


### ミリサイズ

(mm)

| 型式 | d | T | H | D1 | D2 | D3 | L1 | L2 | L3 | L4 | L5 Unlock | L5 Lock | A Unlock | A Lock | M | W1 | Y | 質量g |
|---|---|---|---|---|---|---|---|---|---|---|---|---|---|---|---|---|---|---|
| 10-AS23□1FSG1-01-23(S) | 3.2 | 1/8 | 13 (12.7) | 7.2 | 9.6 | 12 | 13.3 | 24 | 17.5 | 36 | 43.9 | 42.4 | 40.8 | 39.3 | 13.3 | 21.5 | 16.2 | 14 |
| 10-AS23□1FSG1-01-04(S) | 4 | | | 8.2 | | | 13.9 | 25.1 | | | | | | | | | | |
| 10-AS23□1FSG1-01-06(S) | 6 | | | 10.4 | | | | 26.2 | 20.4 | 38.8 | | | | | | | | 15 |
| 10-AS23□1FSG1-01-08(S) | 8 | | | 13.2 | 10.2 | | 16.4 | 30.1 | 21.5 | 40 | | | | | 14.2 | | | 16 |
| 10-AS23□1FSG1-02-04(S) | 4 | 1/4 | 17 (17.5) | 8.2 | 12.9 | 13 | 16.5 | 29.9 | 17.5 | 40.1 | 49.7 | 48.3 | 44.2 | 42.8 | 13.3 | 24.5 | 19.2 | 24 |
| 10-AS23□1FSG1-02-06(S) | 6 | | | 11.2 | | | 19 | 33.8 | 21.4 | 43.9 | | | | | 14.2 | | | 26 |
| 10-AS23□1FSG1-02-08(S) | 8 | | | 13.2 | | | | 34.9 | 23.5 | 46 | | | | | 15.6 | | | 27 |
| 10-AS23□1FSG1-02-10(S) | 10 | | | 15.9 | | | 20.9 | 38.1 | 24.7 | 47.3 | | | | | 17 | | | 28 |
| 10-AS33□1FSG1-02-06(S) | 6 | 1/4 | 19 | 11.2 | 12.9 | 16.6 | 20.2 | 36 | 21.4 | 57.8 | 63.1 | 61.7 | 57.9 | 56.5 | 13.3 | 24.5 | 19.2 | 49 |
| 10-AS33□1FSG1-02-08(S) | 8 | | | 13.2 | | | | 37.1 | 23.5 | 59.9 | | | | | 14.2 | | | 50 |
| 10-AS33□1FSG1-02-10(S) | 10 | | | 15.9 | 17.4 | | 23 | 41.2 | 26.1 | 62.5 | | | | | 15.6 | | | 53 |
| 10-AS33□1FSG1-02-12(S) | 12 | | | 18.5 | | | | 42.5 | 28.3 | 64.7 | | | | | 17 | | | 55 |
| 10-AS33□1FSG1-03-06(S) | 6 | 3/8 | 19 | 10.4 | 12.9 | 16.6 | 20.2 | 36 | 21.4 | 50.1 | 55.4 | 54 | 50.2 | 48.8 | 13.3 | 24.5 | 19.2 | 41 |
| 10-AS33□1FSG1-03-08(S) | 8 | | | 13.2 | | | | 37.1 | 23.5 | 52.2 | | | | | 14.2 | | | 42 |
| 10-AS33□1FSG1-03-10(S) | 10 | | | 15.9 | 17.4 | | 23 | 41.2 | 26.1 | 54.8 | | | | | 15.6 | | | 45 |
| 10-AS33□1FSG1-03-12(S) | 12 | | | 18.5 | | | | 42.5 | 28.3 | 57 | | | | | 17 | | | 47 |
| 10-AS43□1FSG1-04-10(S) | 10 | 1/2 | 24 (23.8) | 15.9 | 17.4 | 18.8 | 25.6 | 46.4 | 26.1 | 61.2 | 64.1 | 62.5 | 57 | 55.4 | 15.6 | 26 | 19 | 69 |
| 10-AS43□1FSG1-04-12(S) | 12 | | | 18.5 | 21 | | 26.2 | 48.3 | 28.3 | 63.4 | | | | | 17 | | | 72 |

### インチサイズ

(mm)

| 型式 | d | T | H | D1 | D2 | D3 | L1 | L2 | L3 | L4 | L5 Unlock | L5 Lock | A Unlock | A Lock | M | W1 | Y | 質量g |
|---|---|---|---|---|---|---|---|---|---|---|---|---|---|---|---|---|---|---|
| 10-AS23□1FSG1-01-01(S) | 1/8 | 1/8 | 13 (12.7) | 7.2 | 9.6 | 12 | 13.3 | 24 | 17.5 | 36 | 43.9 | 42.4 | 40.8 | 39.3 | 13.3 | 21.5 | 16.2 | 14 |
| 10-AS23□1FSG1-01-03(S) | 5/32 | | | 8.2 | | | 13.9 | 25.1 | | | | | | | | | | |
| 10-AS23□1FSG1-01-07(S) | 1/4 | | | 11.2 | 10.2 | | 16.4 | 29.1 | 20.2 | 38.7 | | | | | | | | 15 |
| 10-AS23□1FSG1-01-09(S) | 5/16 | | | 13.2 | | | | 30.1 | 21.5 | 40 | | | | | 14.2 | | | 16 |
| 10-AS23□1FSG1-02-03(S) | 5/32 | 1/4 | 17 (17.5) | 8.2 | 12.9 | 13 | 16.5 | 29.9 | 17.5 | 40.1 | 49.3 | 48.3 | 44.2 | 42.8 | 13.3 | 24.5 | 19.2 | 24 |
| 10-AS23□1FSG1-02-07(S) | 1/4 | | | 11.2 | | | 19 | 33.8 | 21.4 | 43.9 | | | | | | | | 26 |
| 10-AS23□1FSG1-02-09(S) | 5/16 | | | 13.2 | | | | 34.9 | 23.5 | 46 | | | | | 14.2 | | | 27 |
| 10-AS23□1FSG1-02-11(S) | 3/8 | | | 15.9 | | | 20.9 | 38.1 | 24.7 | 47.3 | | | | | 15.6 | | | 28 |
| 10-AS33□1FSG1-02-07(S) | 1/4 | 1/4 | 19 | 11.2 | 12.9 | 16.6 | 20.2 | 36 | 21.4 | 57.8 | 63.1 | 61.7 | 57.9 | 56.5 | 13.3 | 24.5 | 19.2 | 49 |
| 10-AS33□1FSG1-02-09(S) | 5/16 | | | 13.2 | | | | 37.1 | 23.5 | 59.9 | | | | | 14.2 | | | 50 |
| 10-AS33□1FSG1-02-11(S) | 3/8 | | | 15.9 | 17.4 | | 23 | 41.2 | 26.1 | 62.5 | | | | | 15.6 | | | 53 |
| 10-AS33□1FSG1-03-07(S) | 1/4 | 3/8 | 19 | 11.2 | 12.9 | 16.6 | 20.2 | 36 | 21.4 | 50.1 | 55.4 | 54 | 50.2 | 48.8 | 13.3 | 24.5 | 19.2 | 41 |
| 10-AS33□1FSG1-03-09(S) | 5/16 | | | 13.2 | | | | 37.1 | 23.5 | 52.2 | | | | | 14.2 | | | 42 |
| 10-AS33□1FSG1-03-11(S) | 3/8 | | | 15.9 | 17.4 | | 23 | 41.2 | 26.1 | 54.8 | | | | | 15.6 | | | 45 |
| 10-AS43□1FSG1-04-11(S) | 3/8 | 1/2 | 24 (23.8) | 15.9 | 17.4 | 18.8 | 25.6 | 46.4 | 26.1 | 61.2 | 64.1 | 62.5 | 57 | 55.4 | 15.6 | 26 | 19 | 69 |
| 10-AS43□1FSG1-04-13(S) | 1/2 | | | 18.5 | 21 | | 26.2 | 48.3 | 28.3 | 63.4 | | | | | 17 | | | 72 |

## 外形寸法図／エルボタイプ

シール方式／パッキンシール
ねじの種類／**G**

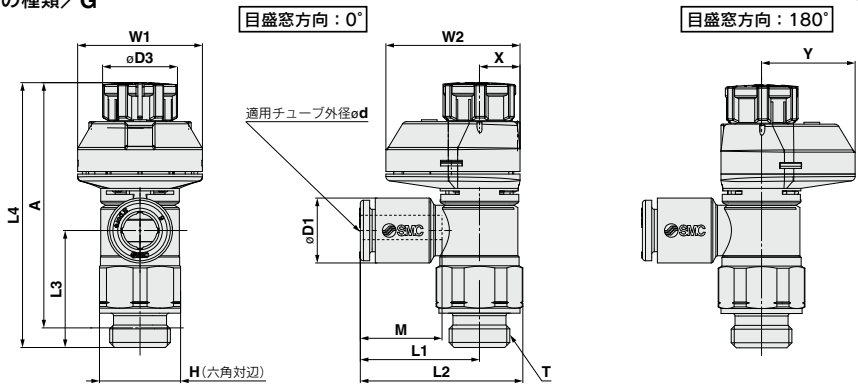


### ミリサイズ

(mm)

| 型式 | d | T | H | D1 | D3 | L1 | L2 | L3 | L4注1) Unlock | L4注1) Lock | A注2) Unlock | A注2) Lock | M | W1 | W2 | X | Y | 質量g |
|---|---|---|---|---|---|---|---|---|---|---|---|---|---|---|---|---|---|---|
| 10-AS22□1FSG□-G01-23 | 3.2 | 1/8 | 13 | 7.2 | 12 | 19.1 | 26.1 | 18.8 | 43.8 | 42.4 | 38.3 | 36.9 | 13.3 | 20 | 21.5 | 6.5 | 15 | 14 |
| 10-AS22□1FSG□-G01-04 | 4 | | | 8.2 | | | | | | | | | | | | | | |
| 10-AS22□1FSG□-G01-06 | 6 | | | 10.4 | | | | | | | | | | | | | | |
| 10-AS22□1FSG□-G01-08 | 8 | | | 13.2 | | 22.4 | 29.4 | | | | | | 14.2 | | | | | 15 |
| 10-AS22□1FSG□-G01-10 | 10 | | | 15.9 | | 25.3 | 32.3 | | | | | | 15.6 | | | | | 16 |
| 10-AS22□1FSG□-G02-23 | 3.2 | 1/4 | 17 | 7.2 | 13 | 20.9 | 30 | 22.6 | 49.7 | 48.3 | 43.2 | 41.8 | 13.3 | 21.5 | 24 | 7.8 | 16.2 | 26 |
| 10-AS22□1FSG□-G02-04 | 4 | | | 8.2 | | | | | | | | | | | | | | |
| 10-AS22□1FSG□-G02-06 | 6 | | | 10.4 | | 23.4 | 32.5 | | | | | | | | | | | |
| 10-AS22□1FSG□-G02-08 | 8 | | | 13.2 | | 23.9 | 32.6 | | | | | | 14.2 | | | | | 27 |
| 10-AS22□1FSG□-G02-10 | 10 | | | 15.9 | | 26.9 | 36 | | | | | | 15.6 | | | | | 28 |
| 10-AS32□1FSG□-G02-06 | 6 | 1/4 | 21 | 10.4 | 16.6 | 21.8 | 33 | 36.4 | 63.1 | 61.7 | 54.6 | 53.2 | 13.3 | 24.5 | 28.5 | 9.3 | 19.2 | 55 |
| 10-AS32□1FSG□-G02-08 | 8 | | | 13.2 | | 22.7 | 33.9 | | | | | | 14.2 | | | | | |
| 10-AS32□1FSG□-G02-10 | 10 | | | 15.9 | | 26.7 | 37.9 | 35.7 | | | | | 15.6 | | | | | 57 |
| 10-AS32□1FSG□-G02-12 | 12 | | | 18.5 | | 29.7 | 40.9 | 34.5 | | | | | 17 | | | | | 59 |
| 10-AS32□1FSG□-G03-06 | 6 | 3/8 | 21 | 10.4 | 16.6 | 21.8 | 33 | 28.7 | 55.4 | 54 | 47.9 | 46.5 | 13.3 | 24.5 | 28.5 | 9.3 | 19.2 | 45 |
| 10-AS32□1FSG□-G03-08 | 8 | | | 13.2 | | 22.7 | 33.9 | | | | | | 14.2 | | | | | 46 |
| 10-AS32□1FSG□-G03-10 | 10 | | | 15.9 | | 26.7 | 37.9 | 28 | | | | | 15.6 | | | | | 47 |
| 10-AS32□1FSG□-G03-12 | 12 | | | 18.5 | | 29.7 | 40.9 | 26.8 | | | | | 17 | | | | | 49 |
| 10-AS42□1FSG□-G04-10 | 10 | 1/2 | 27 | 15.9 | 18.8 | 27.4 | 41.8 | 36.2 | 64.1 | 62.5 | 55.1 | 53.5 | 15.6 | 26 | 29 | 10 | 19 | 80 |
| 10-AS42□1FSG□-G04-12 | 12 | | | 18.5 | | 30.8 | 45.2 | 35.1 | | | | | 17 | | | | | 82 |
| 10-AS42□1FSG□-G04-16 | 16 | | | 23.8 | | 34.8 | 49.2 | 32.7 | | | | | 20.6 | | | | | 86 |

注1) 参考寸法
注2) ねじのねじ込み後の参考寸法

## 外形寸法図／ユニバーサルタイプ

シール方式／パッキンシール
ねじの種類／**G**

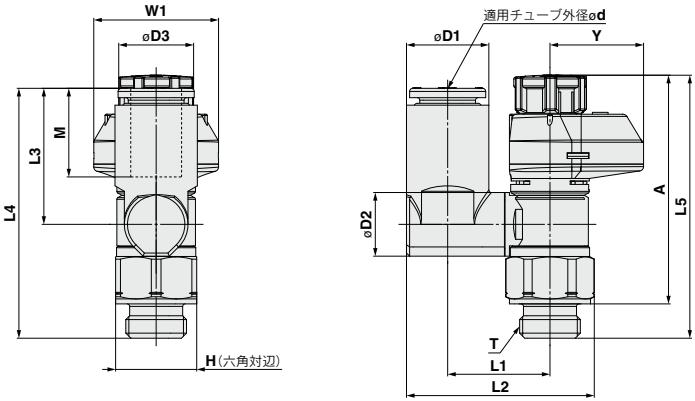


### ミリサイズ

(mm)

| 型式 | d | T | H | D1 | D2 | D3 | L1 | L2 | L3 | L4 | L5 | | A | | M | W1 | Y | 質量g |
|---|---|---|---|---|---|---|---|---|---|---|---|---|---|---|---|---|---|---|
| | | | | | | | | | | | Unlock | Lock | Unlock | Lock | | | | |
| **10-AS23□1FSG1-G01-23** | 3.2 | 1/8 | 13 | 7.2 | 9.6 | 12 | 13.2 | 24 | 17.5 | 35.7 | 43.8 | 42.4 | 38.3 | 36.9 | 13.3 | 21.5 | 16.2 | 14 |
| **10-AS23□1FSG1-G01-04** | 4 | | | 8.2 | | | 13.9 | 25.1 | | | | | | | | | | 15 |
| **10-AS23□1FSG1-G01-06** | 6 | | | 10.4 | | | | 26.2 | 20.4 | 38.5 | | | | | | | | 15 |
| **10-AS23□1FSG1-G01-08** | 8 | | | 13.2 | 10.2 | | 16.4 | 30.1 | 21.5 | 39.7 | | | | | 14.2 | | | 16 |
| **10-AS23□1FSG1-G02-04** | 4 | 1/4 | 17 | 8.2 | 12.9 | 13 | 16.5 | 29.9 | 17.5 | 40.1 | 49.7 | 48.3 | 43.2 | 41.8 | 13.3 | 24.5 | 19.2 | 27 |
| **10-AS23□1FSG1-G02-06** | 6 | | | 10.4 | | | 19 | 33.8 | 21.4 | 43.9 | | | | | | | | 29 |
| **10-AS23□1FSG1-G02-08** | 8 | | | 13.2 | | | | 34.9 | 23.5 | 46 | | | | | 14.2 | | | 30 |
| **10-AS23□1FSG1-G02-10** | 10 | | | 15.9 | | | 20.9 | 38.1 | 24.7 | 47.3 | | | | | 15.6 | | | 31 |
| **10-AS33□1FSG1-G02-06** | 6 | 1/4 | 21 | 10.4 | 12.9 | 16.6 | 20.2 | 36.1 | 21.4 | 57.8 | 63.1 | 61.7 | 54.6 | 53.2 | 13.3 | 24.5 | 19.2 | 56 |
| **10-AS33□1FSG1-G02-08** | 8 | | | 13.2 | | | | 38 | 23.5 | 59.9 | | | | | 14.2 | | | 57 |
| **10-AS33□1FSG1-G02-10** | 10 | | | 15.9 | 17.4 | | 23 | 42.2 | 26.1 | 58 | | | | | 15.6 | | | 60 |
| **10-AS33□1FSG1-G02-12** | 12 | | | 18.5 | | | | 43.5 | 28.3 | 59.9 | | | | | 17 | | | 63 |
| **10-AS33□1FSG1-G03-06** | 6 | 3/8 | 21 | 10.4 | 12.9 | 16.6 | 20.2 | 36.6 | 21.4 | 50.1 | 55.4 | 54 | 47.9 | 46.5 | 13.3 | 24.5 | 19.2 | 48 |
| **10-AS33□1FSG1-G03-08** | 8 | | | 13.2 | | | | 38 | 23.5 | 52.2 | | | | | 14.2 | | | 49 |
| **10-AS33□1FSG1-G03-10** | 10 | | | 15.9 | 17.4 | | 23 | 42.2 | 28.1 | 50.3 | | | | | 15.6 | | | 53 |
| **10-AS33□1FSG1-G03-12** | 12 | | | 18.5 | | | | 43.5 | 28.3 | 52.2 | | | | | 17 | | | 54 |
| **10-AS43□1FSG1-G04-10** | 10 | 1/2 | 27 | 15.9 | 17.4 | 18.8 | 25.6 | 47.9 | 26.1 | 61.2 | 64.1 | 62.5 | 55.1 | 53.5 | 15.6 | 26 | 19 | 86 |
| **10-AS43□1FSG1-G04-12** | 12 | | | 18.5 | 21 | | 26.2 | 49.8 | 28.3 | 63.4 | | | | | 17 | | | 90 |