工業用フィルタ

FGD/FGE/FGG/FGA/FGC Series

ベッセル／エレメント

ベッセルシリーズ

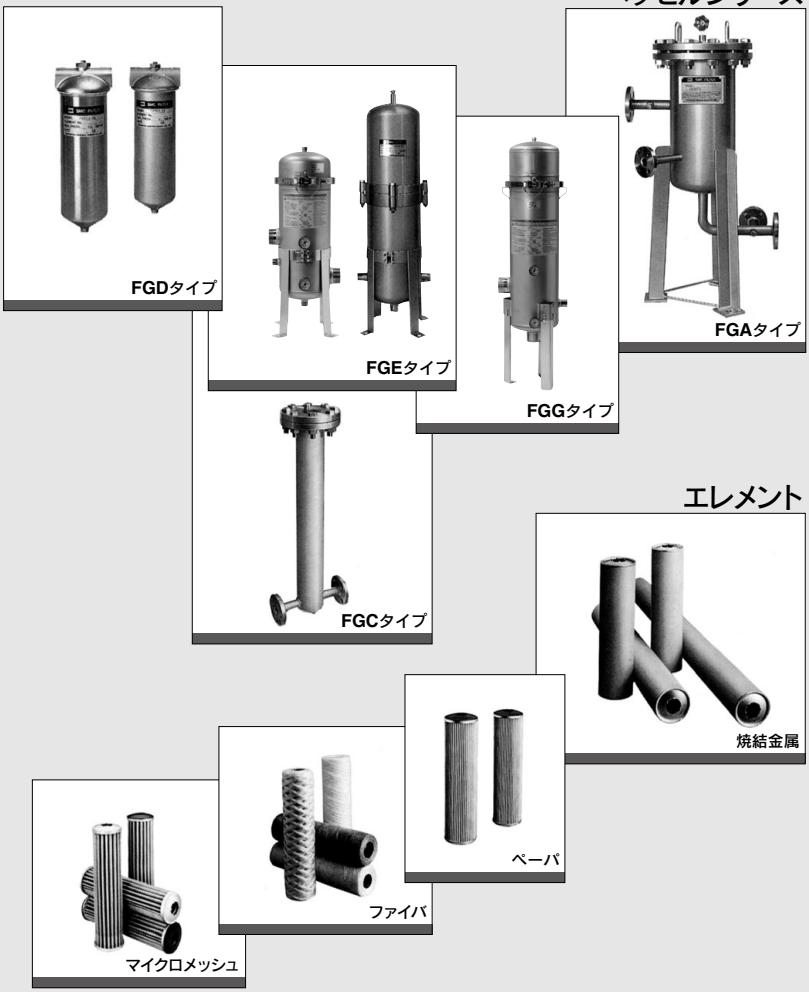

あらゆる産業分野で活躍

SMC

エレメントはSMCフィルタのどの
用途に適応するエレメントをベッセ

工業用フィルタ(FG□シリーズ)

シリーズ	適用・仕様	ページ
FGDシリーズ ●小流量・低圧の"ろ過"に適しています。 ●広範囲な流体に適用できます。 ●帯電防止仕様(FGDE, FGDF) 	• **適用**：小流量のろ過(MAX.60L/min) • **仕様**：最高使用圧力…0.7, 1MPa 接続管…Rc3/8, 1/2, 3/4 本体材質…カバー：アルミ・SCS14 ケース：SPCD・SUS316	P.24
FGEシリーズ ●中流量・低圧の"ろ過"に適しています。 ●Vバンドタイプはエレメント交換が簡単です。 (カバー飛散防止機構付) ●広範囲な流体に適用できます。 	• **適用**：中流量のろ過(MAX.230L/min) • **仕様**：最高使用圧力…0.7MPa 管接続…R1, 2 本体材質…SUS304	P.29
FGGシリーズ ●大流量・低圧の"ろ過"に適しています。 ●Vバンドタイプですのでエレメント交換が簡単です。 (カバー飛散防止機構付) 	• **適用**：大流量のろ過(MAX.350L/min) • **仕様**：最高使用圧力…0.7MPa 管接続…Rc2(メス) 本体材質…SUS304	P.32
FGAシリーズ(受注生産) ●"ろ過条件"に合せて、各種エレメントが選択でき、幅広い用途に適用します。 ●構造がたて型ですので、"ろ液"の損失がわずかで済みます。 ●保守点検、とくにエレメントの交換が容易です。 ●気体での使用の場合は、第2種圧力容器適用の特注品扱いになります。(内容積40L未満は除く) 	• **適用**：大流量のろ過(MAX.3200L/min) • **仕様**：最高使用圧力…1MPa 管接続…フランジJIS 10KFF 25～150(1^B～6^B) 本体材質…SS400・SUS304(接液部)	P.35
FGCシリーズ(受注生産) ●"ろ過条件"に合せて、各種エレメントが選択でき、幅広い用途に適用します。 ●構造がたて型ですので、"ろ液"の損失がわずかで済みます。 ●保守点検、とくにエレメントの交換が容易です。 	• **適用**：小流量のろ過(MAX.80L/min) 高圧流体のろ過 • **仕様**：最高使用圧力…1, 2, 4MPa 管接続…フランジJIS 10KFF(FGC1) 15～25($1/2^B$～1^B) JPI300^{Lb}RF(FGC2) JPI600^{Lb}RF(FGC4) 本体材質…SS400・SUS304(接液部)	P.38

するSMC工業用フィルタ

フィルタ

イプのベッセルにも組込みが可能です。
ルにセットしてご使用ください。

エレメント

エレメント	シリーズ	材質	公称ろ過精度(μm)	主な用途	ページ
焼結金属	EB	ブロンズ	1, 2, 5, 10 20, 40, 70 100, 120	各種気体・液体 一般溶剤 高温流体	P.41
	ES	SUS316	1, 2, 5, 10 20, 40, 70 100, 120		
ファイバ(ハニカム)	EH	コットン	0.5, 1, 5, 10 20, 50, 75, 100	一般溶剤 一般中性液	P.41
	EHM	ポリプロピレン	0.5, 1, 5, 10 20, 50, 75, 100	めっき液、一般酸 アルカリ液、工業用水 冷却水	
	EHK	グラス ファイバ	1, 5, 10, 20	一般酸 高温流体	
ペーパ 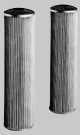	EP	コットン フェノール含浸 (エポキシ接着)	5, 10, 20	作動油 潤滑油 燃料油	P.42
マイクロメッシュ	EM100	SUS304 (エポキシ接着)	5, 10, 20, 40 74, 105	各種気体・液体 高温流体	P.42
	EM500	SUS316	5, 10, 20, 40 74, 105		

主な用途によるフィルタ選定表
FGD·FGE·FGGタイプ

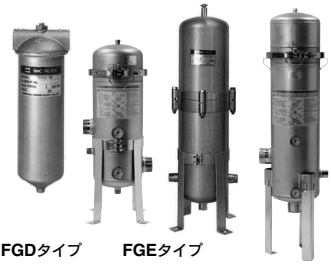

FGDタイプ　FGEタイプ　FGGタイプ

使用用途と適用エレメント

●：推奨、○：使用可、×：使用不可

流体名	適用エレメント 種類、材質	公称ろ過精度 （μm）	適用フィルタ型式								
			FGDC	FGDE	FGDT	FGDF	FGES	FGEL	FGET	FGGS	FGGL
工業用水	ファイバーエレメント ポリプロピレン	10	×	×	●	○	●	○	○	●	○
洗浄用水	ファイバーエレメント ポリプロピレン	20	×	×	●	○	●	○	○	●	○
水	ファイバーエレメント ポリプロピレン	20	×	×	●	○	●	○	○	●	○
香料	ファイバーエレメント コットン	10	×	×	●	○	●	○	○	●	○
温水	マイクロメッシュエレメント SUS316	10	×	×	●	○	●	○	○	●	○
一般溶剤	マイクロメッシュエレメント SUS316	40	×	×	○	●	×	×	●	×	×
研削液（研磨機）	ファイバーエレメント ポリプロピレン	10	○	●	○	●	●	○	○	●	○
研削液（油砥石）	ファイバーエレメント ポリプロピレン	10	○	●	○	●	●	○	○	●	○
潤滑油	ファイバーエレメント ポリプロピレン	10	○	●	○	●	●	○	○	●	○
冷却水	ファイバーエレメント ポリプロピレン	50	×	×	●	○	●	○	○	●	○
現像液	ファイバーエレメント ポリプロピレン	10	×	×	●	○	●	○	○	●	○
定着液	ファイバーエレメント ポリプロピレン	10	×	×	●	○	●	○	○	●	○
ラッカー	ファイバーエレメント コットン	50	×	×	○	●	×	×	●	×	×
チッソガス	ファイバーエレメント コットン	10	●	○	●	○	×	×	●	×	×
炭酸ガス	ファイバーエレメント コットン	10	●	○	●	○	×	×	●	×	×
エア（ドライ）	ファイバーエレメント コットン	0.5～10	●	○	●	○	×	×	●	×	×

注）フィルタの容器とエレメントを組み合せた場合の型式につきましては、各シリーズの型式表示方法をご参照ください。

●選定表の見方

例）
- 使用用途　洗浄用水のスケール除去
- 処理流量　170L/min
- 公称ろ過精度　メーカーへ一任
- 接続口径　2

上記の仕様の場合、まず、「使用用途と適用エレメント」をみると、洗浄用水の適用エレメントはポリプロピレン、公称ろ過精度は20μm、適用フィルタ型式はFGDC、E以外となります。
次に、「適用フィルタと処理流量」をみて、流体名の洗浄用水の項を下にたどって、仕様の170L/min以上のところを、左にみて、フィルタモデルFGESA、FGELAまたはFGETAが適用フィルタモデルです。
従って、選定するフィルタモデルとエレメントは
フィルタモデル＝FGESA-20
エレメント＝ポリプロピレン　20μm
(EHM15R10A)

適用フィルタと処理流量

※初期圧力降下（容器抵抗込）が気体0.0015MPa、液体0.015MPa時の流量（L/min）を示します。

流体名		エア（ドライ）		工業用水				潤滑油（20mm²/s）	香料（1mm²/s）
適用エレメント		コットン		ポリプロピレン				ペーパ	マイクロメッシュ
公称ろ過精度（μm） / 適用フィルタ型式		0.5注1)	10注1)	1	5	10	20	10	5
FGDCA FGDEA FGDTA FGDFA	03	110	550	11	21	23	26	22	29
	04	110	750	12	27	30	36	28	42
	06	110	1000	13	32	36	46	32	57
FGDCB FGDEB FGDTB FGDFB	03	200	600	17	25	26	28	26	30
	04	200	840	21	35	37	41	38	44
	06	210	1200	23	46	50	56	50	63
FGESA注2) FGELA注2) FGETA	10	410	3000	45	90	120	140	100	160
	20	410	3600	50	120	140	170	110	210
FGESB注2) FGELB注2) FGETB	10	800	3300	70	140	150	160	120	170
	20	800	4200	90	170	180	210	140	230
FGESC注2) FGELC注2) FGETC	10	1100	3400	83	150	160	170	120	170
	20	1200	4400	120	190	200	220	150	230
FGGSB FGGLB		—	—	160	270	300	320	290	360
FGGSC FGGLC		—	—	200	300	320	340	320	370
FGGSD FGGLD		—	—	230	320	330	350	330	370

注1）大気圧下L/min（ANR）（0.5MPa時）の流量を表す。
注2）気体使用不可
注3）上記以外の大流量につきましては、お問合せください。

工業用フィルタ
FGD Series

型式表示方法

FGD C A - 03 - B 002 N □

エレメント長さ

記号	エレメント長さ
A	L250
B	L500(L250×2本)

接続口径

記号	接続口径 Rc
03	3/8
04	1/2
06	3/4

付属品

記号	付属品
無記号	なし
-B	ブラケット

エレメント分類

記号	エレメント種類	材質
B	焼結金属	ブロンズ
S		ステンレス
T	ファイバ(ハニカム)	ポリプロピレン
G		グラスファイバ
H		コットン
P	ペーパ	コットン
M	マイクロメッシュ	SUS304/エポキシ
L		SUS316
J	HEPO Ⅱ	ポリエステル/ポリプロピレン

エレメントパッキン材質注)

記号	エレメントパッキン材質
A	ノンアスベスト
T	フッ素樹脂
N	NBR
V	FKM

注) エレメント分類によるエレメントパッキン材質の種類につきましては、下表をご参照ください。

材質注)

記号	カバー	ケース	ガスケット・Oリング	パッキン類
C	アルミ	SPCD	NBR	ナイロン
E	アルミ	SPCD	NBR	ナイロン・フッ素樹脂(帯電防止仕様)
T	SCS14	SUS316	フッ素樹脂	フッ素樹脂
F	SCS14	SUS316	フッ素樹脂	フッ素樹脂(帯電防止仕様)

注) 静電気が帯電する場合は、帯電防止仕様を選定。

エレメント/エレメントパッキン材質組合せ表

エレメント材質 \ エレメントパッキン材質		無記号(パッキンなし)	ノンアスベスト A	PTFE T	NBR N	FKM V
B	ブロンズ			○	○	○
S	ステンレス		○	○	○	○
T	ポリプロピレン	○				
G	グラスファイバ	○				
H	コットン(ファイバ)	○				
P	コットン(ペーパ)				○	○
M	SUS304/エポキシ				○	○
L	SUS316		○	○	○	○
J	ポリエステル/PP			○	○	○

FGDT, F　FGDC, E

●小流量・低圧の"ろ過"に適しています。
●広範囲な流体に適用できます。
●帯電防止仕様(FGDE, FGDF)

公称ろ過精度(μm)注)

記号	公称ろ過精度(μm)
X50	0.5
001	1
002	2
005	5
010	10
020	20
040	40
050	50
070	70
074	74
075	75
100	100
105	105
120	120

注) エレメント分類に伴う公称ろ過精度との対照はP.41、42をご参照ください。

注1) 本カタログ記載の工業用フィルタは、容器にエレメントを組み込んだ製品です。
注2) エレメント(交換部品)のみをご注文される場合は、P.41、42の型式表示方法をご参照ください。
注3) 容器(交換部品)のみご注文される場合は、上記型式表示方法の「エレメント分類」、「公称ろ過精度(μm)」、「エレメントパッキン材質」の各記号を省いた型式表示方法になります。
注4) 工業用フィルタは、当社製部品(容器、エレメントなど)の組合せでご使用ください。

仕様

型式		FGDCA	FGDCB	FGDEA	FGDEB	FGDTA	FGDTB	FGDFA	FGDFB
接続口径　Rc		3/8, 1/2, 3/4							
最高使用圧力　MPa注1)		0.7				1			
使用温度　℃		0～80							
エレメント本数		1	2注2)	1	2注2)	1	2注2)	1	2注2)
エレメントサイズ		ø65～70×L250	ø65～70×L500 (L250×2)	ø65～70×L250	ø65～70×L500 (L250×2)	ø65～70×L250	ø65～70×L500 (L250×2)	ø65～70×L250	ø65～70×L500 (L250×2)
主要材質注3)	カバー	アルミ				SCS14			
	ケース	SPCE				SUS316			
	ガスケット・Oリング	NBR				フッ素樹脂			
	パッキン類	ナイロン		ナイロン・フッ素樹脂		フッ素樹脂			
質量　kg		1.3	2.2	1.3	2.2	2.3	3.8	2.3	3.8
内容量　L		1.7	3.4	1.7	3.4	1.7	3.4	1.7	3.4

注1) 気体の場合には、0.5MPaとなります。
注2) 焼結金属エレメント・ペーパエレメントの場合は1本(ø65×L500)になります。
注3) ナイロン・フッ素樹脂のパッキンは、経時変化によりシール性が低下する場合があります。定期的に取扱説明書に記載の締付トルクを確認してください。

交換用パーツ・パッキンリスト

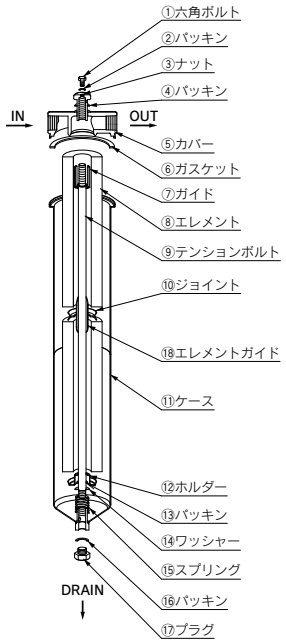

各部の名称と機能
(図はFGD□B：エレメント2本の場合)

注) FGDT･FとFGDC･Eはガスケット部のシール構造が異なるため、互換性がありません。
同じ型式のカバーとケースをご使用ください。

各部の名称と機能

番号	部品名称	材質	機能
1	**六角ボルト**	ステンレスまたは鉄	ハウジング内のエア抜き用のプラグ
2	**パッキン**	樹脂	
3	**ナット**	ステンレスまたは鉄	カバーを締付けます
4	**パッキン**	樹脂	
5	**カバー**	ステンレスまたはアルミ	フィルタ本体の蓋
6	**ガスケット**	樹脂またはゴム	
7	**ガイド**	ステンレス	エレメントとテンションボルトの隙間をシールします
8	**エレメント**	選定エレメントによる	各種エレメントを組込み、ろ過物を捕集します
9	**テンションボルト**	ステンレスまたは鉄	ケース、カバーの連結
10	**ジョイント**	ステンレス	エレメント間をシールします (FGD□Bのエレメント2本時使用)
11	**ケース**	ステンレスまたは鉄	フィルタ本体
12	**ホルダー**	ステンレス	エレメントをシールします
13	**パッキン**	樹脂またはゴム	
14	**ワッシャー**	ステンレス	
15	**スプリング**	ステンレス	エレメントを安定させます
16	**パッキン**	樹脂	
17	**プラグ**	ステンレスまたは鉄	ドレン抜きプラグ
18	**エレメントガイド**	ステンレスまたは鉄	

交換用パーツ

名称	品番	適用型式	部品番号(セット内容)
ナットセット	**FGD-KT001**	FGDC	①, ②, ③, ④：各1ヶセット
	FGD-KT002	FGDE	
	FGD-KT003	FGDT	
	FGD-KT004	FGDF	
交換用カバー	**FGD-CV005-03/04/06**	FGDT･F	⑤
	FGD-CV006-03/04/06	FGDC･E	
ジョイント	**FGD-OP001**	FGD□	⑩
パッキンセット	**KT-FGDC**	FGDC	②, ④, ⑥, ⑬, ⑯：各1ヶセット
	KT-FGDE	FGDE	
	KT-FGDT	FGDT	
	KT-FGDF	FGDF	
交換用ケースアッシ	**FGD-CA002**	FGDT･F(L250)	⑦, ⑨, ⑪, ⑫, ⑬, ⑭, ⑮, ⑯, ⑰：各1ヶセット 注) FGD-CA003、CA005の場合のみ、⑱エレメントガイドがセットに含まれます。
	FGD-CA003	FGDT･F(L500)	
	FGD-CA004	FGDC･E(L250)	
	FGD-CA005	FGDC･E(L500)	

外形寸法図

FGD□A（エレメント1本）

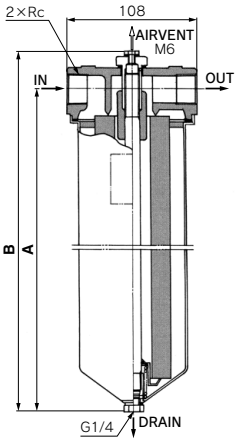

FGD□B（エレメント2本）

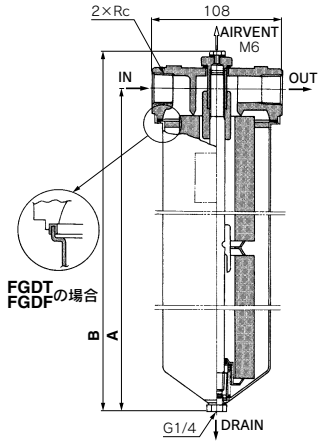

※エレメント引抜き寸法：50mm

(mm)

型式	エレメント長さ	A	B	接続口径 Rc
FGDC FGDE	A(L250)	314	346	3/8,1/2,3/4
	B(L500)	574	606	
FGDT FGDF	A(L250)	314	349	
	B(L500)	574	608	

付属部品・ブラケット

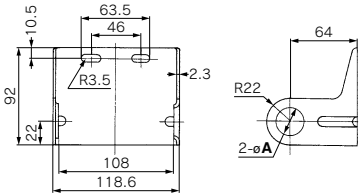

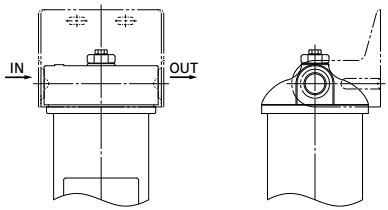

取付位置

(mm)

品番	øA	接続口径 Rc	材質	表面処理
BP-1S	17.5	3/8	SPCC	亜鉛 クロメート
BP-2S	22	1/2		
BP-3S	27.5	3/4		

注）フィルタは鋼管配管で固定してください。
本ブラケットは、配管支持にご使用ください。
（フレキシブル配管を用いた場合、フィルタが固定されません）

オーダーメイド仕様

詳細につきましては当社にお問合せください。

Order Made

1 差圧表示器付(X77)、差圧表示スイッチ付(X78)

表示記号 **X77, X78**

エレメントの目詰りによる交換時期を目視で確認できます。(X77)
さらに、接点を内蔵していますので、電気信号の出力が可能です。(X78)

適用型式

- **FGDC, FGDE**
- **FGDT, FGDF**

注1) 接流体部に磁石を使用しています。
注2) FGDT, FGDEに適用の場合、フィルタ本体とOリング材質が異なります。
注3) ご使用流体との適合性に注意してください。

型式表示方法

標準型式表示※ □

●オーダーメイド仕様

記号	仕様／内容
無記号	なし
X77	差圧表示器付
X78	差圧表示スイッチ付

※適用型式の標準仕様の型式表示方法をご参照ください。

差圧表示

■差圧表示器

- 作動圧力――0.1±0.02MPa
- 一度表示すると、ポンプを停止してもリセットするまで表示しつづけます。(リセットタイプ)
- エレメント交換はのぞき窓の全面に赤色リングが浮上した時に行ってください。

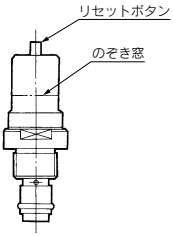

■差圧表示スイッチ

- 作動圧力――0.1±0.02MPa
- 表示した後、ポンプを停止すると自動復帰します。(ノンリセットタイプ)
- 目視兼用です。エレメント交換はスイッチが作動した時(のぞき窓の全面に赤色リングが浮上した時)に行ってください。
- N.C.、N.O.兼用です。

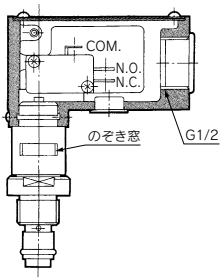

差圧表示器、スイッチ品番表

適用型式	部品品番	
	差圧表示器	差圧表示スイッチ
FGDC, E	CB-62H	CB-63H
FGDT, F	CB-60H	CB-61H

マイクロスイッチ定格

定格電圧(V)	無誘導負荷(A)			誘導負荷(A)			
	抵抗負荷	ランプ負荷		誘導負荷		電動機負荷	
	常時閉路	常時開路	常時閉路	常時開路	常時閉路	常時開路	常時閉路	常時開路
AC125	5	1.5	0.7	4		2.5	1.3
AC250	5	1	0.5	4		1.5	0.8
DC8	5	3		5	4	3	
DC14	5	3		4		3	
DC30	5	3		4		3	
DC125	0.4	0.1		0.4		0.1	
DC250	0.3	0.05		0.3		0.05	

注意事項

1. 上表の数値は定常電流を表します。
2. 誘導負荷は力率(交流)0.75以上、時定数(直流)7msec以下。
3. ランプ負荷は10倍の突入電流を有するもの。
4. リード線接続方法ははんだづけ端子です。
5. リード線取出口はコンジット(G1/2)、グロメット付です。
6. マイクロスイッチの表示記号1(COM.)2(N.C.)3(N.O.)に任意に配線してください。
7. ノンリセットタイプのため保持機構が必要な場合は電気回路上で考慮してください。

仕様

型式		FGDCA／FGDEA（X77、X78）	FGDCB／FGDEB（X77、X78）	FGDTA／FGDFA（X77、X78）	FGDTB／FGDFB（X77、X78）
最高使用圧力　MPa		0.7		1.0	
使用温度　℃		0～80			
差圧表示器作動圧力 差圧表示スイッチ作動圧力　MPa		0.1±0.02			
接続口径		Rc3/8, 1/2, 3/4			
差圧表示器／差圧表示スイッチ材質	本体	アルミ		SUS303	
	パッキン	NBR		FKM	
質量　kg	X77	1.3	2.2	2.3	3.8
	X78	1.5	2.4	2.5	4.0
内容積　L		1.7	3.4	1.7	3.4

注）カバー／ケース等の材質はP.25の仕様をご参照ください。

外形寸法図

差圧表示器付（X77）

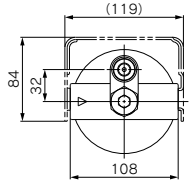

交換用カバー Ass' y（X77）
カバーと差圧表示器の各１セット

品番	適用型式
FGD-CV002-03/04/06	FGDT・F
FGD-CV003-03/04/06	FGDC・E

注1）カバー Ass' y以外は標準品と同様
注2）03, 04, 06は口径Rc（3/8, 1/2, 3/4）を示す

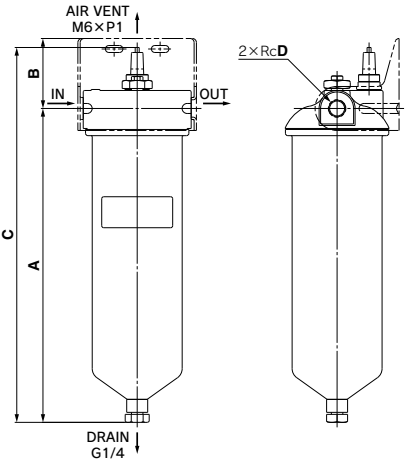

(mm)

型式	エレメント長さ	A	B	C	D
FGDC FGDE	A（L250）	314	70	374	3/8,1/2,3/4
	B（L500）	574	70	634	
FGDT FGDF	A（L250）	315	70	375	
	B（L500）	574	70	636	

差圧表示スイッチ付（X78）

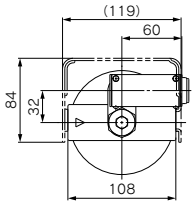

交換用カバー Ass' y（X78）
カバーと差圧表示器の各１セット

品番	適用型式
FGD-CV004-03/04/06	FGDT・F
FGD-CV001-03/04/06	FGDC・E

注1）カバー Ass' y以外は標準品と同様
注2）03, 04, 06は口径Rc（3/8, 1/2, 3/4）を示す

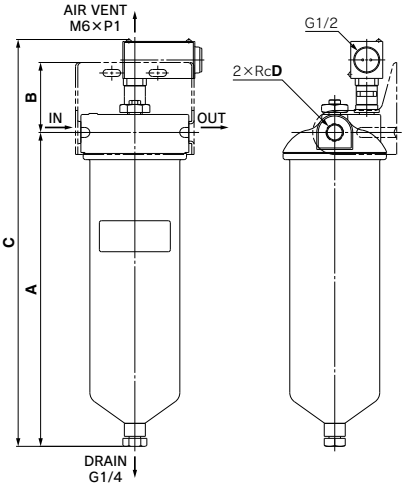

(mm)

型式	エレメント長さ	A	B	C	D
FGDC FGDE	A（L250）	314	70	407	3/8,1/2,3/4
	B（L500）	574	70	665	
FGDT FGDF	A（L250）	315	70	408	
	B（L500）	574	70	665	

工業用フィルタ
FGE Series

型式表示方法

FGES・FGELタイプ(Vバンドタイプ) **FGE S A - 10 - B 002 N A - G1**

材質

記号	本体	ガスケット・Oリング
S	SUS304	NBR
L		FKM

オプション

記号	圧力計の種類
G1	G46-10-02M(接液部黄銅)
G2	G46-10-02-SRB(接液部SUS)
無記号	なし(プラグ付)

※使用流体により圧力計は使い分けてください。
圧力計なしを選択の場合にも、差圧管理は行ってください。

FGETタイプ(ボルト締めタイプ) **FGE T A - 10 - B 002 N**

材質

記号	本体	ガスケット・Oリング
T	SUS304	フッ素樹脂

エレメントパッキン材質注)

記号	エレメントパッキン材質
A	ノンアスベスト
T	フッ素樹脂
N	NBR
V	FKM

注) エレメント分類によるエレメントパッキン材質の種類につきましては、下表をご参照ください。

エレメント長さ

記号	エレメント長さ
A	L250
B	L500(L250×2本)
C	L750(L250×3)

接続口径

記号	接続口径 R
10	1
20	2

エレメント分類

記号	エレメント種類	材質
B	焼結金属	ブロンズ
S		ステンレス
T	ファイバ	ポリプロピレン
G		グラスファイバ
H		コットン
P	ペーパ	コットン
M	マイクロメッシュ	SUS304/エポキシ
L		SUS316
J	HEPO Ⅱ	ポリエステル/ポリプロピレン

エレメント/エレメントパッキン材質組合せ表

エレメント材質 ＼ エレメントパッキン材質	無記号(パッキンなし)	ノンアスベスト A	PTFE T	NBR N	FKM V
B ブロンズ			○	○	○
S ステンレス		○	○	○	○
T ポリプロピレン	○				
G グラスファイバ	○				
H コットン(ファイバ)	○				
P コットン(ペーパ)				○	○
M SUS304/エポキシ				○	○
L SUS316		○	○	○	○
J ポリエステル/PP			○	○	○

公称ろ過精度(μm)注)

記号	公称ろ過精度(μm)
X50	0.5
001	1
002	2
005	5
010	10
020	20
040	40
050	50
070	70
074	74
075	75
100	100
105	105
120	120

注) エレメント分類に伴う公称ろ過精度との対照はP.41、42をご参照ください。

FGES・FGELタイプ
(Vバンドタイプ)

FGETタイプ
(ボルト締めタイプ)

- **中流量・低圧の"ろ過"に適しています。**
- **Vバンドタイプはエレメント交換が簡単です。(カバー飛散防止機構付)**
- **広範囲な流体に適用できます。**

注1) 本カタログ記載の工業用フィルタは、容器にエレメントを組み込んだ製品です。
注2) エレメント(交換部品)のみをご注文される場合は、P.41、42の型式表示方法をご参照ください。
注3) 容器(交換部品)のみご注文される場合は、上記型式表示方法の「エレメント分類」、「公称ろ過精度(μm)」、「エレメントパッキン材質」の各記号を省いた型式表示方法になります。
注4) 工業用フィルタは、当社製部品(容器、エレメントなど)の組合せでご使用ください。
注5) Vバンドタイプは気体に使用しないでください。

仕様

型式		FGESA注1)	FGESB注1)		FGESC注1)		FGELA注1)	FGELB注1)		FGELC注1)		FGETA	FGETB		FGETC	
接続口径　R		1, 2														
最高使用圧力　MPa		0.7														
使用温度　℃		0～80(圧力計付の場合は60になります)														
エレメント本数		4	4注2)	8	4注2)	12	4	4注2)	8	4注2)	12	4	4注2)	8	4注2)	12
エレメントサイズ		ø65～70×L250	ø65～70×L500	ø65～70×L250	ø65～70×L750	ø65～70×L250	ø65～70×L250	ø65～70×L500	ø65～70×L250	ø65～70×L750	ø65～70×L250	ø65×L250	ø65×L500	ø65×L250	ø65×L750	ø65×L250
主要材質	カバー	SUS304														
	ケース	SUS304														
	ガスケット	—	—		—		—	—		—		フッ素樹脂	フッ素樹脂		フッ素樹脂	
	Oリング	NBR					FKM					—				
	脚	SS400(ユニクロめっき)														
質量　kg		10	13		18		10	13		18		12	15		20	
内容積　L		14	21		29		14	21		29		11.5	18.5		26	

注1) 気体には使用不可
注2) 焼結金属エレメント・ペーパエレメントの場合

交換用パーツ・パッキンリスト

FGES・FGELタイプ(Vバンドタイプ)

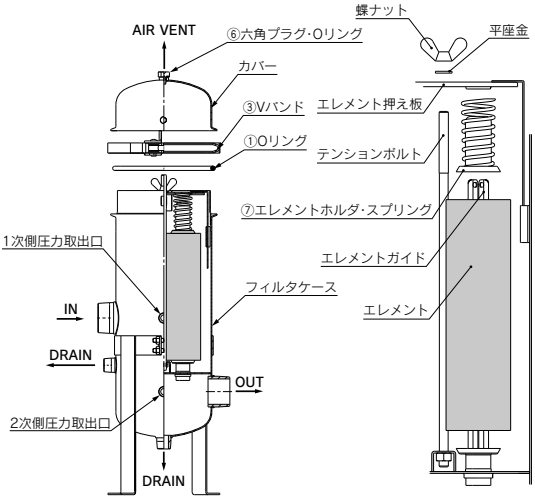

FGETタイプ(ボルト締めタイプ)

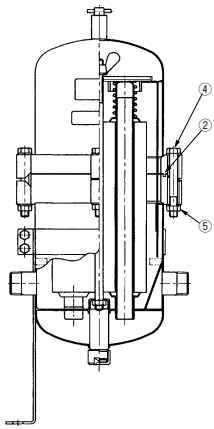

No.	名称	個数	適用型式		
			FGES	FGEL	FGET
1	Oリング	1	FGE-KT001	FGE-KT002	—
2	ガスケット	1	—	—	AL-19S
3	Vバンド	1	CY-24S		—
4	六角ボルト	4	—	—	CB00021
5	六角ナット	4	—	—	DA00110
6	六角プラグ	1	FGE-OP007	FGE-OP008	—
	Oリング	1			
7	スプリング	4	FGE-OP005		
	エレメントホルダ	4			

外形寸法図

FGES・FGELタイプ(Vバンドタイプ)

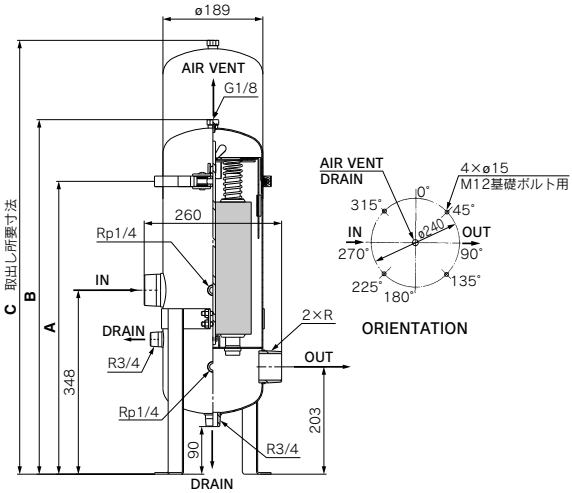

FGETタイプ(ボルト締めタイプ)

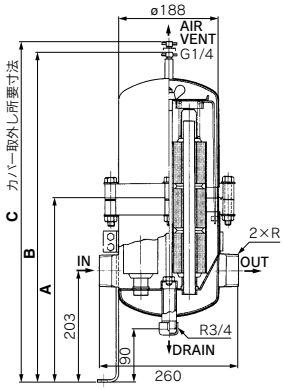

FGESタイプ(Vバンドタイプ) (mm)

型式	A	B	C	接続口径 R
FGESA	554	671	850	1,2
FGESB		931	1350	
FGESC		1191	1860	

FGELタイプ(Vバンドタイプ) (mm)

型式	A	B	C	接続口径 R
FGELA	554	671	850	1,2
FGELB		931	1325	
FGELC		1191	1825	

FGETタイプ(ボルト締めタイプ) (mm)

型式	A	B	C	接続口径 R
FGETA	366	612	910	1,2
FGETB	516	871	1225	
FGETC	647	1133	1620	

工業用フィルタ
FGG Series

型式表示方法

FGG S B – 20 – B 002 N A – G1

材質

記号	本体	Oリング
S	SUS304	NBR
L	SUS304	FKM

エレメント長さ

記号	エレメント長さ
B	L500(L250×2本)
C	L750(L250×3本)
D	L1000(L250×4本)

接続口径

記号	接続口径 Rc
20	2

エレメント分類

記号	エレメント種類	材質
B	焼結金属	ブロンズ
S		ステンレス
T	ファイバ(ハニカム)	ポリプロピレン
G		グラスファイバ
H		コットン
P	ペーパ	コットン
M	マイクロメッシュ	SUS304/エポキシ
L		SUS316

公称ろ過精度(μm)注)

記号	公称ろ過精度(μm)
X50	0.5
001	1
002	2
005	5
010	10
020	20
040	40
050	50
070	70
074	74
075	75
100	100
105	105
120	120

注) エレメント分類に伴う公称ろ過精度との対照はP.41、42をご参照ください。

オプション

記号	圧力計の種類
G1	G46-10-02M(接液部黄銅)
G2	G46-10-02-SRB(接液部SUS)
無記号	なし(プラグ付)

※使用流体により圧力計は使い分けてください。
圧力計なしを選択の場合にも、差圧管理は行ってください。

エレメントパッキン材質注)

記号	エレメントパッキン材質
A	ノンアスベスト
T	フッ素樹脂
N	NBR
V	FKM

注) エレメント分類によるエレメントパッキン材質の種類につきましては、下表をご参照ください。

エレメント/エレメントパッキン材質組合せ表

エレメント材質 \ エレメントパッキン材質		無記号(パッキンなし)	ノンアスベスト A	PTFE T	NBR N	FKM V
B	ブロンズ			○	○	○
S	ステンレス		○	○	○	○
T	ポリプロピレン	○				
G	グラスファイバ	○				
H	コットン(ファイバ)	○				
P	コットン(ペーパ)				○	○
M	SUS304/エポキシ				○	○
L	SUS316		○	○	○	○

●大流量・低圧の"ろ過"に適しています。
●Vバンドタイプですのでエレメント交換が簡単です。(カバー飛散防止機構付)

注1) 本カタログ記載の工業用フィルタは、容器にエレメントを組み込んだ製品です。
注2) エレメント(交換部品)のみをご注文される場合は、P.41、42の型式表示方法をご参照ください。
注3) 容器(交換部品)のみご注文される場合は、上記型式表示方法の「エレメント分類」、「公称ろ過精度(μm)」、「エレメントパッキン材質」の各記号を省いた型式表示方法になります。
注4) 工業用フィルタは、当社製部品(容器、エレメントなど)の組合せでご使用ください。
注5) 本フィルタは気体には使用しないでください。

仕様

型式		FGGSB注1)		FGGSC注1)		FGGSD注1)		FGGLB注1)		FGGLC注1)		FGGLD注1)	
接続口径　R		2											
最高使用圧力　MPa		0.7											
使用温度　℃		0～80(圧力計付の場合は60になります)											
エレメント本数		7注2)	14	7注2)	21	7注2)	28	7注2)	14	7注2)	21	7注2)	28
エレメントサイズ		ø65×L500	ø65×L250	ø65×L750	ø65×L250	ø65×L1000	ø65×L250	ø65×L500	ø65×L250	ø65×L750	ø65×L250	ø65×L1000	ø65×L250
主要材質	カバー	SUS304											
	ケース	SUS304											
	Oリング	NBR						FKM					
	脚	SS400(ユニクロめっき)											
質量　kg		19.5		23		30		19.5		23		30	
内容積　L		27		43		52		27		43		52	

注1) 気体には使用不可
注2) 焼結金属エレメント・ペーパエレメントの場合

交換用パーツ・パッキンリスト

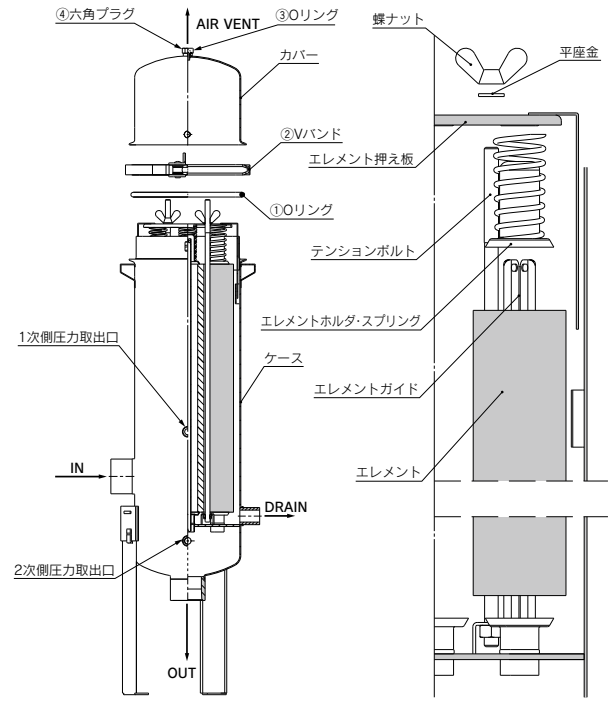

No.	名称	個数	適用型式	
			FGGS	FGGL
1	Oリング	1	FGF-KT01	FGF-KT02
2	Vバンド	1	CY-27S	
3	Oリング	1	FGE-OP007	FGE-OP008
4	六角プラグ	1		

外形寸法図

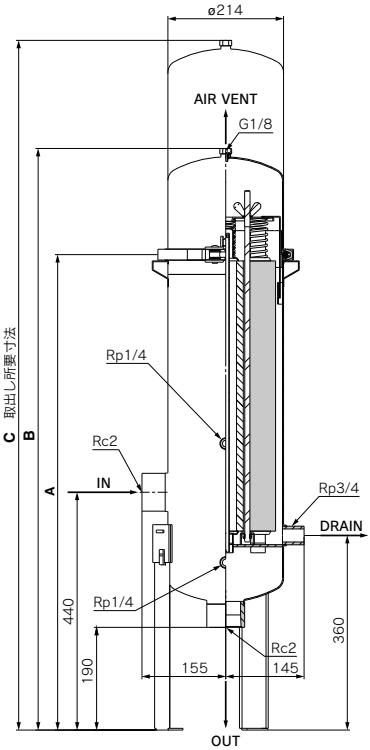

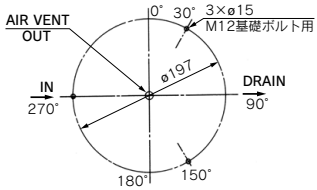

ORIENTATION

(mm)

型式	A	B	C※
FGGSB **FGGLB**	880	1077	1180～ 1415
FGGSC **FGGLC**	1147	1344	1440～ 1930
FGGSD **FGGLD**	1417	1614	1710～ 2450

※「C」寸法は組込むエレメント長さにより異なります。

工業用フィルタ
FGA Series（受注生産品）

型式表示方法

FGA C 04 A - 10 - B 002 N

接液部材質(容器)

記号	接液部材質
C	SS400
S	SUS304

エレメント配置数

記号	エレメント配置数
04	4
07	7
09	9
18	18
22	22
29	29
34	34
37	37

エレメント長さ

記号	エレメント長さ
A	L250
B	L500(L250×2本)
C	L750(L250×3本)
D	L1000(L250×4本)

接続口径

記号	接続口径
10	25(1B)
14	40(1 1/2B)
20	50(2B)
24	65(2 1/2B)
30	80(3B)
40	100(4B)
60	150(6B)

注) 接続方法はJIS 10KFFフランジ接続となります。

エレメント分類

記号	エレメント種類	材質
B	焼結金属	ブロンズ
S		ステンレス
T	ファイバ	ポリプロピレン
G		グラスファイバ
H		コットン
P	ペーパ	コットン
M	マイクロメッシュ	SUS304/エポキシ
L		SUS316

エレメントパッキン材質注)

記号	エレメントパッキン材質
A	ノンアスベスト
T	フッ素樹脂
N	NBR
V	FKM

注) エレメント分類によるエレメントパッキン材質の種類につきましては、下表をご参照ください。

公称ろ過精度(μm)注)

記号	公称ろ過精度(μm)
X50	0.5
001	1
002	2
005	5
010	10
020	20
040	40
050	50
070	70
074	74
075	75
100	100
105	105
120	120

注) エレメント分類に伴う公称ろ過精度との対照はP.41、42をご参照ください。

エレメント／エレメントパッキン材質組合せ表

エレメント材質 ＼ エレメントパッキン材質		無記号(パッキンなし)	ノンアスベスト A	PTFE T	NBR N	FKM V
B	ブロンズ			○	○	○
S	ステンレス		○	○	○	○
T	ポリプロピレン	○				
G	グラスファイバ	○				
H	コットン(ファイバ)	○				
P	コットン(ペーパ)				○	○
M	SUS304／エポキシ				○	○
L	SUS316		○	○	○	○

- ●“ろ過条件”に合せて、各種エレメントが選択でき、幅広い用途に適用します。
- ●構造がたて型ですので、“ろ液”の損失がわずかで済みます。
- ●保守点検、とくにエレメントの交換が容易です。
- ●気体での使用の場合は、第2種圧力容器適用の特注品扱いになります。(内容積40L未満は除く)注7)
- ●納期につきましては都度ご確認ください。

注1) (必要エレメント本数)＝(エレメント配置数)× $\frac{(\text{エレメント長さ})}{(\text{エレメント1本当りの長さ})}$

計算例)　エレメント配置数7, エレメント長さL500, エレメント1本当りの長さL250の場合

(必要エレメント本数)＝7× $\frac{500}{250}$ ＝14本

注2) 本カタログ記載の工業用フィルタ／ベッセルシリーズは、容器にエレメントを組み込んだ製品です。

注3) エレメント(交換部品)のみをご注文される場合は、P.41、42の型式表示方法をご参照ください。

注4) 容器(交換部品)のみご注文される場合は、上記型式表示方法の「エレメント分類」、「公称ろ過精度(μm)」、「エレメントパッキン材質」の各記号を省いた型式表示方法になります。

注5) 工業用フィルタは、当社製部品(容器、エレメントなど)の組合せでご使用ください。

注6) 「FGAS」の機種の場合、接液部材質以外の箇所に炭素鋼が使用されており、塗装(シルバー)されています。

注7) 内容積はP.37の外形寸法図をご参照ください。

仕様

標準仕様

型式	FGA
最高使用圧力　MPa	1
使用温度　℃	0～80
接続口径	25～150(1B～6B)注)
接液部材質(容器)	SS400・SUS304
ガスケット	ノンアスベスト

注) フランジはJIS10KFFを使用しています。

適用エレメント仕様

名称	材質	公称ろ過精度(μm)	サイズ
焼結金属	ブロンズ	1,2,5,10,20,40 70,100,120	ø65×L250 ø65×L500 ø65×L750 ø65×L1000
	SUS316		
ペーパ	コットン(フェノール)	5,10,20	ø65×L250 ø65×L500 ø65×L750 ø65×L1000
ファイバ	コットン	0.5,1,5,10,20 50,75,100	ø65×L250
	ポリプロピレン		
	グラスファイバ	1,5,10,20	
マイクロメッシュ	SUS304	5,10,20,40 74,105	ø65×L250
	SUS316		

構造図

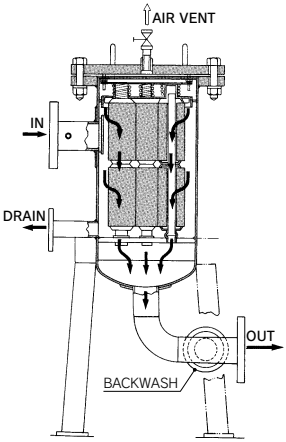

エレメント取付図

外形寸法図

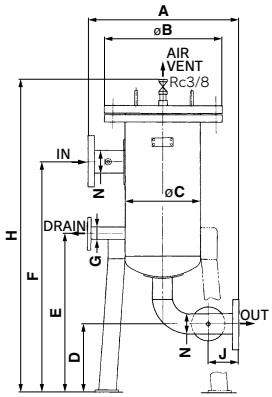

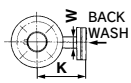

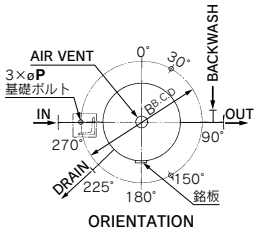

標準型式

(mm)

型式	エレメント配置数	エレメント長さ(L)	N(接続口径)			G	W	A	øB	øC	D	E	F	H	J	K	øP	質量(kg)	内容積(L)
FGAC FGAS	4	250	25(1B)	40(1 1/2B)	50(2B)	20(3/4B)	20(3/4B)	500	330	216.3	230	490	660	965	80	120	20	70	15
	4	500	25(1B)	40(1 1/2B)	50(2B)	20(3/4B)	20(3/4B)	500	330	216.3	230	490	905	1220	80	120	20	80	24
	4	750	25(1B)	40(1 1/2B)	50(2B)	20(3/4B)	20(3/4B)	500	330	216.3	230	490	1160	1485	80	120	20	90	32
	4	1000	25(1B)	40(1 1/2B)	50(2B)	20(3/4B)	20(3/4B)	500	330	216.3	230	490	1415	1750	80	120	20	105	41
	7	500	25(1B)	40(1 1/2B)	50(2B)	25(1B)	20(3/4B)	570	400	267.4	230	510	915	1250	100	150	20	115	37
	7	750	25(1B)	40(1 1/2B)	50(2B)	25(1B)	20(3/4B)	570	400	267.4	230	510	1175	1510	100	150	20	130	50
	7	1000	25(1B)	40(1 1/2B)	50(2B)	25(1B)	20(3/4B)	570	400	267.4	230	510	1440	1775	100	150	20	150	64
	9	500	40(1 1/2B)	50(2B)	65(2 1/2B)	40(1 1/2B)	25(1B)	620	445	318.5	240	560	935	1290	100	150	20	150	54
	9	750	40(1 1/2B)	50(2B)	65(2 1/2B)	40(1 1/2B)	25(1B)	620	445	318.5	240	560	1195	1550	100	150	20	175	73
	9	1000	40(1 1/2B)	50(2B)	65(2 1/2B)	40(1 1/2B)	25(1B)	620	445	318.5	240	560	1460	1815	100	150	20	200	92
	18	500	65(2 1/2B)	80(3B)	100(4B)	40(1 1/2B)	40(1 1/2B)	720	560	400	270	710	1045	1445	100	150	24	260	103
	18	750	65(2 1/2B)	80(3B)	100(4B)	40(1 1/2B)	40(1 1/2B)	720	560	400	270	710	1305	1705	100	150	24	295	137
	18	1000	65(2 1/2B)	80(3B)	100(4B)	40(1 1/2B)	40(1 1/2B)	720	560	400	270	710	1570	1970	100	150	24	340	171
	22	500	65(2 1/2B)	80(3B)	100(4B)	40(1 1/2B)	40(1 1/2B)	760	620	450	270	720	1055	1455	100	150	24	330	131
	22	750	65(2 1/2B)	80(3B)	100(4B)	40(1 1/2B)	40(1 1/2B)	760	620	450	270	720	1315	1715	100	150	24	380	173
	22	1000	65(2 1/2B)	80(3B)	100(4B)	40(1 1/2B)	40(1 1/2B)	760	620	450	270	720	1580	1980	100	150	24	430	217
	29	500	80(3B)	100(4B)	150(6B)	65(2 1/2B)	65(2 1/2B)	820	675	500	300	850	1120	1575	120	250	24	375	163
	29	750	80(3B)	100(4B)	150(6B)	65(2 1/2B)	65(2 1/2B)	820	675	500	300	850	1380	1835	120	250	24	435	216
	29	1000	80(3B)	100(4B)	150(6B)	65(2 1/2B)	65(2 1/2B)	820	675	500	300	850	1640	2095	120	250	24	495	269
	34	750	80(3B)	100(4B)	150(6B)	65(2 1/2B)	65(2 1/2B)	870	745	550	300	860	1390	1845	120	250	24	560	262
	34	1000	80(3B)	100(4B)	150(6B)	65(2 1/2B)	65(2 1/2B)	870	745	550	300	860	1650	2105	120	250	24	635	326
	37	750	80(3B)	100(4B)	150(6B)	65(2 1/2B)	65(2 1/2B)	920	795	600	300	880	1410	1865	120	250	24	630	317
	37	1000	80(3B)	100(4B)	150(6B)	65(2 1/2B)	65(2 1/2B)	970	795	600	300	880	1670	2125	120	250	24	710	394

注) フィルタ胴径(øC)においてø400以上は内径を示す。

工業用フィルタ
FGC Series（受注生産品）

型式表示方法

FGC 1 C A - 04 - B 002 N

最高使用圧力

記号	最高使用圧力
1	1MPa
2	2MPa
4	4MPa

接液部材質（容器）

記号	接液部材質
C	SGP
S	SUS304

エレメント長さ

記号	エレメント長さ
A	L250
B	L500（L250×2本）

接続口径

記号	接続口径
04	15（1/2B）
06	20（3/4B）
10	25（1B）

注）接続方法は以下のフランジ接続となります。
FGC1：JIS 10KFFフランジ接続
FGC2：JPI300LbRFフランジ接続
FGC4：JPI600LbRFフランジ接続

エレメント分類

記号	エレメント種類	材質
B	焼結金属	ブロンズ
S		ステンレス
T	ファイバ	ポリプロピレン
G		グラスファイバ
H		コットン
P	ペーパ	コットン
M	マイクロメッシュ	SUS316/エポキシ
L		SUS316

エレメントパッキン材質注)

記号	エレメントパッキン材質
A	ノンアスベスト
T	フッ素樹脂
N	NBR
V	FKM

注）エレメント分類によるエレメントパッキン材質の種類につきましては、下表をご参照ください。

公称ろ過精度（μm）注)

記号	公称ろ過精度（μm）
X50	0.5
001	1
002	2
005	5
010	10
020	20
040	40
050	50
070	70
074	74
075	75
100	100
105	105
120	120

注）エレメント分類に伴う公称ろ過精度との対照はP.41、42をご参照ください。

エレメント／エレメントパッキン材質組合せ表

エレメント材質 ＼ エレメントパッキン材質		無記号（パッキンなし）	ノンアスベスト A	PTFE T	NBR N	FKM V
B	ブロンズ			○	○	○
S	ステンレス		○	○	○	○
T	ポリプロピレン	○				
G	グラスファイバ	○				
H	コットン（ファイバ）	○				
P	コットン（ペーパ）				○	○
M	SUS304／エポキシ				○	○
L	SUS316		○	○	○	○

- “ろ過条件”に合せて、各種エレメントが選択でき、幅広い用途に適用します。
- 構造がたて型ですので、“ろ液”の損失がわずかで済みます。
- 保守点検、とくにエレメントの交換が容易です。
- 本フィルタは、高圧ガス保安法の適用品ではありません。
- 納期につきましては都度ご確認ください。

注1）本カタログ記載の工業用フィルタ／ベッセルシリーズは、容器にエレメントを組み込んだ製品です。
注2）エレメント（交換部品）のみをご注文される場合は、P.41、42の型式表示方法をご参照ください。
注3）容器（交換部品）のみご注文される場合は、上記型式表示方法の「エレメント分類」、「公称ろ過精度（μm）」、「エレメントパッキン材質」の各記号を省いた型式表示方法になります。
注4）工業用フィルタは、当社製部品（容器、エレメントなど）の組合せでご使用ください。
注5）「FGCS」の機種の場合、接液部材質以外の箇所は炭素鋼が使用されており、メッキまたは塗装（シルバー）が行われています。

仕様

標準仕様

型式	FGC
最高使用圧力　MPa	1,2,4
最高使用温度　℃	80
接続口径	15(1/2B), 20(3/4B), 25(1B)注)
接液部材質(容器)	SGP·SUS304
ガスケット	ノンアスベスト

注1) フランジはJIS10KFF(FGC1)、JPI300LbRF(FGC2)、JPI600LbRF(FGC4)を使用しています。
注2) 気体での使用はFGC1のみとなります。

適用エレメント仕様

名称	材質	公称ろ過精度(μm)	サイズ
焼結金属	ブロンズ	1,2,5,10,20,40 70,100,120	ø65×L250 ø65×L500
	SUS316		
ペーパ	コットン(フェノール)	5,10,20	ø65×L250 ø65×L500
ファイバ	コットン	0.5,1,5,10,20 50,75,100	ø65×L250
	ポリプロピレン		
	グラスファイバ	1,5,10,20	
マイクロメッシュ	SUS304	5,10,20,40 74,105	ø65×L250
	SUS316		

構造図

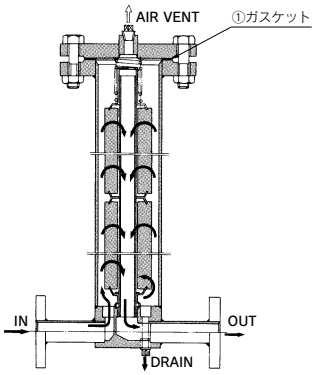

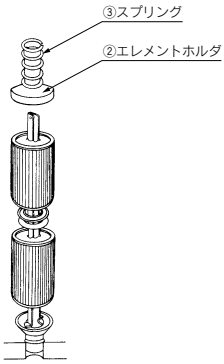

エレメント取付図

交換用パーツ·パッキンリスト

No.	名称	個数	適用型式			
1	ガスケット	1	FGC1□	FGC2□	FGC4C	FGC4S
			FGC-KT007	FGC-KT008	FGC-KT003	FGC-KT004
2	エレメントホルダ	1	FGC-OP001			
3	スプリング	1				

外形寸法図

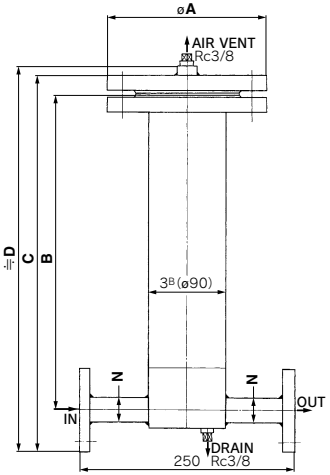

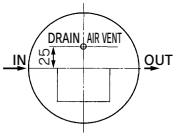

ORIENTATION

標準型式

(mm)

型式	最高使用圧力	エレメント長さ(L)	N(口径)	øA	B	C	D	IN, OUT フランジ規格	質量(kg)	内容積(L)
FGC1	1MPa	250	15(1/2B)	185	380	447	467	JIS 10KFF	15	2
			20(3/4B)	185	380	450	470			
			25(1B)	185	385	467	487			
		500	15(1/2B)	185	645	712	732		19	3
			20(3/4B)	185	645	715	735			
			25(1B)	185	650	732	752			
FGC2	2MPa	250	15(1/2B)	210	380	458	479	JPI 300LbSO,RF	23	2
			20(3/4B)	210	380	474	490			
			25(1B)	210	385	477	499			
		500	15(1/2B)	210	645	723	744		27	3
			20(3/4B)	210	645	734	755			
			25(1B)	210	650	742	764			
FGC4	4MPa	250	15(1/2B)	210	375	465	488	JPI 600LbSO,RF	26	2
			20(3/4B)	210	375	476	499			
			25(1B)	210	380	485	507			
		500	15(1/2B)	210	640	730	753		30	3
			20(3/4B)	210	640	741	764			
			25(1B)	210	645	750	772			

エレメント
焼結金属・ファイバ

FQ1シリーズの標準外エレメントも共用可能
（詳細は、P.84標準外エレメントをご覧ください。また選定方法はP.3を参照ください）

焼結金属フィルタエレメント

- **機械的強度・耐熱・耐薬品性に優れています。**
- **微粉末金属の焼結ですので、高いろ過精度が得られます。**
- **目詰りが進行しても、洗浄することにより、反復使用が可能です。**
- **主な用途**

液体を清浄に保つための、チェックフィルタとして最適です。
各種気体・液体・一般溶剤・高温流体

- **注意**

ブロンズエレメントは大気中の水分により変色している場合がありますが、特性には影響ありません。

仕様

材質		ブロンズ	SUS316
使用温度　℃注2)		0～150	0～150
公称ろ過精度　μm注3)		1,2,5,10,20,40,70,100,120	
耐差圧　MAX.		0.7MPa	
エレメント交換差圧		0.1MPa	
耐薬品性	酸	使用不可	使用可注1)
	アルカリ	使用不可	使用可
型式表示のエレメント分類		B	S

注1) 塩酸、フッ酸、リン酸には使用できません。
注2) 使用するパッキン材質によって異なります。
注3) 原料を区分するための名称であり、実際のろ過度とは異なります。(P.118の⑪公称ろ過精度を参照ください)

エレメント品番表示方法

E B 200 − 005 N

エレメント記号

エレメント材質

記号	エレメント材質
B	ブロンズ
S	SUS316

エレメントサイズ

記号	エレメントサイズ
100	ø65×L250
200	ø65×L500
300	ø65×L750
400	ø65×L1000

公称ろ過精度(μm)

記号	公称ろ過精度(μm)
001	1
002	2
005	5
010	10
020	20
040	40
070	70
100	100
120	120

パッキン材質と使用温度範囲

記号	パッキン材質	使用温度範囲(℃)
A注)	ノンアスベスト	0～150
T	フッ素樹脂	0～120
N	NBR	0～80
V	FKM	0～120

注) ブロンズエレメントの場合は不可。

ファイバエレメント

- **各々異った特性をもつ4種類の材質が揃っていますので、あらゆる用途に、幅広く適応します。**
- **粒子捕集容量が大きく、エレメントライフが長いので経済的です。**
- **使い捨て方式ですから、保守・交換が容易です。**
- **主な用途**

コットン	洗浄水、一般中性液、一般溶剤、ドライエア
ポリプロピレン	めっき液、一般酸、アルカリ液、工業用水、冷却水
グラスファイバ	酸液、高温流体

仕様

材質	コア(芯)材質	使用温度(℃)	公称ろ過精度(μm)	耐差圧(MAX.)	エレメント交換差圧
コットン	SUS304	−20～100	0.5,1,5,10,20,50,75,100	0.2MPa	0.1MPa
ポリプロピレン	ポリプロピレン	0～60	0.5,1,5,10,20,50,75,100		
グラスファイバ	SUS316	0～400	1,5,10,20		

注) サイズはすべてø65×L250です。長さ違いは、コットンとポリプロピレンのみ750mmまで特注対応可能です。

エレメント品番一覧

エレメント材質		コットン	ポリプロピレン	グラスファイバ
コア(芯)材質		SUS304	ポリプロピレン	SUS316
公称ろ過精度(μm)	0.5	EH10G	EHM10A	—
	1	EH39R10GV	EHM39R10AY	EHK27R10S
	5	EH23R10GV	EHM23R10AY	EHK19R10S
	10	EH19R10GV	EHM19R10AY	EHK15R10S
	20	EH15R10G	EHM15R10A	EHK10R10S
	50	EH11R10G	EHM11R10A	—
	75	EH10R10G	EHM10R10A	—
	100	EH8R10G	EHM8R10A	—
型式表示のエレメント分類		H	T	G

注) ファイバエレメントは、エレメント用パッキンを使用しません。

標準エレメント
ペーパ･マイクロメッシュ

ペーパエレメント

●プリーツ型カートリッジですから、ろ過面積が大きくエレメントライフが長いので経済的です。

●主な用途

作動油、潤滑油、燃料油、液体ガス工業用各種オイル・ドライ不活性ガス、ドライエアのろ過に最適です。

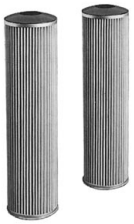

仕様

材質	ろ紙(コットン、フェノール樹脂含浸)
使用温度　℃	0～80
公称ろ過精度　μm	5,10,20
耐差圧　MAX.	0.6MPa
接合材	エポキシ樹脂
エレメント交換差圧	0.1MPa
型式表示のエレメント分類	P

エレメント品番表示方法

EP 200 - 010 N

ペーパエレメント

エレメントサイズ

記号	エレメントサイズ
100	ø65×L250
200	ø65×L500
300	ø65×L750
400	ø65×L1000

公称ろ過精度(μm)

記号	公称ろ過精度(μm)
005	5
010	10
020	20

パッキン材質

記号	パッキン材質
N	NBR
V	FKM

マイクロメッシュエレメント

●ステンレス金網で、高いろ過精度を有します。

●耐熱・耐薬品性に優れ、広い用途に適用できます。

●プリーツ型カートリッジですので、円筒の3倍のろ過面積をもっています。

●洗浄・反復使用ができますので、経済的です。

●主な用途

高精度チェックフィルタとして40ミクロン以下を、高級ストレーナとして74ミクロン以上をご使用ください。
各種気体・液体・高温流体

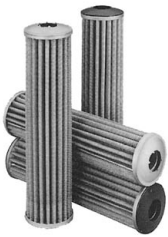

仕様

型式		EM100	EM500
材質		SUS304	SUS316
接合材		エポキシ樹脂	—
使用温度　℃注2)		0～100	0～150
公称ろ過精度　μm		5,10,20,40,74,105	
耐差圧　MAX.		0.7MPa	
エレメント交換差圧		0.1MPa	
耐薬品性	酸	使用不可	使用可注1)
	アルカリ	使用可	使用可
型式表示のエレメント分類		M	L

注1) 塩酸、フッ酸、リン酸には使用できません。
注2) 使用するパッキン材質によって異なります。

エレメント品番表示方法

EM 500 - 074 A

マイクロメッシュエレメント記号

グループ記号

記号	グループ記号
100	SUS304
500	SUS316

公称ろ過精度(μm)

記号	公称ろ過精度(μm)
005	5
010	10
020	20
040	40
074	74
105	105

(サイズø65×L250)

パッキン材質と使用温度範囲

記号	パッキン材質	使用温度範囲(℃)
A注)	ノンアスベスト	0～150
T注)	フッ素樹脂	0～120
N	NBR	0～80
V	FKM	0～120

注) EM100(SUS304)の場合は不可。